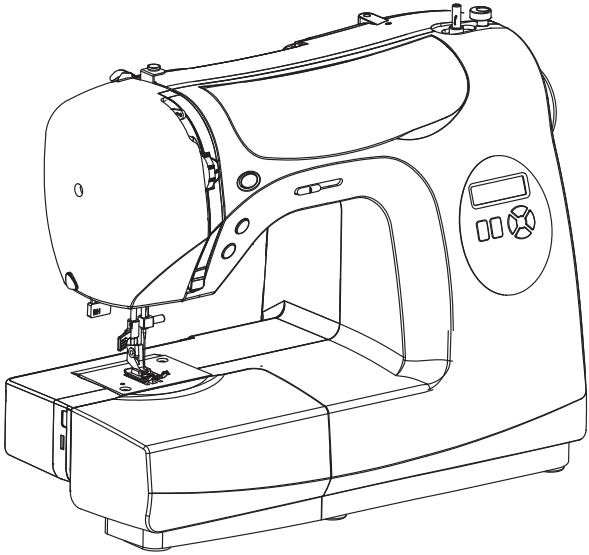

ИНСТРУКЦИЯ
ПО ЭКСПЛУАТАЦИИ

СОДЕРЖАНИЕ

1. ЗНАКОМСТВО СО ШВЕЙНОЙ МАШИНОЙ

Части машины.....9-10
Принадлежности..... 11
Подготовка машины к работе 12
Стержни для катушек, Рычаг подъема лапки 13
Штопальная пластина, Установка съемной рабочей поверхности 14
Намотка нити на шпульку 15
Извлечение шпульного колпачка из челнока, Установка шпульки в шпульный колпачок 16
Установка шпульного колпачка в челнок, Заправка верхней нити 17-18
Использование автоматического нитевдевателя 19
Подъем нижней нити 20
Таблица соответствия типов иглы, нити и ткани 21-22
Замена иглы.....23
Регулировка натяжения верхней нити 24-25
Функции панели управления, Положение иглы для прямой строчки 26-27
Регулировка натяжения нижней нити, Замена прижимной лапки 28
Сервисные сообщения.....29
Кнопка шитья в обратном направлении 30

2. НАЧАЛО РАБОТЫ

Краткая справочная таблица длины и ширины стежка 31-34
Справочная таблица по выбору строчек.....35
Прямая строчка 36-37
Выполнение прямых швов
Имитация ручного стежка (квилтинг)38-39
Вшивание молнии и окантовка
Окантовка
Строчка зигзаг.....40
Регулировка ширины и длины стежка
Трехступенчатый зигзаг, Бельевая строчка 41-42
Атласная строчка, Изменение ширины атласной строчки
Пришивание пуговицы 43
Потайная подрубочная строчка 44-45
Декоративные и эластичные строчки .46-51
Прямая эластичная строчка, Сотовая строчка, Оверлочная строчка, Строчка «елочка», Усиленный тройной зигзаг, Двойная оверлочная строчка, Строчка «крест-накрест», Строчка для квилтинга, Строчка «лесенка», Открытая обметочная строчка, Закрытая обметочная строчка, Косая обметочная строчка, Косая оверлочная строчка, Строчка двойным крестом, Строчка «греческий ключ», Строчка «рыбья кость», Строчка «веточка», Усиленная оверлочная строчка, Соединительная строчка (мережка), Декоративная строчка для печворка
Больше декоративных строчек и идей для декоративного шитья на машине 52
Выметывание петли 53-55
Автоматическая петля, Петли с вкладной нитью

3. УХОД ЗА МАШИНОЙ

Чистка челночной зоны и транспортера.....56-57

4. ДОПОЛНИТЕЛЬНЫЕ ПРИНАДЛЕЖНОСТИ

Большая приставная платформа 58

5. ОСНОВНЫЕ ПРОБЛЕМЫ И СПОСОБЫ ИХ РЕШЕНИЯ 59-60

Размеры: 37,6 см × 19,7 см × 30,1 см
Масса оборудования: 6,6 кг
Номинальное напряжение: 230 В ~
Номинальная частота: 50 Гц
Номинальная потребляемая мощность: 65 Вт
Рабочая температура окружающей среды: Обычная температура
Уровень акустического шума: менее 70 дБ (А)

1. ЗНАКОМСТВО СО ШВЕЙНОЙ МАШИНОЙ

ЧАСТИ МАШИНЫ

1. Диск натяжения шпульной нити
2. Нитепритягиватель
3. Регулятор натяжения верхней нити
4. Лицевая панель
5. Нитеобрезатель
6. Съемная рабочая поверхность / Пенал для принадлежностей
7. Рычаг для намотки шпульки
8. Стопор намотки шпульки
9. Справочная таблица по выбору строчек
10. Функциональные кнопки
11. Ручка
12. Горизонтальный стержень для катушки
13. Маховик
14. Сетевой выключатель/ выключатель лампочки
15. Разъем для сетевого шнура
16. Табличка с паспортными данными
17. Нитенаправитель
18. Рычаг выметывания автоматической петли
19. Рычаг подъема прижимной лапки
20. Нитенаправитель
21. Автоматический нитевдеватель
22. Нитенаправитель
23. Винт крепления стойки лапки
24. Игла
25. Игольная пластина
26. Игловодитель
27. Нитеобрезатель
28. Рычаг стойки лапки
29. Винт иглодержателя
30. Прижимная лапка
31. Нижний транспортер
32. Сетевой шнур
33. Педаль управления
34. Инструкция по эксплуатации
35. Регулятор скорости шитья

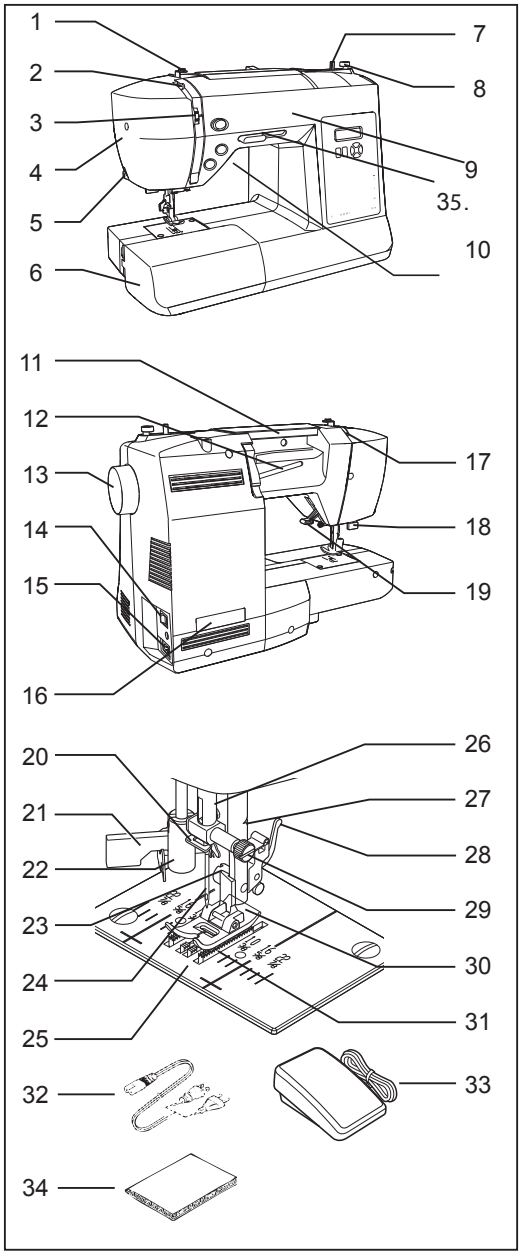

ПРИНАДЛЕЖНОСТИ

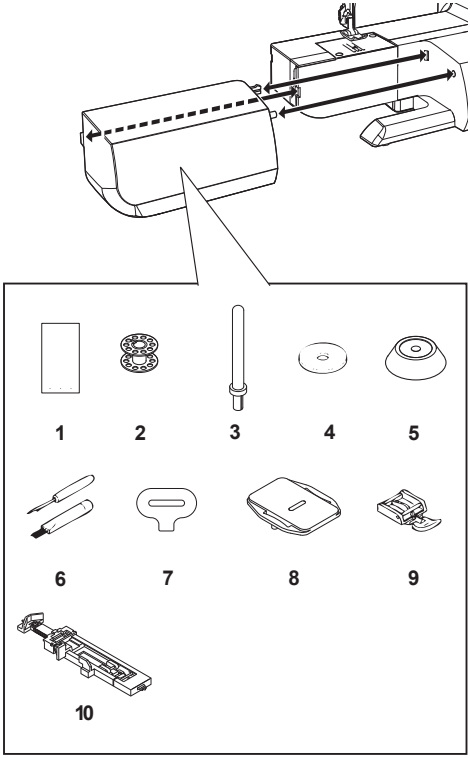

1. Набор игл
2. Набор шпулек
3. Дополнительный стержень для катушки
4. Фетровые прокладки для катушки
5. Катушечная пластина
6. Распарыватель/нож для прорезывания петель и щеточка
7. Отвертка для игольной пластины
8. Штопальная пластина
9. Лапка для вшивания молнии
10. Лапка для выметывания петель

Прижимная лапка, идущая в комплекте вашей машины, называется универсальной лапкой и используется для большинства строчек.

ПОДГОТОВКА МАШИНЫ К РАБОТЕ

Всегда отключайте машину от электросети, вынув вилку из розетки.

Перед первым включением машины удалите избыток масла с игольной пластины.

СЕТЕВОЙ ШНУР / ПЕДАЛЬ УПРАВЛЕНИЯ

Подключите сетевой шнур к разъему (1) и к розетке (2), как показано на рисунке. Подключите вилку педали управления (3) к разъему на машине.

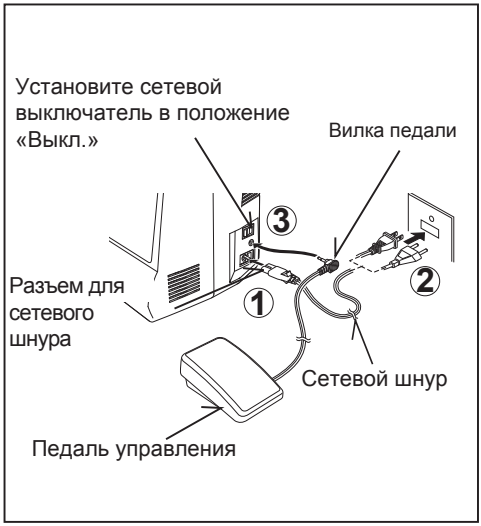

ПРИМЕЧАНИЕ: Если педаль управления не будет подключена, машина не будет работать.

СЕТЕВОЙ ВЫКЛЮЧАТЕЛЬ / ВЫКЛЮЧАТЕЛЬ ЛАМПОЧКИ

Ваша машина не будет работать, пока вы не переведете сетевой выключатель/выключатель лампочки в положение «Вкл.». Один выключатель управляет как питанием, так и лампочкой. При обслуживании машины, замене игл и т.п. машина должна быть отключена от электросети.

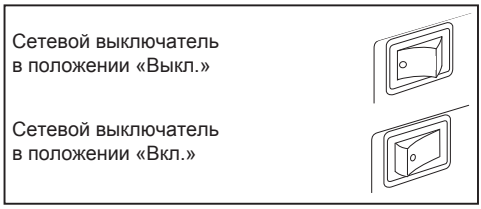

СТЕРЖНИ ДЛЯ КАТУШЕК

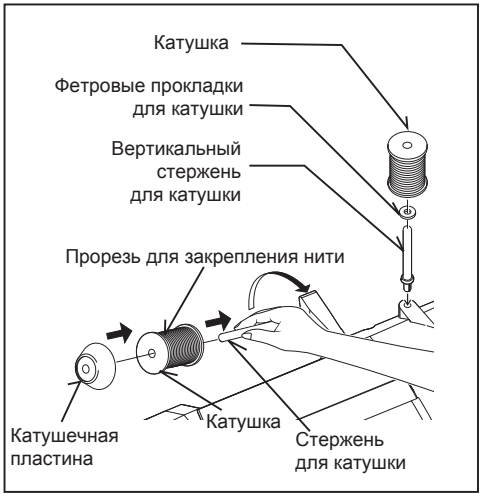

ГОРИЗОНТАЛЬНЫЙ СТЕРЖЕНЬ ДЛЯ КАТУШКИ

Потяните стержень для катушки на себя. Поместите катушку с нитками на стержень и закрепите ее катушечной пластиной для обеспечения плавной размотки нити. Если у катушки есть прорезь для закрепления нити, ее следует установить прорезью вправо.

ВЕРТИКАЛЬНЫЙ СТЕРЖЕНЬ ДЛЯ КАТУШКИ

Установите вертикальный стержень для катушки и поместите сверху фетровую прокладку. Установите катушку с нитками на стержень.

РЫЧАГ ПОДЪЕМА ПРИЖИМНОЙ ЛАПКИ

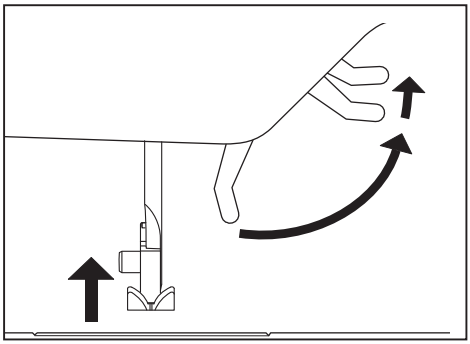

Существует три положения прижимной лапки:

1. Опустите лапку в нижнее положение, чтобы начать шить.
2. Переведите рычаг в среднее положение, чтобы подложить или извлечь ткань, а также чтобы сменить прижимную лапку.
3. Переведите рычаг в крайнее верхнее положение для размещения более толстой ткани под лапкой.

ШТОПАЛЬНАЯ ПЛАСТИНА

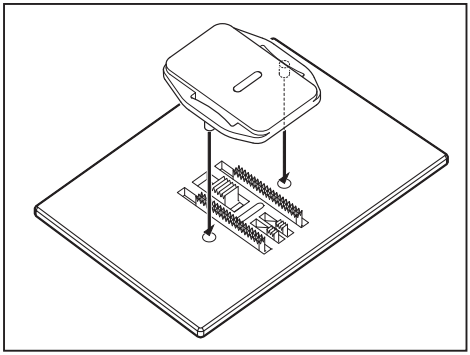

Используйте штопальную пластину, если вам нужно контролировать подачу ткани для пришивания пуговицы, вышивки или штопки в технике свободного передвижения. Переведите иглу и лапку в крайнее верхнее положение и установите штопальную пластину поверх игольной пластины так, чтобы два штырька, находящиеся с нижней стороны штопальной пластины, попали в соответствующие отверстия в игольной пластине.

УСТАНОВКА СЪЕМНОЙ РАБОЧЕЙ ПОВЕРХНОСТИ

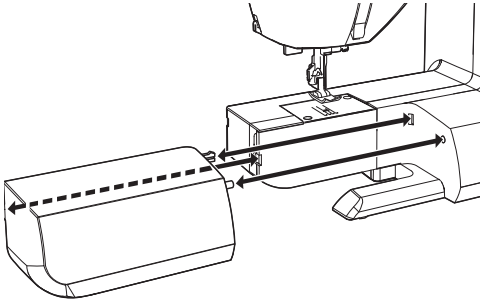

Ваша машина может быть использована как с установленной съемной рабочей поверхностью, так и без нее.
Установленная съемная рабочая поверхность позволяет работать с большинством крупных изделий.
Чтобы снять рабочую поверхность, потяните ее влево, как показано на рисунке.
Чтобы установить ее обратно, задвиньте ее вправо, пока не услышите щелчок.
Снятая рабочая поверхность позволяет с легкостью обрабатывать детскую одежду, манжеты, штанины и другие труднодоступные места.

НАМОТКА НИТИ НА ШПУЛЬКУ

Используйте шпульки только 15 класса.

1. Установите катушку ниток на стержень и закрепите ее с помощью катушечной пластины. Отмотайте немного нити с катушки и проведите ее через нитенаправители, как показано на рисунке. Убедитесь, что нить надежно натянута через диск натяжения шпульной нити.
2. Протяните конец нити через отверстие в шпульке, как показано на рисунке. Переведите рычаг для намотки шпульки в крайнее левое положения, если он находился в другом положении.
3. Установите шпульку на рычаг таким образом, чтобы конец нити выходил из верхнего отверстия в шпульке. Переведите рычаг для намотки шпульки вправо до щелчка. Придерживайте конец нити.
4. Нажмите на педаль для намотки нужного количества нити на шпульку. Шпулька автоматически остановится, когда будет полностью заполнена. Переведите рычаг для намотки шпульки влево, снимите шпульку и обрежьте нить.

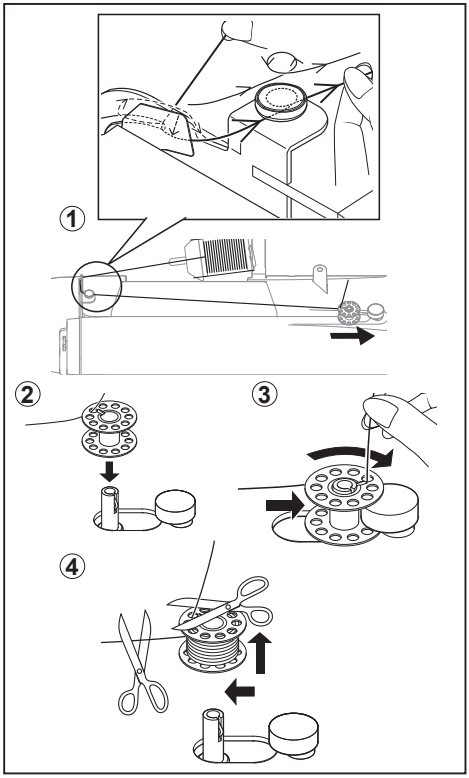

ИЗВЛЕЧЕНИЕ ШПУЛЬНОГО КОЛПАЧКА ИЗ ЧЕЛНОКА

1. Переведите иглу в крайнее верхнее положение, повернув маховик на себя (против часовой стрелки).
2. Откройте крышку шпульного отсека, потянув ее вниз. Откройте защелку шпульного колпачка, как показано на рисунке, и выньте шпульный колпачок из челнока.
3. Отпустите защелку, и шпулька выпадет из колпачка.

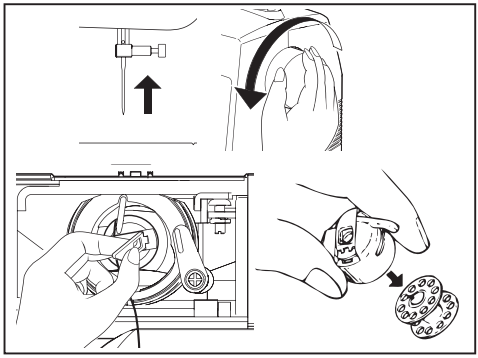

УСТАНОВКА ШПУЛЬКИ В ШПУЛЬНЫЙ КОЛПАЧОК

1. Возьмите шпульку в правую руку так, чтобы нить разматывалась по часовой стрелке.
2. Отмотайте с наполненной шпульки нить длиной около 10 см и вставьте шпульку в колпачок.
3. Проведите нить через щель в колпачке, а затем под плоской натяжной пружиной. Она щелкнет, когда встанет на место.
4. Проверьте, чтобы из колпачка выходило около 10 см нити.

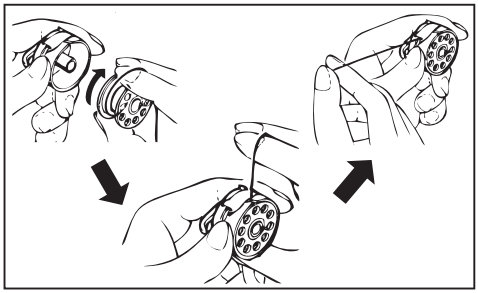

УСТАНОВКА ШПУЛЬНОГО КОЛПАЧКА В ЧЕЛНОК

1. Придерживая защелку, поверните шпульный колпачок штифтом вверх.
2. Установите шпульный колпачок на штырь в центре челнока так, чтобы нить выходила на вас.

ПРИМЕЧАНИЕ: Убедитесь, что штифт вошел в паз в верхней части челнока.

3. Отпустите защелку для фиксации шпульного колпачка.

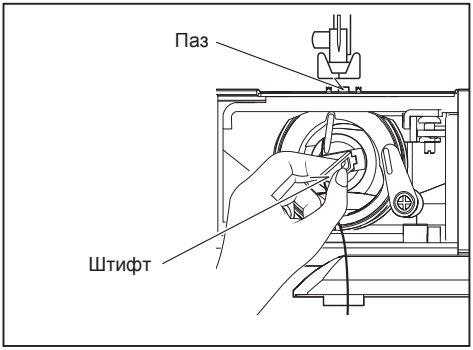

ЗАПРАВКА ВЕРХНЕЙ НИТИ

А. Переведите рычаг прижимной лапки в крайнее верхнее положение. Всегда поднимайте рычаг прижимной лапки перед заправкой верхней нити. (В ином случае натяжение нити будет неправильным.)

Б. Поворачивайте маховик на себя, пока игла не станет в крайнее верхнее положение.

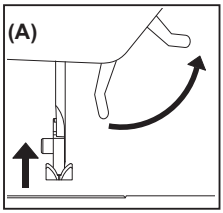

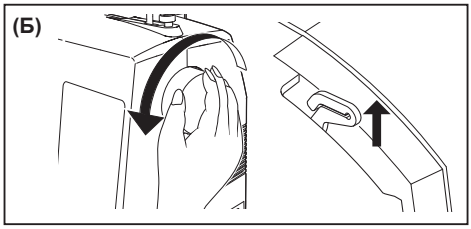

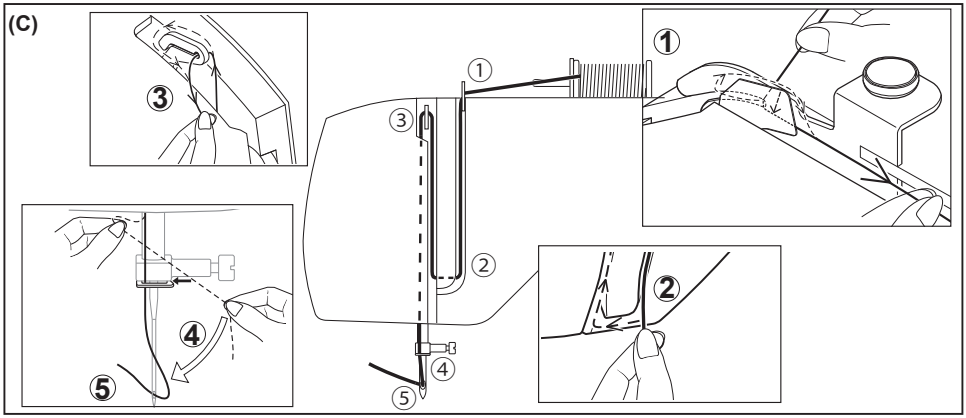

C. Придерживая конец нити правой рукой, заправьте машину левой рукой в последовательности, показанной на рисунке.

- Проведите нить через нитепритягиватель (3) справа налево.
- Проведите нить через игольное ушко (5) спереди назад. (См. следующую страницу для получения инструкций по использованию автоматического нитевдевателя.)

ВАЖНО: Чтобы убедиться, что машина заправлена правильно, произведите следующую проверку:

1. При поднятой лапке и заправленной игле потяните за нить. Вы должны почувствовать лишь небольшое сопротивление, при этом игла может немного отклониться или совсем не отклониться.
2. Теперь опустите лапку и снова потяните за нить по направлению назад. На этот раз вы должны почувствовать значительное сопротивление и намного большее отклонение иглы. Если же сопротивление отсутствует, это означает, что вы неправильно заправили машину и вам необходимо ее заправить повторно.

ИСПОЛЬЗОВАНИЕ АВТОМАТИЧЕСКОГО НИТЕВДЕВАТЕЛЯ

Переведите иглу в крайнее верхнее положение, повернув маховик на себя (против часовой стрелки).

1. Проведите нить через нитенаправитель, как показано на рисунке.
2. Опустите рычаг, придерживая конец нити.
3. Переведите рычаг назад.
4. Заведите нить за крючок над иглой и потяните нить вверх.
5. Переведите рычаг вперед, и нитка автоматически пройдет через угольное ушко, образовав петлю.
6. Отпустите рычаг и потяните за петлю по направлению от себя, чтобы протянуть конец нити через игольное ушко.

ПРИМЕЧАНИЕ: Для удобства заправки нити рекомендуется установить режим прямой строчки, а затем воспользоваться нитевдевателем.

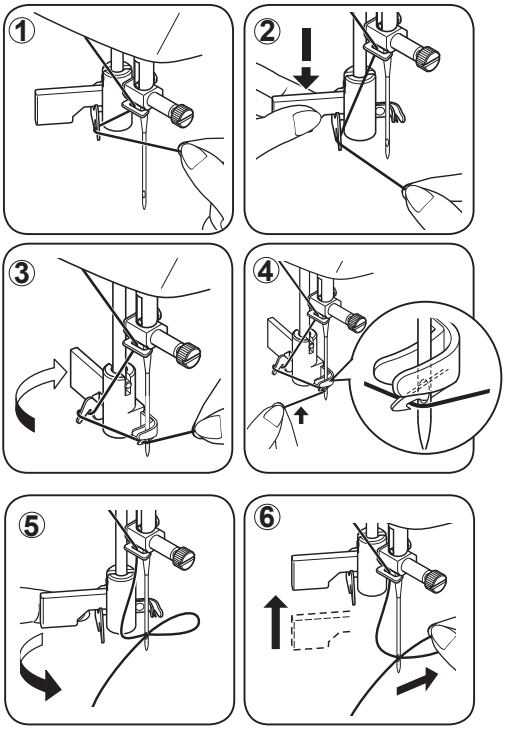

ПОДЪЕМ НИЖНЕЙ НИТИ

1. Переведите рычаг прижимной лапки в крайнее верхнее положение 1
2. Придерживая конец нити левой рукой, поверните маховик на себя (против часовой стрелки), сначала опустив, а затем подняв иглу в крайнее верхнее положение.

ПРИМЕЧАНИЕ: Чтобы быстро поднять шпульную нить, выберите прямую строчку и нажмите и отпустите кнопку шитья в обратном направлении. Ваша машина выполнит один цикл вниз-вверх и остановится с поднятой иглой. Всегда останавливаться с иглой в крайнем верхнем положении – одна из особенностей вашей компьютерной швейной машины.

3. Слегка потяните за верхнюю нить и вытяните нижнюю нить, которая появится через отверстие в игольной пластине.
4. Проведите обе нити назад под прижимной лапкой, оставив около 15 см.

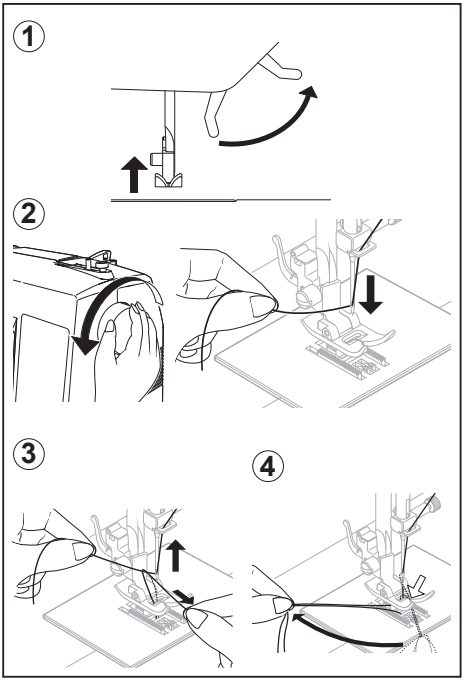

ТАБЛИЦА СООТВЕТСТВИЯ ТИПОВ ИГЛЫ, НИТИ И ТКАНИ

Используйте стандартные иглы. Размер иглы должен соответствовать размеру нити, и оба они должны соответствовать типу ткани.
Для обычного шитья необходимо, чтобы размер и тип нити на шпульке и на катушке были одинаковыми. Никогда не используйте погнутые или затупившиеся иглы.
Для получения качественной строчки на тянущихся тканях используйте иглы для эластичных материалов.

Размер нити	**Размер иглы**	**Ткань**
Хлопчатая нить 60 – 100 Синтетическая нить Нить для машинной вышивки	Игла для эластичных тканей	Любые тянущиеся ткани
Хлопчатая нить Синтетическая нить Шелк А Нить для машинной вышивки	70 или 80	Легкие хлопчатобумажные ткани, синтетические ткани с шелком, тонкое кружево или батист, канифас.
Хлопчатая нить 60 – 80 Мерсеризованная нить 50 – 60 Синтетическая нить	70 или 90	Хлопчатобумажные ткани средней плотности, синтетические ткани средней плотности, поплин, легкая жатая ткань с рельефными полосками, гинем, вельвет, легкие шерстяные ткани, льняная ткань.
Хлопчатая нить 30 – 60 Мерсеризованная нить	100	Тяжелые хлопчатобумажные ткани, средние и тяжелые шерстяные ткани, джинсовая ткань.

ЗАМЕНА ИГЛЫ

Всегда отключайте машину от электросети, вынув вилку из розетки.

1. Переведите иглу в крайнее верхнее положение, повернув маховик на себя (против часовой стрелки).
2. Ослабьте винт иглодержателя, повернув его на себя (против часовой стрелки).
3. Выньте иглу, потянув ее вниз.
4. Вставьте новую иглу в иглодержатель плоской стороной от себя.
5. Вставьте иглу вверх до упора.
6. Затяните винт иглодержателя с помощью отвертки.

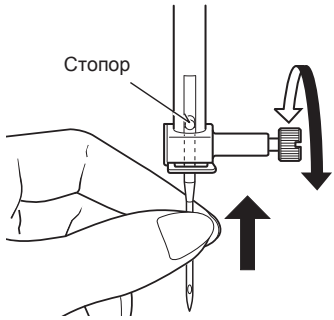

Плоской стороной от себя

ПРИМЕЧАНИЕ: Затяните винт плотно, но не перетяните.

Полезный совет: Для облегчения замены иглы и исключения падения иглы в отверстие на игольной пластине подложите под лапку клочок ткани и опустите лапку.

РЕГУЛИРОВКА НАТЯЖЕНИЯ ВЕРХНЕЙ НИТИ

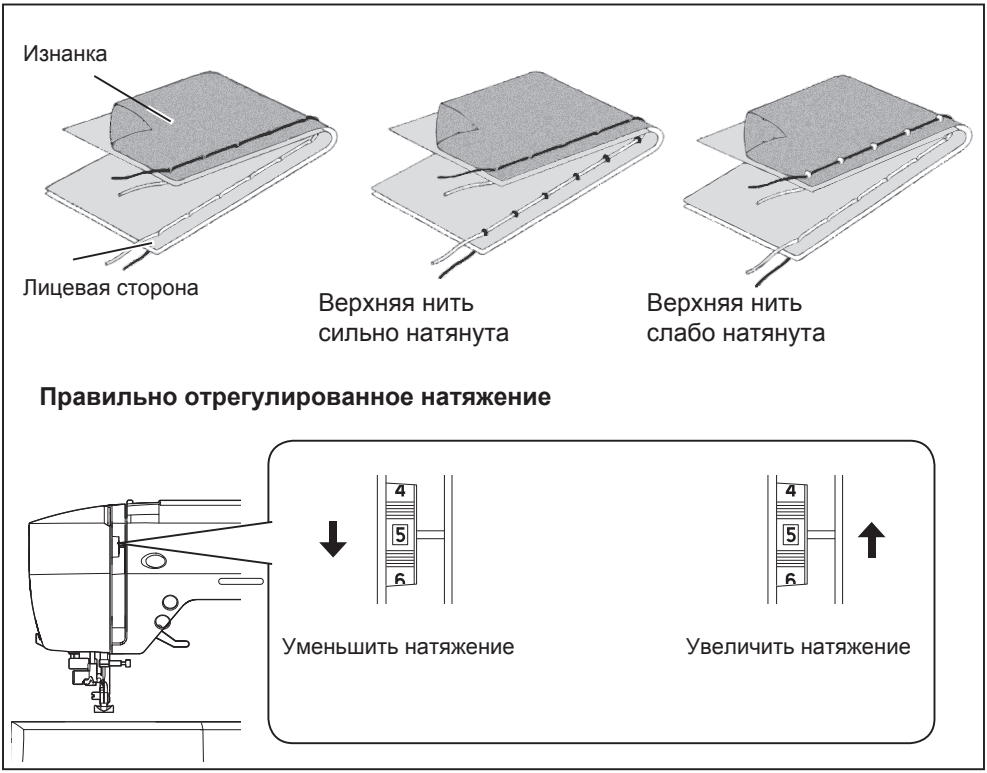

90% швейных проектов выполняются при положении регулятора натяжения нити (расположенный сверху на машине) на отметке «5».

Полезный совет: Небольшое регулирование в сторону большего или меньшего значения может улучшить вид строчки.

ПРЯМАЯ СТРОЧКА

Аккуратный внешний вид строчки в значительной степени зависит от сбалансированного натяжения верхней и нижней нитей. Натяжение нитей тогда отрегулировано хорошо, когда обе нити переплетаются в середине слоев рабочего материала.
Если после начала шитья вы обнаружите, что строчка формируется неправильно, вам нужно будет отрегулировать натяжение.
Любые регулировки следует проводить с опущенной лапкой. Сбалансированное натяжение (одинаковые стежки с лицевой стороны и изнанки) обычно требуется при шитье прямой строчкой.

СТРОЧКА ЗИГЗАГ И ДЕКОРАТИВНЫЕ СТРОЧКИ

Для строчки зигзаг и декоративных строчек натяжение нити должно быть меньше, чем для прямой строчки.
Строчка выглядит лучше и меньше морщится, когда верхняя нить появляется на изнанке ткани.

ФУНКЦИИ ПАНЕЛИ УПРАВЛЕНИЯ

Ширина стежка/положение иглы для прямой строчки

Длина стежка

Номер строчки

ЖК дисплей

Кнопки выбора номера строчки

Кнопки ручной настройки ширины стежка / положения иглы

Кнопки ручной настройки длины стежка

КНОПКИ ВЫБОРА НОМЕРА СТРОЧКИ

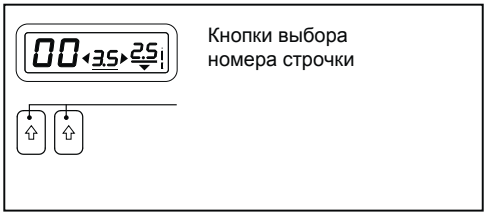

При включении машины устанавливается прямая строчка, а на ЖК-дисплее появляется окно с индивидуальными настройками.

Чтобы выбрать строчку, определите номер строчки по таблице, а затем нажимайте левую кнопку для выбора левой цифры и правую кнопку для выбора правой цифры.

КНОПКИ РУЧНОЙ НАСТРОЙКИ ШИРИНЫ И ДЛИНЫ СТЕЖКА / ПОЛОЖЕНИЯ ИГЛЫ

По умолчанию ваша швейная машина будет шить при значении ширины и длины стежка «5».
Настройки длины и ширины стежка по умолчанию подчеркнуты на дисплее.
Вы можете вручную изменить длину и ширину стежка, а также положение иглы для прямой строчки в соответствии с вашими предпочтениями, нажимая кнопки ручной настройки.

ПРИМЕЧАНИЕ: Некоторые строчки предусматривают больше возможностей для ручной настройки, чем другие.

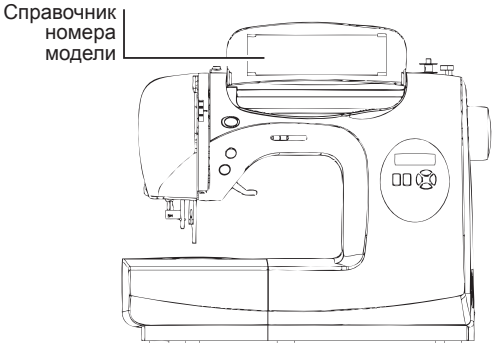

ПОЛОЖЕНИЕ ИГЛЫ ДЛЯ ПРЯМОЙ СТРОЧКИ

Положение иглы при шитье прямой строчкой может быть установлено на любую из 13 позиций с помощью регулятора ширины стежка, как показано на рисунке:

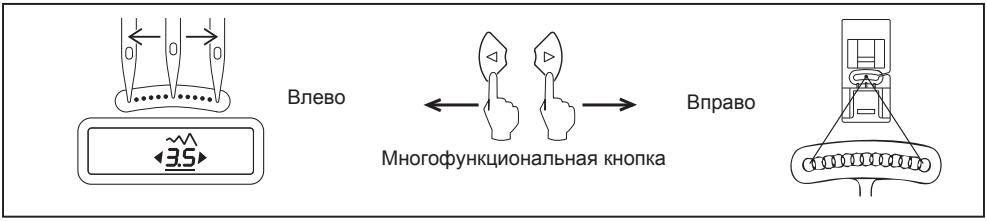

РЕГУЛИРОВКА НАТЯЖЕНИЯ НИЖНЕЙ НИТИ

НАТЯЖЕНИЕ НИЖНЕЙ НИТИ ТРЕБУЕТ РЕГУЛИРОВКИ РЕЖЕ, ЧЕМ НАТЯЖЕНИЕ ВЕРХНЕЙ НИТИ.

Если натяжение нитей хорошо сбалансировано, но при этом ткань сильно морщится, это может быть признаком слишком большого натяжения как верхней, так и нижней нитей. Чтобы проверить правильность натяжения нижней нити, подвесьте шпульный колпачок за нитку и резко дерните. При правильном натяжении нить размотается лишь на несколько сантиметров. При недостаточном натяжении она будет разматываться непрерывно. При слишком сильном натяжении нить совсем не размотается. Для регулировки натяжения нижней нити достаточно немного повернуть винт, находящийся на шпульном колпачке, с помощью отвертки.

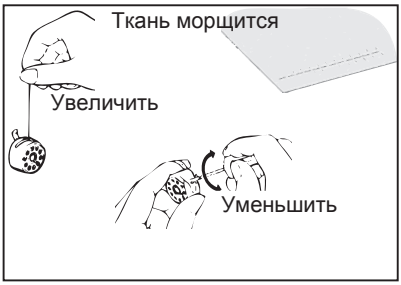

ЗАМЕНА ПРИЖИМНОЙ ЛАПКИ

Убедитесь, что игла находится в крайнем верхнем положении.
Переведите рычаг подъема прижимной лапки в верхнее положение.

1. Нажмите на рычаг стойки лапки, чтобы снять лапку.
2. Поместите нужную лапку на игольную пластину так, чтобы паз лапки располагался точно под держателем лапки.
3. Опустите рычаг подъема прижимной лапки, и лапка защелкнется на держателе.

СЕРВИСНЫЕ СООБЩЕНИЯ

В случае осуществления неправильной операции на дисплей будут выводиться сервисные сообщения. При появлении сервисного сообщения вы можете устранить проблему, следуя нижеприведенным инструкциям.

Рычаг для намотки шпульки переведен вправо (рабочее положение) во время шитья.

➡ Проверьте положение рычага для намотки шпульки и переместите его влево.

C1

Рычаг выметывания автоматической петли не опущен или не поднят.

➡ Опустите рычаг выметывания автоматической петли при выметывании петель.

➡ Поднимите рычаг выметывания автоматической петли при шитье строчек.

C2

Вилка педали управления выдернута во время работы педали управления.

➡ Вставьте вилку педали управления в разъем на машине.

C3

Машина заблокирована из-за запутывания нити в шпульном колпачке или принудительного прерывания вращения.

➡ Выключите машину и устраните проблемы, вызвавшие остановку машины.

C4

При выборе функции выметывания петли нажата кнопка шитья в обратном направлении/закрепки.

➡ Закрепка производится автоматически после окончания выметывания петли. Нет необходимости нажимать кнопку шитья в обратном направлении/закрепки.

C5

Рычаг для намотки шпульки находится в рабочем положении.

➡ Переместите рычаг для намотки шпульки влево, если он не используется.

JC

ФУНКЦИОНАЛЬНЫЕ КНОПКИ

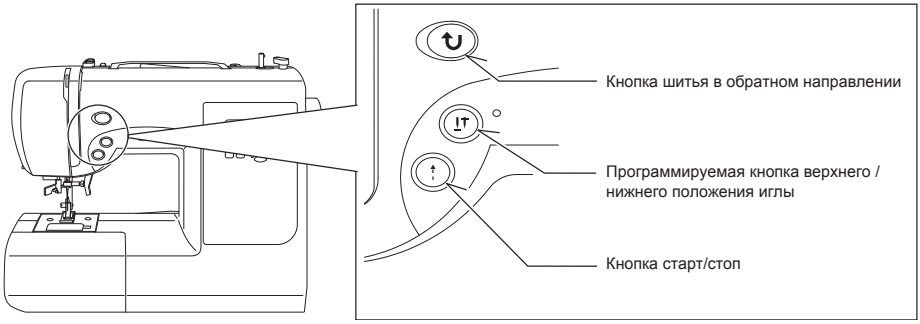

КНОПКА СТАРТ/СТОП ( )

При работе с отсоединенной педалью управления машина начинает медленно строчить при нажатии на кнопку старт/стоп. При повторном нажатии игла движется и останавливается в верхнем положении. При использовании педали управления просто нажимайте на педаль ногой, пока не достигните медленной ровной скорости. Чем сильнее вы нажимаете на педаль, тем быстрее шьет машина. Для остановки машины отпустите педаль управления.

ПРИМЕЧАНИЕ: При подключенной педали управления невозможно использовать кнопку старт/стоп.

ПРОГРАММИРУЕМАЯ КНОПКА ВЕРХНЕГО/НИЖНЕГО ПОЛОЖЕНИЯ ИГЛЫ ( )

Нажмите на кнопку - светодиодная лампочка загорится красным, а игла остановится в нижнем положении, как только вы перестанете шить.
Нажмите на кнопку повторно, чтобы иголка останавливалась в верхнем положении.

КНОПКА ШИТЬЯ В ОБРАТНОМ НАПРАВЛЕНИИ
КНОПКА ШИТЬЯ В ОБРАТНОМ НАПРАВЛЕНИИ И ЗАКРЕПКИ

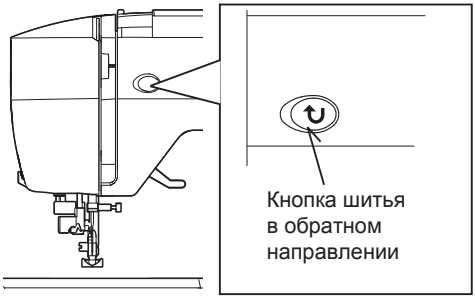

- **Функция шитья в обратном направлении для прямой и зигзагообразной строчки ( )**
  Машина шьет в обратном направлении при нажатии на кнопку шитья в обратном направлении. Машина будет шить в обратном направлении до тех пор, пока будет нажата кнопка.
- **Функция закрепки для других строчек**
  Швейная машина выполняет 4 крошечных стежка для закрепки всех строчек, кроме прямой, зигзагообразной и петельной. Закрепочные стежки будут прострочены в том месте, где будет нажата кнопка шитья в обратном направлении/закрепки.

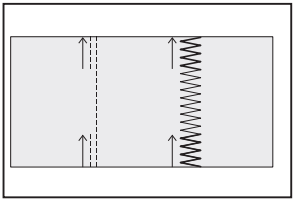

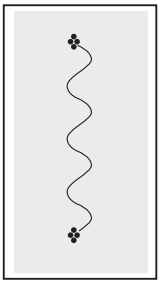

ПРИМЕЧАНИЕ: Эта функция очень удобна для закрепки строчек в начале и конце шитья.

2. НАЧАЛО РАБОТЫ

КРАТКАЯ СПРАВОЧНАЯ ТАБЛИЦА ДЛИНЫ И ШИРИНЫ СТЕЖКА

СТРОЧКА	НОМЕР СТРОЧКИ			ПОЛОЖЕНИЕ ИГЛЫ		ДЛИНА	
	Модель на 100 строчек	Модель на 80 строчек	Модель на 60 строчек	АВТО	ВРУЧНУЮ	АВТО	ВРУЧНУЮ
	00	00	00	ЦЕНТР	СЛЕВА - СПРАВА	2.5	0.5 - 4.5
	01	01	01			2.5	1.5 - 2.5
	02	02	02		—	2.5	2.0 - 4.0

СТРОЧКА	НОМЕР СТРОЧКИ			ШИРИНА		ДЛИНА		СТРОЧКА	НОМЕР СТРОЧКИ			ШИРИНА		ДЛИНА	
	Модель на 100 строчек	Модель на 80 строчек	Модель на 60 строчек	АВТО	ВРУЧНУЮ	АВТО	ВРУЧНУЮ		Модель на 100 строчек	Модель на 80 строчек	Модель на 60 строчек	АВТО	ВРУЧНУЮ	АВТО	ВРУЧНУЮ
	03	03	03	5.0	0 - 6.0	2.0	0.5 - 3.0		10	10	10	3.5	3.5 - 6.5	2.5	1.5 - 2.5
	04	04	04	3.0	2, 3, 4, 5, 6	2.0	1.0 - 3.0		11	11	11	3.5	3.5 - 6.5	2.5	1.5 - 2.5
	05	05	05	3.0	2, 3, 4, 5, 6	2.0	1.0 - 3.0		12	12	12	6.0	3, 4.5, 6	2.0	1.0 - 2.5
	06	06	06	6.0	2.5, 3, 4.5, 6	1.5	0 - 2.5		13	13	13	5.0	2.0 - 6.0	2.5	1.5 - 2.5
	07	07	07	3.0	1.0 - 6.0	2.0	1.0 - 3.0		14	14	14	3.5	3.5 - 6.5	2.5	1.5 - 2.5
	08	08	08	3.0	1.0 - 6.0	2.0	1.0 - 3.0		15	15	15	6.0	3, 4.5,6	2.0	1.5 - 2.5
	09	09	09	6.0	3, 4.5, 6	2.0	1.5 - 2.5		16	16	16	3.0	2.0 - 6.0	2.5	1.5 - 2.5

СТРОЧКА	НОМЕР СТРОЧКИ			ШИРИНА		ДЛИНА	
	Модель на 100 строчек	Модель на 80 строчек	Модель на 60 строчек	АВТО	ВРУЧНУЮ	АВТО	ВРУЧНУЮ
	17	**17**	**17**	3.5	1.0 - 6.5	2.5	1.5 - 2.5
	18	**18**	**18**	3.0	1.0 - 6.5	2.5	1.5 - 2.5
	19	**19**	**19**	3.0	1.0 - 6.5	2.5	1.5 - 2.5
	20	**20**	**20**	3.5	1.0 - 6.5	2.5	1.5 - 2.5
	21	**21**	**21**	3.5	1.0 - 6.5	2.5	1.5 - 2.5
	22	**22**	**22**	3.5	1.0 - 6.0	2.0	0.8 - 2.5
	23	**23**	**23**	3.5	1.0 - 6.0	2.0	0.8 - 2.5
	24	**24**	**24**	5.0	1.0 - 6.0	2.0	1.0 - 2.5
	25	**25**	**25**	5.0	1.0 - 6.0	2.0	1.0 - 2.5
	26	**26**	**26**	5.0	3.5 - 6.0	2.5	1.5 - 2.5
	27	**27**	**27**	4.0	2, 4, 6	2.5	1.0 - 2.5
	28	—	—	5.0	2.0 - 6.0	2.5	1.0 - 2.5
	29	**28**	**28**	5.0	3.5, 5, 6	2.5	1.3 - 2.5
	30	—	—	5.0	3, 4, 5, 6	1.8	1.5 - 2.5
	31	**29**	**29**	1.0	–	2.5	1.5 - 3.0

СТРОЧКА	НОМЕР СТРОЧКИ			ШИРИНА		ДЛИНА	
	Модель на 100 строчек	Модель на 80 строчек	Модель на 60 строчек	АВТО	ВРУЧНУЮ	АВТО	ВРУЧНУЮ
	32	**30**	**30**	5.0	5.0, 6.0	2.5	—
	33	**31**	**31**	5.0	3.5 - 6.0	2.5	1.5 - 2.5
	34	**32**	—	5.0	3.0 - 6.5	2.5	1.5 - 2.5
	35	**33**	—	5.0	1.0 - 6.0	2.5	0.8 - 2.5
	36	**34**	**32**	—	—	Varied	—
	37	—	—	6.0	3.5 - 6.0	0.8	0.5 - 1.5
	38	—	—	6.0	3.5 - 6.0	0.8	0.5 - 1.5
	39	**35**	**33**	6.0	3.5 - 6.0	0.5	0.3 - 1.5
	40	**36**	—	6.0	3.5 - 6.0	0.5	0.3 - 1.5
	41	**37**	—	6.0	3.5, 5, 6	0.5	0.3 - 1.5
	42	**38**	**34**	6.0	3.5, 5, 6	0.5	0.3 - 1.5
	43	**39**	**35**	6.0	3.5, 5, 6	0.5	0.3 - 1.5
	44	**40**	—	6.0	3.5, 5, 6	0.5	0.3 - 1.5
	45	**41**	**36**	6.0	3.5, 5, 6	0.5	0.3 - 1.5
	46	**42**	—	6.0	3.5, 5, 6	0.5	0.3 - 1.5

СТРОЧКА	НОМЕР СТРОЧКИ			ШИРИНА		ДЛИНА		СТРОЧКА	НОМЕР СТРОЧКИ			ШИРИНА		ДЛИНА	
	Модель на 100 строчек	Модель на 80 строчек	Модель на 60 строчек	АВТО	ВРУЧНУЮ	АВТО	ВРУЧНУЮ		Модель на 100 строчек	Модель на 80 строчек	Модель на 60 строчек	АВТО	ВРУЧНУЮ	АВТО	ВРУЧНУЮ
	47	**43**	**37**	6.5	3.0 - 6.5	0.5	0.3 - 1.5		**62**	**55**	—	6.0	3.5 - 6.0	2.5	1.5 - 2.5
	48	**44**	**38**	6.0	3.0 - 6.0	0.5	0.3 - 1.5		**63**	**56**	**47**	6.0	3.5, 6.0	1.8	0.8 - 2.5
	49	**45**	**39**	6.0	3.0 - 6.0	0.5	0.3 - 1.5		**64**	**57**	**48**	6.0	3.5, 6.0	Varied	—
	50	—	—	6.0	3.0 - 6.0	0.5	0.3 - 1.5		**65**	—	—	6.0	3.5, 6.0	Varied	—
	51	—	—	6.0	3.0 - 6.0	0.5	0.3 - 1.5		**66**	**58**	**49**	6.0	3.5 - 6.0	1.3	0.8 - 4.0
	52	**46**	**40**	5.0	3.5 - 6.0	0.5	0.3 - 1.5		**67**	**59**	—	6.0	3.5 - 6.0	1.3	0.8 - 4.0
	53	**47**	**41**	6.0	3.0 - 6.0	0.5	0.3 - 3.0		**68**	**60**	**50**	6.0	3.5 - 6.0	1.8	1.0 - 4.0
	54	**48**	—	6.0	3.0 - 6.0	0.5	0.3 - 3.0		**69**	—	—	6.0	3.5 - 6.0	1.8	1.0 - 4.0
	55	**49**	**42**	6.5	3.5 - 6.5	0.5	0.3 - 2.5		**70**	**61**	**51**	6.0	3.0 - 6.0	2.5	1.0 - 2.5
	56	**50**	**43**	6.0	3.5 - 6.0	0.5	0.3 - 1.5		**71**	—	—	6.0	3.0 - 6.0	2.5	1.0 - 2.5
	57	**51**	**44**	6.0	3.0 - 6.0	0.5	0.3 - 1.5		**72**	**62**	—	4.5	3,4.5,6	2.5	1.5 - 2.5
	58	**52**	**45**	6.0	3, 4.5, 6	0.5	0.3 - 1.3		**73**	—	—	4.5	3,4.5,6	2.5	1.5 - 2.5
	59	—	—	3.5	2.0 - 6.0	0.5	0.5 - 1.0		**74**	**63**	**52**	4.5	3, 4.5, 6	2.5	1.5 - 2.5
	60	**53**	—	5.0	2.0 - 6.5	0.5	0.5, 0.8		**75**	—	—	4.5	3, 4.5, 6	2.5	1.5 - 2.5
	61	**54**	**46**	6.0	3.5 , 6.0	2.0	1.5 - 2.5		**76**	**64**	**53**	5.0	3.5 - 6.0	2.5	1.5 - 2.5

СТРОЧКА	НОМЕР СТРОЧКИ			ШИРИНА		ДЛИНА		СТРОЧКА	НОМЕР СТРОЧКИ			ШИРИНА		ДЛИНА	
	Модель на 100 строчек	Модель на 80 строчек	Модель на 60 строчек	АВТО	ВРУЧНУЮ	АВТО	ВРУЧНУЮ		Модель на 100 строчек	Модель на 80 строчек	Модель на 60 строчек	АВТО	ВРУЧНУЮ	АВТО	ВРУЧНУЮ
	77	—	—	5.0	3.5 - 6.0	2.5	1.5 - 2.5		**89**	—	—	—	—	2	2.0 - 4.0
	78	**65**	—	5.0	3.0 - 6.5	2.5	1.5 - 2.5		**90**	**73**	**55**	3.0	2.0 - 4.5	—	—
	79	—	—	5.0	3.0 - 6.5	2.5	1.5 - 2.5		**91**	—	—	—	—	0.5	0.5, 0.8
	80	**66**	**54**	5.0	3.0 - 6.0	2.0	1.0 - 2.5		**92**	—	—	—	—	—	—
	81	**67**	—	5.0	3.5 - 6.5	2.5	1.5 - 2.5		**93**	—	—	—	—	0.5	0.5, 0.8
	82	—	—	4.5	3.0 , 4.5 6.0	2.5	1.5 - 2.5		**94**	**74**	**56**	—	—	0.5	0.5, 0.8
	83	**68**	—	6.0	3.5 - 6.0	2.5	1.5 - 2.5		**95**	**75**	**57**	—	—	0.5	0.5, 0.8
	84	**69**	—	5.0	3.5 - 6.0	2.5	1.5 - 2.5		**96**	**76**	**58**	—	—	0.5	0.5, 0.8
	85	**70**	—	6.3	3.8 - 6.3	1.3	1.0 - 2.0		**97**	**77**	**59**	—	—	0.5	0.5, 0.8
	86	**71**	—	5.0	3.0 - 6.0	2.5	1.5 - 2.5		**98**	**78**	—	—	—	0.5	0.5, 0.8
	87	—	—	5.0	4.0 - 6.0	2.5	1.5 - 2.5		**99**	**79**	—	—	—	0.5	0.5, 0.8
	88	**72**	—	5.0	2.0 - 6.0	1.5	0.5 - 2.0								

СПРАВОЧНАЯ ТАБЛИЦА ПО ВЫБОРУ СТРОЧЕК

Модель
на 60 строчек

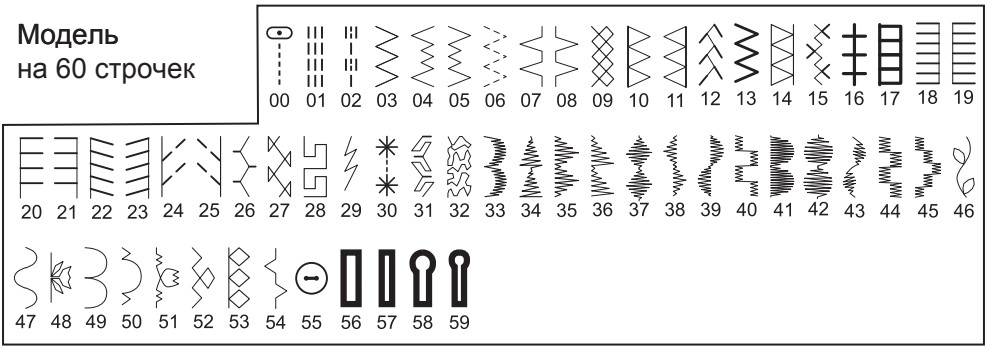

Модель
на 80 строчек

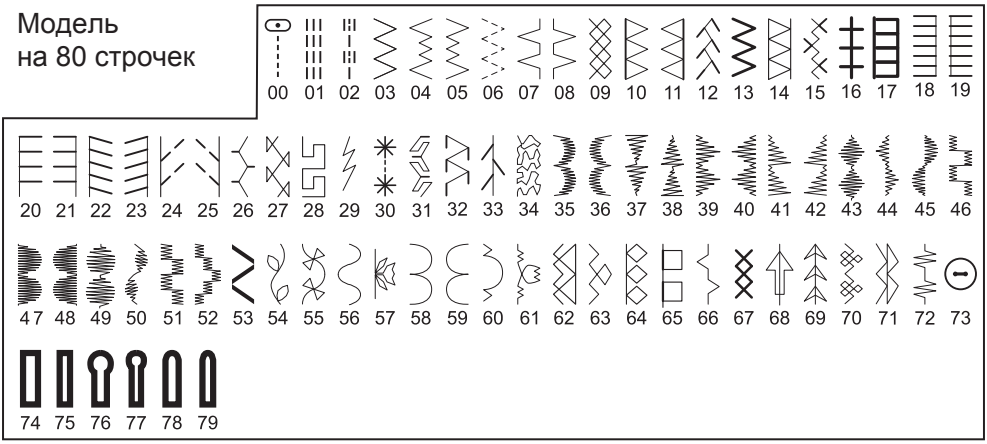

Модель
на 100 строчек

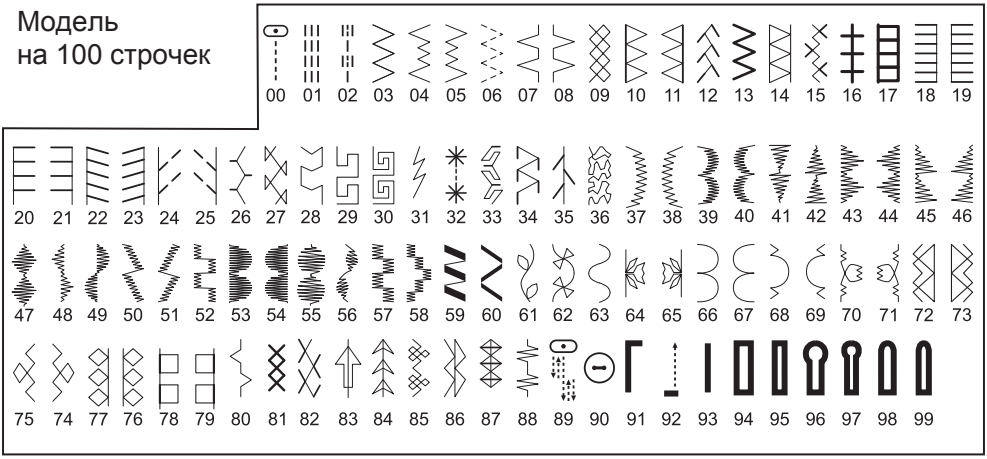

ПРЯМАЯ СТРОЧКА

Модель на 100 строчек: 00
Модель на 80 строчек: 00
Модель на 60 строчек: 00

Прямая строчка чаще всего используется для всех типов шитья. Чтобы начать работу, выполните следующие действия.

ПРИМЕЧАНИЕ: В зависимости от толщины ткани может потребоваться небольшая корректировка натяжения нитей.

1. НАСТРОЙКИ
   Прижимная лапка – универсальная
   Регулятор натяжения верхней нити – 5
   А. Регулятор натяжения верхней нити
   Б. Кнопка шитья в обратном направлении
   В. Рычаг подъема прижимной лапки
2. Проведите обе нити назад под прижимной лапкой, оставив около 10 см.
3. Подложите ткань под лапку и опустите рычаг прижимной лапки.
4. Поворачивайте маховик на себя (против часовой стрелки), пока игла не войдет в ткань.
5. Начните шить. Аккуратно направляйте ткань руками. Достигнув края материала, остановите машину.

ПРИМЕЧАНИЕ: На игольной пластине нанесены как метрические отметки, так и значения в дюймах, помогающие направлять ткань во время шитья.

6. Поворачивайте маховик на себя (против часовой стрелки), пока игла не станет в крайнее верхнее положение. Поднимите прижимную лапку, потяните материал назад и обрежьте лишние нитки с помощью нитеобрезателя, расположенного в нижней части лицевой панели, как показано на рисунке.

ПРИМЕЧАНИЕ: Во избежание распускания шва нажмите на кнопку шитья в обратном направлении и прошейте несколько стежков в начале и в конце строчки для закрепки.

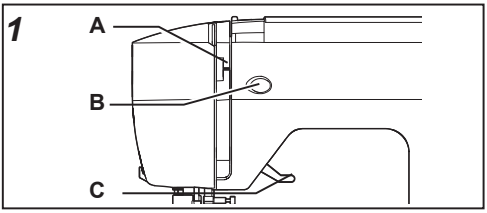

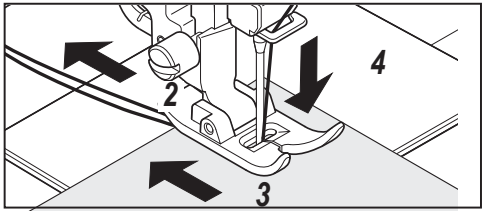

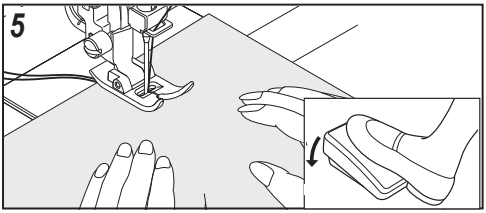

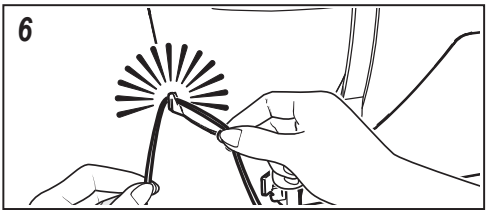

ВЫПОЛНЕНИЕ ПРЯМЫХ ШВОВ

Чтобы строчка шла прямо, направляйте ткань вдоль одной из пронумерованных направляющих линий на игольной пластине. Цифры означают расстояние от иглы в центральном положении.

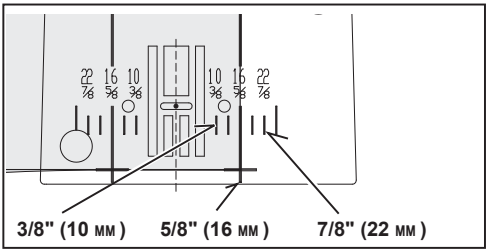

ИМИТАЦИЯ РУЧНОГО СТЕЖКА (КВИЛТИНГ)

Эта строчка имитирует ручной стежок для прострочки по верху изделия и квилтинга.

1. Заправьте шпульку нитью желаемого цвета для верхних стежков. При шитье машина будет вытягивать эту нить наверх.
2. Заправьте машину невидимой или тонкой нитью под цвет ткани. Эта нить не должна быть видна.
3. Понемногу увеличивайте натяжение нити, пока не добьетесь желаемого вида строчки.

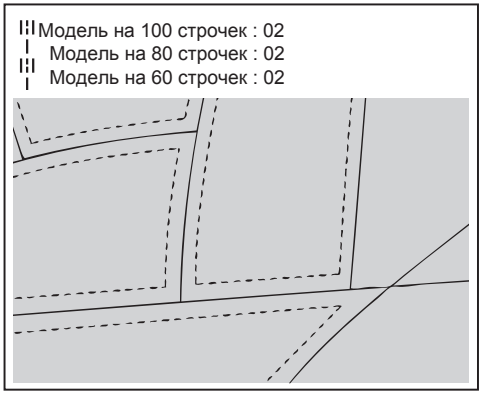

ПРИМЕЧАНИЕ: Для получения оригинального эффекта вы можете экспериментировать с различными комбинациями натяжения и длины стежка.

ВШИВАНИЕ МОЛНИИ И ОКАНТОВКА

Используйте лапку для вшивания молнии для прокладывания строчек справа или слева от молнии или рядом со шнуром.

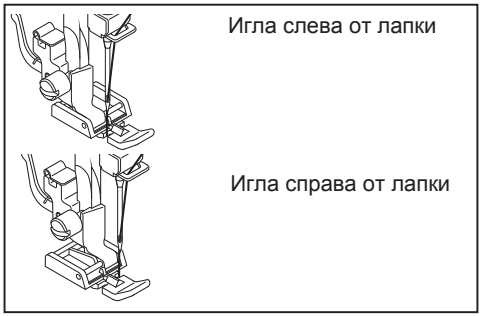

ВШИВАНИЕ МОЛНИИ

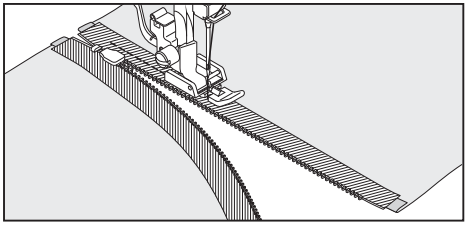

Чтобы проложить строчку по правой стороне молнии, присоедините лапку для вшивания молнии левой стороной к держателю лапки так, чтобы игла проходила через отверстие слева от лапки.
Чтобы проложить строчку по левой стороне молнии, присоедините лапку для вшивания молнии правой стороной к держателю лапки.

ОКАНТОВКА

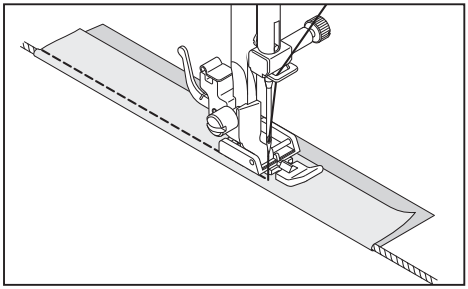

Для отделки кантом мягких тканей заверните шнур в косую бейку и прикрепите ее булавками или наметкой к основной ткани.
Присоедините лапку для вшивания молнии левой стороной к держателю лапки так, чтобы игла проходила через отверстие слева от лапки.

Полезный совет: Небольшую регулировку положения иглы для шитья ближе к канту можно осуществить с помощью регулятора ширины стежка.

СТРОЧКА ЗИГЗАГ

НАСТРОЙКИ: Прижимная лапка – универсальная
Регулятор натяжения верхней нити – 5.

Модель на 100 строчек: 03
Модель на 80 строчек: 03
Модель на 60 строчек: 03

Верхняя нить может появляться с изнанки в зависимости от нити, ткани, типа строчки и скорости шитья, однако нижняя нить никогда не должна появляться на лицевой стороне ткани.
Если нижняя нить появляется на лицевой стороне или ткань морщится, уменьшите натяжение нити с помощью регулятора натяжения верхней нити.

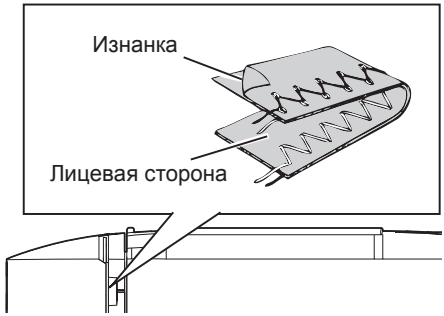

РЕГУЛИРОВКА ШИРИНЫ И ДЛИНЫ СТЕЖКА

Темно-серое окошко соответствует значению по умолчанию (5), которое устанавливается автоматически при выборе строчки.
Для строчки зигзаг длина стежка составляет 2 мм, а ширина стежка - 5 мм.

Светло-серые окошки указывают на все возможные варианты, которые могут быть установлены пользователем вручную.

Ширина стежка

Длина стежка

мм	0	0.5	1.0	1.5	2.0	2.5	3.0	3.5	4.0	4.5	5.0	5.5	6.0
0													
0.3													
0.5													
0.8													
1.0													
1.3													
1.5													
1.8													
2.0													
2.5													
3.0													

ТРЕХСТУПЕНЧАТЫЙ ЗИГЗАГ

НАСТРОЙКИ: Прижимная лапка - универсальная
Регулятор натяжения верхней нити – 5

Это прочная строчка - как следует из ее названия, она состоит из трех коротких стежков, в то время как обычный зигзаг состоит только из одного. Поэтому она рекомендуется для обработки кромок любых материалов. Она также идеально подходит для починки разрывов ткани, обработки полотенец, для пэчворка и пришивания эластичной ленты.

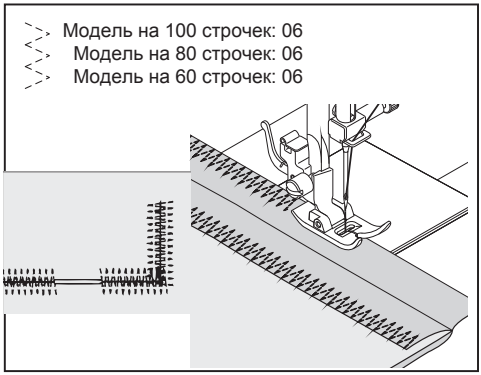

ПРИМЕЧАНИЕ: Починка разрывов или обработка края ткани, как показано на рисунке, требует ручной регулировки длины стежка.

БЕЛЬЕВАЯ СТРОЧКА

НАСТРОЙКИ: Прижимная лапка - универсальная
Регулятор натяжения верхней нити – 5

Подверните необработанный край и прижмите. Расположите ткань лицевой стороной вверх так, чтобы зигзагообразная часть строчки захватывала сложенную кромку, создавая на ткани волнистый шов. Обрежьте лишнюю ткань с изнанки как можно ближе к строчке.

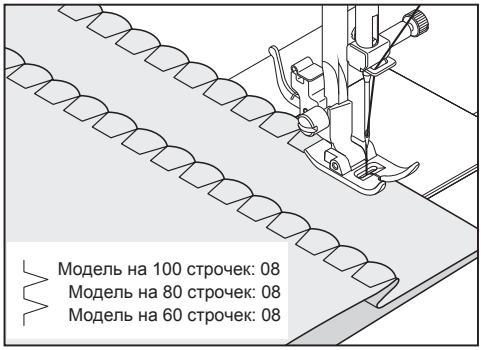

Полезный совет: Для получения желаемого результата предлагаем поэкспериментировать с различной шириной и длиной стежка и натяжением нитей.

АТЛАСНАЯ СТРОЧКА

Эта плотная строчка используется для аппликации, усиления областей повышенной нагрузки и т.д. Слегка ослабьте натяжение верхней нити и установите длину стежка от 0.5 до 2.0 для атласной строчки. Во избежание сморщивания используйте стабилизатор или подкладочный материал.

ПРИМЕЧАНИЕ: Для шитья плотных атласных строчек используйте лапку для атласных строчек.

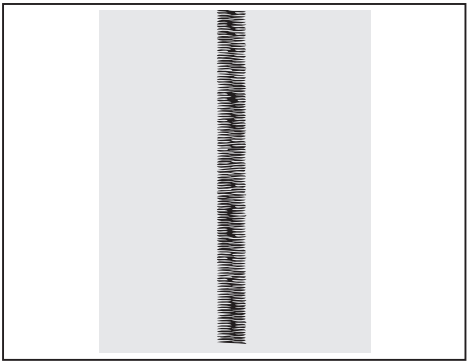

ИЗМЕНЕНИЕ ШИРИНЫ АТЛАСНОЙ СТРОЧКИ

Изменение ширины атласной строчки происходит относительно центрального положения иглы, как показано на рисунке.

ПРИШИВАНИЕ ПУГОВИЦЫ

НАСТРОЙКИ: Прижимная лапка - универсальная
Штопальная пластинка

Модель на 100 строчек: 90
Модель на 80 строчек: 73
Модель на 60 строчек: 55

Поместите ткань и пуговицу под лапку. Опустите прижимную лапку. Поверните маховик, убедившись, что игла проходит сквозь левое и правое отверстия пуговицы. Отрегулируйте ширину стежка в случае необходимости. Прошейте 10 стежков. Если Вам нужно пришить пуговицу на ножке, положите штопальную иглу на пуговицу и прошейте поверх нее, как показано на рисунке.

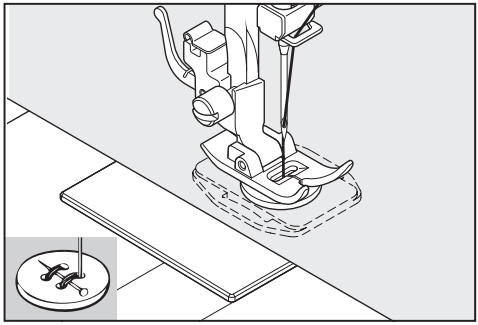

Полезный совет: Для закрепки свяжите обе нити с изнаночной стороны ткани.

ПОТАЙНАЯ ПОДРУБОЧНАЯ СТРОЧКА

Модель на 100 строчек: 04, 05, 07
Модель на 80 строчек: 04, 05, 07
Модель на 60 строчек: 04, 05, 07

НАСТРОЙКИ: Прижимная лапка – универсальная
Регулятор натяжения верхней нити – 5.

Потайная подрубочная строчка обычно используется для создания почти незаметных швов на кромках штор, брюк, юбок и т.д.

– Обычная потайная строчка для стандартных тканей
–
–

– Эластичная потайная строчка для тонких и тянущихся тканей
–
–

От средних до тяжелых тканей

1

Изнанка

2

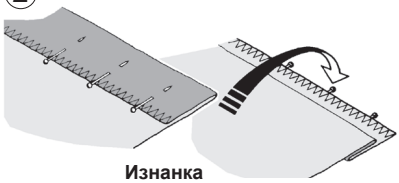

Изнанка

3

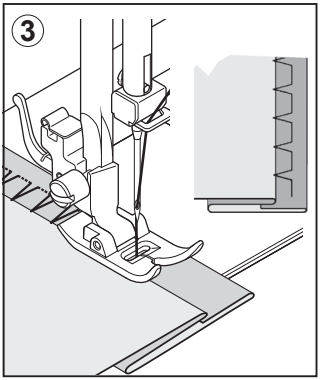

Тонкие ткани

1

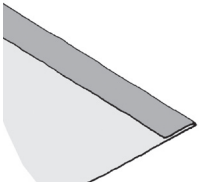

Изнанка

2

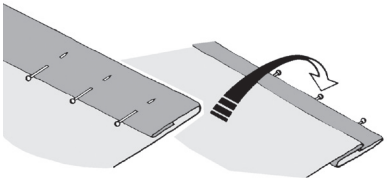

Изнанка

4 **Лицевая сторона**

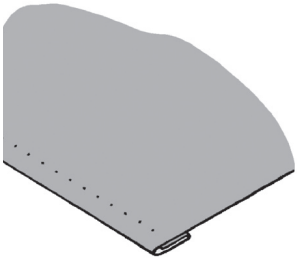

1. Обработайте край изделия ниткой подходящего цвета. На тонких тканях подверните и прижмите край на 1,3 см или меньше. На средних и тяжелых тканях обметайте необработанную кромку.
2. Затем сложите ткань, как показано на рисунке, изнаночной стороной вверх.
3. Поместите ткань под лапку. Поворачивайте маховик на себя (против часовой стрелки), пока игла не станет в крайнее верхнее положение. Она должна захватывать ткань лишь в месте сгиба.

ПРИМЕЧАНИЕ: Кроме настройки лапки можно использовать регулятор ширины стежка. Регулятор ширины стежка изменяет размах иглы на более узкий или более широкий стежок.

Шейте медленно, аккуратно продвигая ткань вдоль направляющей линейки.

4. По завершении строчка будет почти незаметна на лицевой стороне ткани.

ПРИМЕЧАНИЕ: Для выполнения потайной строчки нужна практика. Перед началом работы выполните пробное шитье на клочке ткани.

ДЕКОРАТИВНЫЕ И ЭЛАСТИЧНЫЕ СТРОЧКИ

НАСТРОЙКИ: Прижимная лапка – универсальная
Регулятор натяжения верхней нити – 5.

Эластичные строчки используются в основном на вязаных или тянущихся тканях, но могут применяться и на тканых материалах.

ПРЯМАЯ ЭЛАСТИЧНАЯ СТРОЧКА

Прямая эластичная строчка намного прочнее обычной прямой строчки, поскольку она прошивается три раза - вперед, назад и вперед. Она особенно подходит для усиления швов на спортивной одежде из эластичных и неэластичных тканей, а также для криволинейных швов, на которые приходится повышенная нагрузка. Эту строчку можно также использовать как отделочную на лацканах, воротниках и манжетах для придания изделию законченного вида.

Модель на 100 строчек: 01
Модель на 80 строчек: 01
Модель на 60 строчек: 01

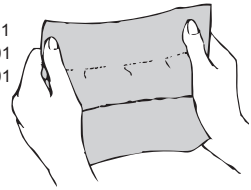

СОТОВАЯ СТРОЧКА

Сотовая строчка идеально подходит для создания сборок, а также в качестве запошивочной строчки и для крепления эластичных кружев.

1. Для создания сборок сначала сделайте несколько рядов складок вдоль ткани, которую вы хотите присборить.
2. Положите под место сборок полоску подкладочной ткани (например, органзы).
3. Прострочите поверх складок сотовой строчкой, таким образом закрепив их.

Модель на 100 строчек: 09
Модель на 80 строчек: 09
Модель на 60 строчек: 09

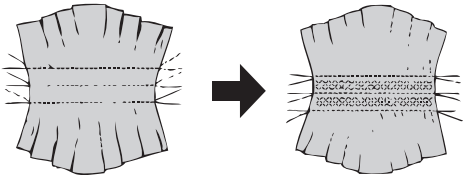

ОВЕРЛОЧНАЯ СТРОЧКА

Эта строчка используется в швейной промышленности для изготовления спортивной одежды - она формирует и обрабатывает край изделия в один прием. В частности, она очень эффективна для обработки необработанных или сыплющихся краев изделий.

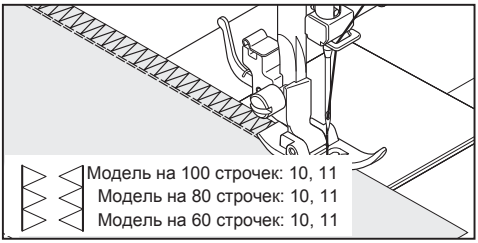

СТРОЧКА «ЕЛОЧКА»

Изящный вид этой строчки позволяет использовать ее как для декоративного оформления изделия, так и для пришивания кружев и тесьмы. Она также идеально подходит для квилтинга и стачивания краев материалов.

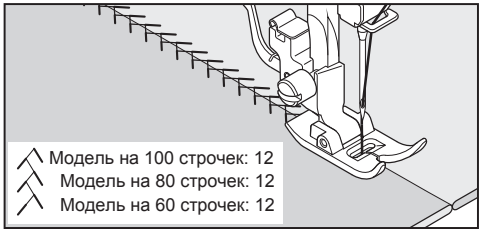

УСИЛЕННЫЙ ТРОЙНОЙ ЗИГЗАГ

Эта строчка используется главным образом для декоративной обработки изделия. Она идеально подходит для окантовки воротников, пройм, рукавов и низа одежды. Если вручную установить очень узкую ширину, то эту строчку можно использовать для выполнения швов, которые будут выдерживать повышенную нагрузку.

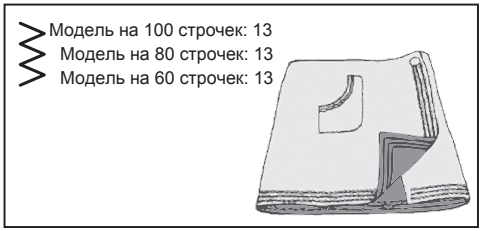

ДВОЙНАЯ ОВЕРЛОЧНАЯ СТРОЧКА

Двойная оверлочная строчка используется в основном для трех задач. Она идеально подходит для пришивания эластичной ленты, для запошива, а также для одновременного стачивания и запошива. Она обычно используется на слегка эластичных и неэластичных тканях, таких как лен, твид, а также на средних и тяжелых хлопчатобумажных тканях.

СТРОЧКА «КРЕСТ-НАКРЕСТ»

Эта строчка используется в основном в качестве декоративной машинной вышивки.

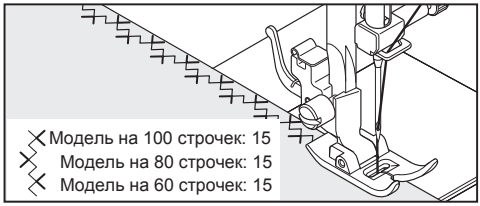

СТРОЧКА ДЛЯ КВИЛТИНГА

Эта строчка используется для декоративной отделки кромок и для придания изделию эффекта фамильной реликвии.

Полезный совет: Небольшая корректировка натяжения нити в сторону увеличения увеличит размер отверстий при использовании «иглы с крылышками».

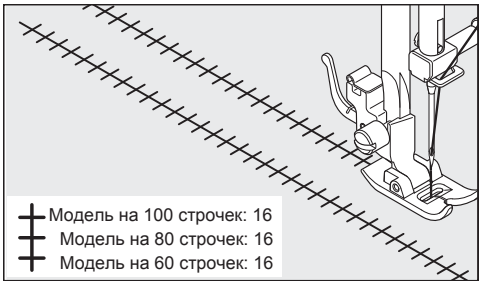

СТРОЧКА «ЛЕСЕНКА»

Строчка «лесенка» используется главным образом для выполнения ажурной строчки. Ее также можно использовать для пришивания тонкой тесьмы контрастного цвета или в цвет ткани. Прошив строчку по центру тесьмы, вы придадите своему изделию эффектный и законченный вид. Еще одно применение этой строчки - вышивание поверх тонкой ленты, пряжи или эластичной ленты. Для выполнения ажурной строчки возьмите грубую ткань типа льна, прострочите и выдерните несколько нитей внутри «лесенки» для создания воздушного узора.

ОТКРЫТАЯ ОБМЕТОЧНАЯ СТРОЧКА

Открытая обметочная строчка - это традиционная строчка, используемая для создания эффекта зубчатых краев и для аппликаций.

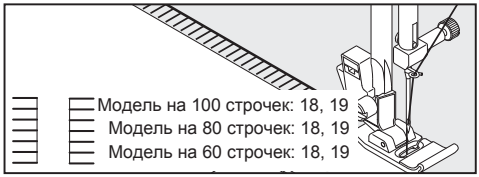

ЗАКРЫТАЯ ОБМЕТОЧНАЯ СТРОЧКА

Это традиционный вид ручной строчки, используемый для пришивания окантовочной ленты вдоль кромок постельного белья, в частности одеял. Эта многофункциональная строчка также может быть использована для пришивания аппликаций, создания ажурных строчек и бахромы.

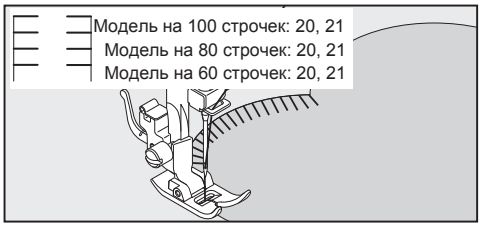

КОСАЯ ОБМЕТОЧНАЯ СТРОЧКА

Эта строчка отлично подходит для создания ажурных кромок на столовом белье. Кроме того, с ее помощью можно также создать зубчатые края на тонких материалах. Прострочите вдоль необработанной кромки ткани, затем обрежьте лишний материал близко ко шву.

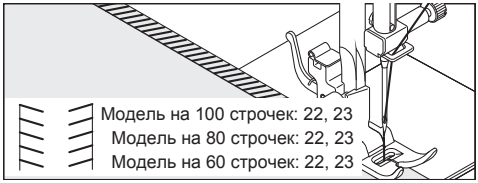

КОСАЯ ОВЕРЛОЧНАЯ СТРОЧКА

Эта строчка одновременно сшивает и обметывает края изделия, создавая узкий, гибкий шов, который особенно подходит для купальников, спортивной одежды, футболок, детской одежды из эластичного нейлона и джерси.

СТРОЧКА ДВОЙНЫМ КРЕСТОМ

Используется для шитья и отделки эластичных тканей и для декоративных работ.

СТРОЧКА «ГРЕЧЕСКИЙ КЛЮЧ»

Традиционная строчка, подходящая для декоративной отделки кромок и краев материалов.

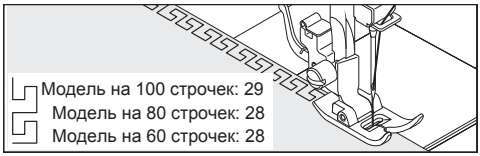

СТРОЧКА «РЫБЬЯ КОСТЬ»

Используется в основном в качестве декоративной машинной строчки.

СТРОЧКА «ВЕТОЧКА»

Эта универсальная строчка используется для стачивания материалов, а также для декоративной машинной вышивки.

УСИЛЕННАЯ ОВЕРЛОЧНАЯ СТРОЧКА

Это идеальная строчка для притачивания эластичной ленты. Она также может использоваться для создания сборок и для обработки края изделия.

СОЕДИНИТЕЛЬНАЯ СТРОЧКА (МЕРЕЖКА)

НАСТРОЙКИ: Прижимная лапка - универсальная
Регулятор натяжения верхней нити – 5

Это популярная декоративная строчка. Ее также можно использовать для сшивания двух частей ткани, оставляя небольшой зазор между ними. Загните припуск вдоль обрезанных краев и проутюжьте. Приметайте загнутые края к папиросной бумаге, оставив между ними зазор в 0,3 см. Прострочите поверх зазора таким образом, чтобы игла захватывала складку с обоих краев. Удалите наметку и бумагу и проутюжьте.

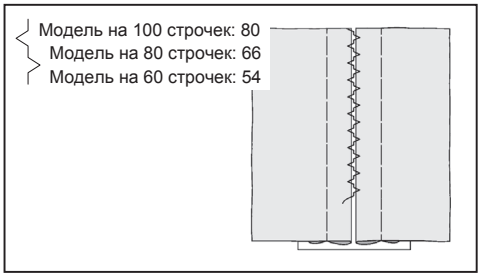

ДЕКОРАТИВНАЯ СТРОЧКА ДЛЯ ПЕЧВОРКА

Используется в основном в качестве декоративной машинной строчки.

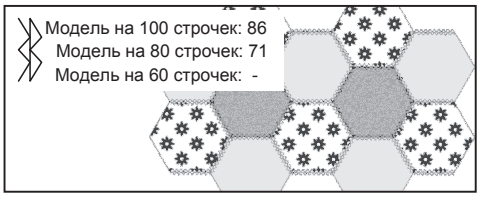

БОЛЬШЕ ДЕКОРАТИВНЫХ СТРОЧЕК И ИДЕЙ ДЛЯ ДЕКОРАТИВНОГО ШИТЬЯ НА МАШИНЕ

НАСТРОЙКИ: Прижимная лапка – универсальная
Регулятор натяжения верхней нити – 5 или 1

Рекомендуется осуществлять пробное шитье на кусочке ткани, чтобы проверить внешний вид выбранной декоративной строчки.

Перед началом шитья всегда проверяйте количество нити на шпульке и катушке, чтобы убедиться, что нить не закончится во время шитья.

Для получения качественной строчки используйте стабилизатор, который в дальнейшем удаляется.

Полезный совет: Нижняя нить не должна появляться на лицевой стороне ткани, поэтому может понадобиться слегка ослабить натяжение нити.

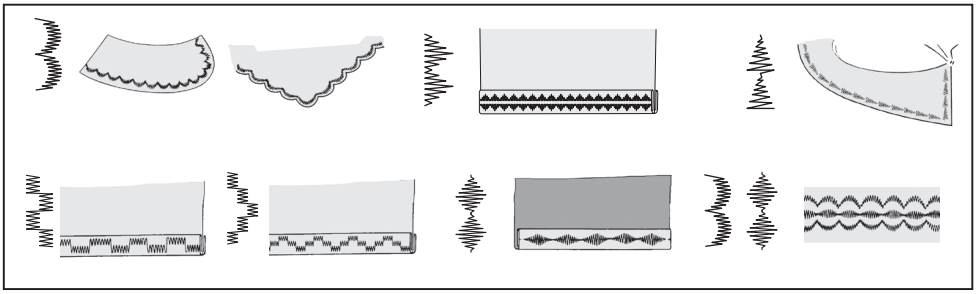

ВЫМЕТЫВАНИЕ ПЕТЛИ

АВТОМАТИЧЕСКАЯ ПЕТЛЯ

ИСПОЛЬЗОВАНИЕ ЛАПКИ ДЛЯ ВЫМЕТЫВАНИЯ ПЕТЕЛЬ

Ваша машина предлагает две различные ширины для закрепок, петель в виде ключа и петель с округлым концом, которые выметываются автоматически по размерам пуговицы. Все это делается в один простой прием.

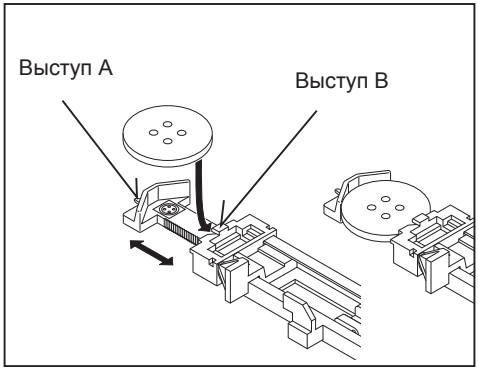

ПРОЦЕДУРА:

- Подложите под место выметывания петли подкладочный материал. Используйте стабилизатор или обычную ткань.
- Выметайте пробную петлю на кусочке ткани, с которой вы работаете. Затем проверьте, хорошо ли проходит пуговица через петлю.

Модель на 100 строчек: 94, 95
Модель на 80 строчек: 74, 75
Модель на 60 строчек: 56, 57

Модель на 100 строчек: 96, 97
Модель на 80 строчек: 76, 77
Модель на 60 строчек: 58, 59

Модель на 100 строчек: 98, 99
Модель на 80 строчек: 78, 79
Модель на 60 строчек: - , -

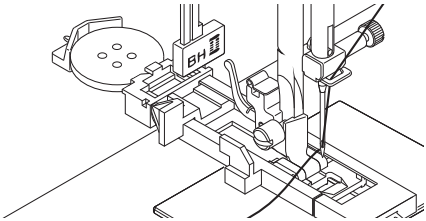

1. Выберите один из видов петельной строчки.
2. Замените прижимную лапку на лапку для выметывания петель. (См. раздел «Замена прижимной лапки» на стр. 28)
3. Вставьте пуговицу в соответствующую секцию в лапке. (См. «Использование лапки для выметывания петель» выше)
4. Опустите рычаг выметывания автоматической петли (C) так, чтобы он прошел между ограничителями (A) и (B).
5. Отметьте расположение петли на ткани.
6. Поместите ткань под лапку. Вытяните нижнюю нить под тканью назад приблизительно на 10 см.
7. Совместите намеченную петлю на ткани с отметкой на лапке, затем опустите лапку.
8. Придерживая верхнюю нить, начните шить.

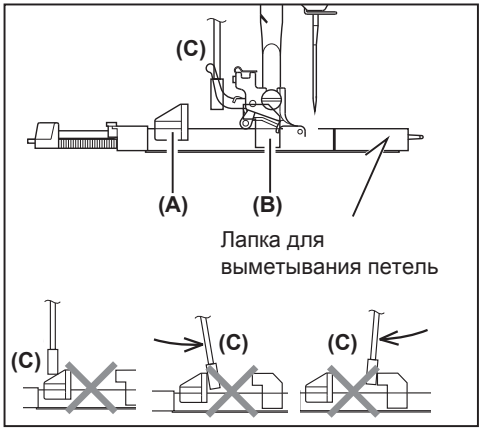

• Петля будет выметана автоматически в следующей последовательности.

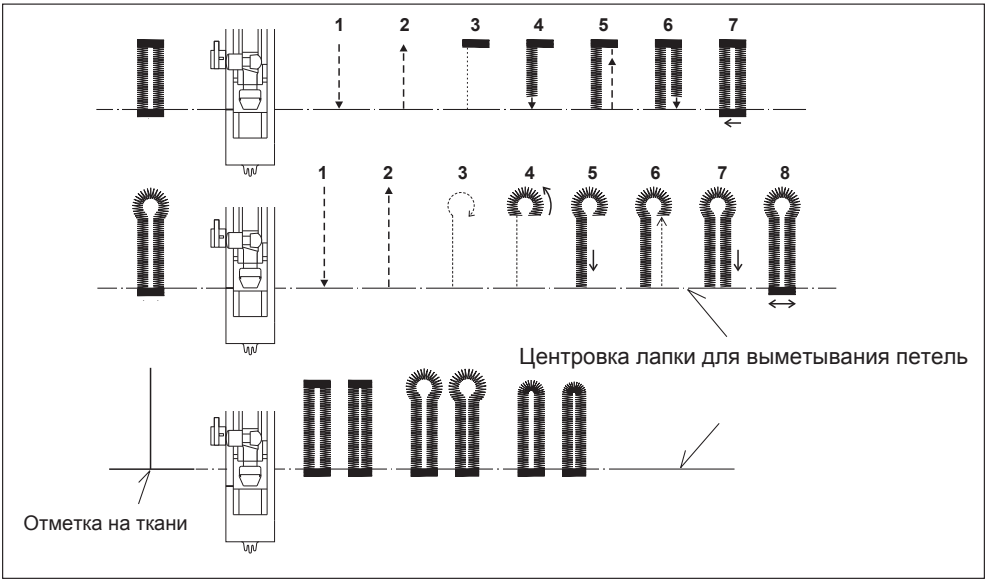

9. После окончания выметывания петли разрежьте ткань в середине петли с помощью распарывателя/ножа для прорезывания петель.

Будьте аккуратны - не повредите стежки.

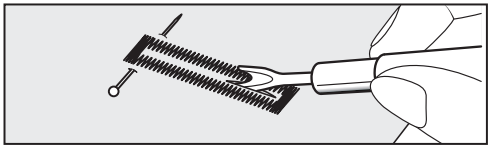

ПЕТЛЯ С ВКЛАДНОЙ НИТЬЮ

Заведите нить (тамбурную нить или каркасную нить для выметывания петли) за выступ около секции для пуговицы, проведите оба конца нити вперед под лапку и свяжите их, как показано на рисунке. Выметайте петлю так, чтобы зигзагообразные стежки покрыли нить. После завершения выметывания петли снимите нить с лапки. Аккуратно потяните за нить и обрежьте лишнее.

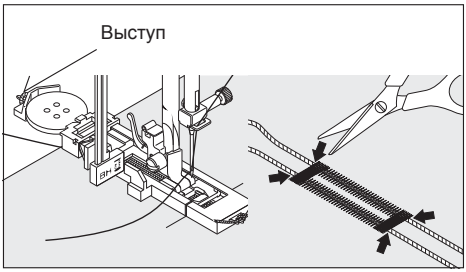

3. УХОД ЗА МАШИНОЙ

Внимание!	Всегда отключайте машину от электросети, вынув вилку из розетки.

Для обеспечения оптимальной работы вашей швейной машины необходимо всегда содержать ее основные части в чистоте.
Всегда отключайте машину от электросети, вынув вилку из розетки.

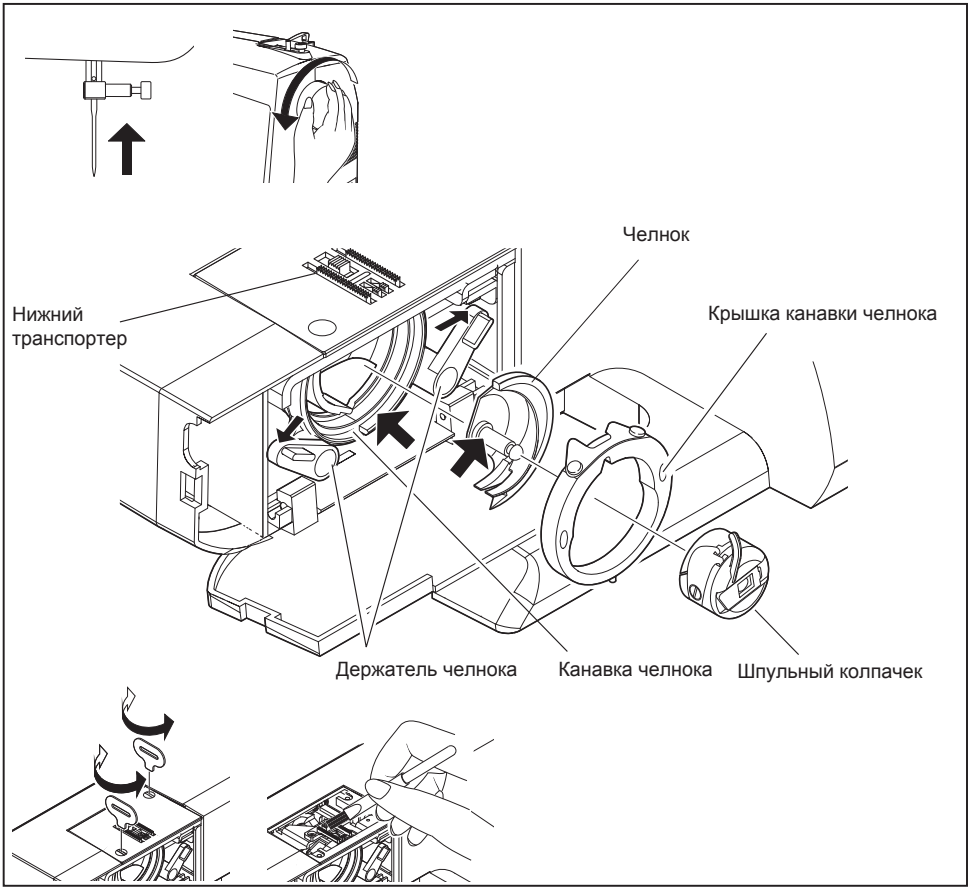

ЧИСТКА ТРАНСПОРТЕРА И ЧЕЛНОЧНОЙ ЗОНЫ

A. Переведите иглу в крайнее верхнее положение.
B. 1. Извлеките шпульный колпачок из челнока.
   2. Раздвиньте оба держателя челнока.
   3. Снимите крышку канавки челнока и выньте челнок.
C. Очистите зубцы транспортера и челночную зону с помощью щеточки.

ПРИМЕЧАНИЕ: Нанесите одну каплю швейного масла на штифт в центре челнока и в канавку челнока, как указано стрелками.

D. 1. Проверьте, чтобы канавка челнока создавала форму полумесяца с левой стороны машины.
   2. Удерживая челнок за центральный штифт, вставьте его на место таким образом, чтобы он создавал форму полумесяца с правой стороны.
   3. Установите крышку канавки челнока на место.
   4. Защелкните держатели челнока на место.

ЧИСТКА ШВЕЙНОЙ МАШИНЫ И ПЕДАЛИ УПРАВЛЕНИЯ

После пользования очистите швейную машину и педаль управления. Используйте сухую тряпку для удаления пыли со швейной машины и педали управления.

ПРИМЕЧАНИЕ: Используйте сухие тряпки во избежание поражения электрическим током.

4. ДОПОЛНИТЕЛЬНЫЕ ПРИНАДЛЕЖНОСТИ

БОЛЬШАЯ ПРИСТАВНАЯ ПЛАТФОРМА

Для установки приставной платформы поднимите опорную стойку и задвиньте платформу на место, вставив штифты A, B, C и D в соответствующие отверстия в машине, как показано на рисунке.

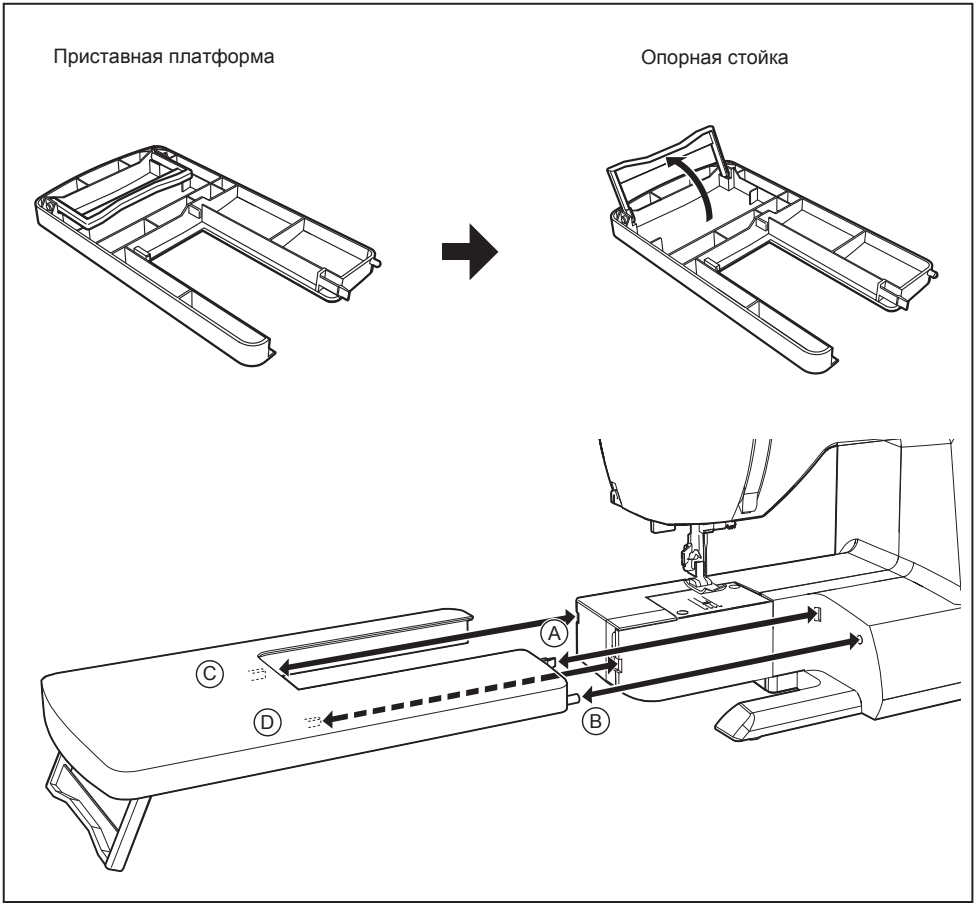

5. ОСНОВНЫЕ ПРОБЛЕМЫ И СПОСОБЫ ИХ РЕШЕНИЯ

ОБЩИЕ НЕИСПРАВНОСТИ

Машинка не шьет:

- Сетевой выключатель находиться в положении «Выкл.».
  - Включите сетевой выключатель.
- Проверьте, полностью ли подключена педаль управления (вставьте ее в соответствующий разъем).
- Рычаг выметывания автоматической петли не поднят при шитье строчек.
  - Поднимите рычаг выметывания автоматической петли.
- Рычаг выметывания автоматической петли не опущен при выметывании петли.
  - Опустите рычаг выметывания автоматической петли.
- Рычаг для намотки шпульки находится в рабочем положении
  - Переведите рычаг для намотки шпульки в нерабочее положение
  (см. стр. 15)

Машина заедает/стучит

- Нить попала в челнок.
  - Почистите челнок (см. стр. 56 - 57)
- Игла повреждена.
  - Замените иглу (см. стр. 23).

Ткань не продвигается

- Прижимная лапка не опущена
  - Опустите прижимную лапку.
- Длина стежка слишком короткая
  - Установите большую длину стежка.

НЕИСПРАВНОСТИ ПРИ ШИТЬЕ

Машина пропускает стежки.

- Игла вставлена в иглодержатель не до упора (см. стр. 23).
- Игла погнулась или затупилась.
  - Замените иглу (см. стр. 23).
- Машина неправильно заправлена (см. стр. 17 -18).
- Нить попала в челнок.
  - Почистите челнок (см. стр. 56 - 57).

Неравномерные стежки

- Размер иглы не соответствует нити и ткани (см. стр. 23).
- Машина неправильно заправлена (см. стр. 17 - 18).
- Натяжение верхней нити слишком слабое (см. стр. 24 - 25).
- Ткань тянут или толкают против движения транспортера.
  - Плавно направляйте ткань.
- Шпулька намотана неравномерно.
  - Заново заправьте шпульку.

Ломается игла.

- Ткань тянут или толкают против движения транспортера.
  - Плавно направляйте ткань.
- Размер иглы не соответствует нити и ткани (см. стр. 23).
- Игла вставлена в иглодержатель не до упора (см. стр. 23).
- С обратной стороны строчки появляется слишком много ниток.
- Верхняя нить заправлена неправильно (см. стр. 17 - 18).

ПРОБЛЕМЫ С НИТЯМИ

Запутывание нитей

- Верхняя и нижняя нити не отведены назад за прижимную лапку до начала работы.
  - Отведите обе нити назад за прижимную лапку примерно на 10 см и придерживайте их при шитье первых стежков.

Обрыв верхней нити

- Машина неправильно заправлена (см. стр. 17 - 18).
- Натяжение верхней нити слишком сильное (см. стр. 24 - 25).
- Игла погнулась
  - Замените иглу (см. стр. 23).
- Размер иглы не соответствует нити и ткани (см. стр. 21 - 22).

Обрыв нижней нити

- Нижняя нить неправильно заправлена (см. стр. 16 - 17).
- Пыль, ворс, обрывки нитей скопились в шпульном колпачке или челноке
  - Удалите мусор (см. стр. 56 - 57).

Ткань морщится

- Натяжение верхней нити слишком сильное
  - Отрегулируйте натяжение нити (см. стр. 24 - 25).
- Длина стежка слишком большая для работы с тонкими или легкими тканями.
  - Уменьшите длину стежка.

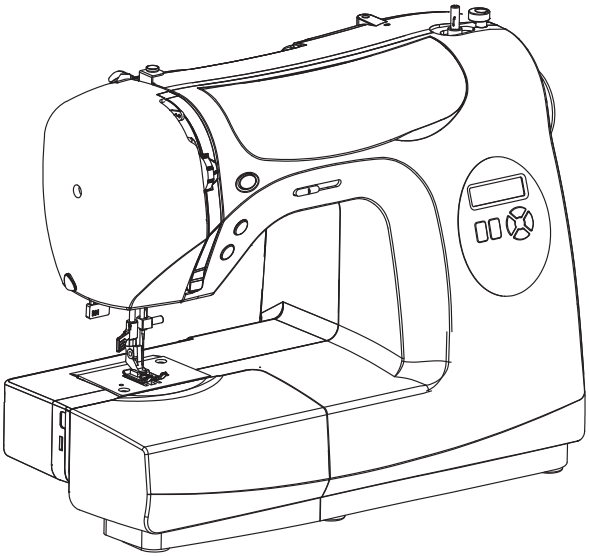

ПОСІБНИК З ЕКСПЛУАТАЦІЇ

ЗМІСТ

1. ЗНАЙОМСТВО З МАШИНОЮ

Деталі машини 9-10
Аксесуари 11
Підготування машини до роботи 12
Котушкові стержні, Важіль підйому притискної лапки 13
Штопальна пластина, Трансформація робочої платформи у рукавну 14
Намотування шпульки 15
Виймання шпульного ковпачка з човника, Встановлення шпульки у шпульний ковпачок.....16
Встановлення шпульного ковпачка у човник, Заправлення верхньої нитки.....17-18
Використання автоматичного заправника нитки 19
Витягування нижньої нитки 20
Таблиця відповідності голок, ниток і матеріалів.....21-22
Заміна голки 23
Регулювання натягу верхньої нитки 24-25
Функції панелі управління, Положення голки для прямої строчки.....26-27
Регулювання натягу нижньої нитки, Заміна притискної лапки 28
Сервісні повідомлення 29
Кнопка шиття у зворотному напрямку ..30

2. ПОЧАТОК РОБОТИ

Коротка довідкова таблиця ширини і довжини стібка 31-34
Довідкова таблиця з вибору строчок.....35
Пряма строчка.....36-37
Прокладання рівних швів
Імітація ручного стібка (квілтинг) 38-39
Вшивання блискавки і обробка кантом
Строчка зиґзаґ.....40
Регулювання ширини і довжини стібка
Триступінчатий зиґзаґ, Білизняна строчка.....41-42
Атласна строчка, Збільшення ширини атласної строчки
Пришивання ґудзика.....43
Потайна строчка.....44-45
Декоративні та еластичні строчки.....46-51
Пряма еластична строчка, Сотова строчка, Оверлочна строчка, Строчка «ялинка», Посилений потрійний зиґзаґ, Подвійна оверлочна строчка, Строчка «хрест-навхрест», Строчка для квілтингу, Строчка «драбинка», Відкрита обметувальна строчка, Закрита обметувальна строчка, Коса обметувальна строчка, Коса оверлочна строчка, Строчка подвійним хрестом, Строчка «грецький ключ», Строчка «риб'яча кістка», Строчка «гілочка», Посилена оверлочна строчка, З'єднувальна строчка (мережка), Декоративна строчка для печворку
Більше декоративних строчок та ідей для декоративного машинного шиття ...52
Обметування петлі.....53-55
Автоматичне обметування петлі, Петлі з вкладною ниткою

3. ДОГЛЯД ЗА МАШИНОЮ

Чищення транспортера і човникової зони.....56-57

4. ДОДАТКОВІ АКСЕСУАРИ

Широка знімна платформа.....58

5. НЕСПРАВНОСТІ ТА СПОСОБИ ЇХ УСУНЕННЯ

.....59-60

Розміри: 37,6 см * 19,7 см * 30,1 см
Маса обладнання: 6,6 кг
Номінальна потужність: 230 В ~
Номінальна частота: 50 Гц
Номінальна споживана потужність: 65 Вт
Температура робочого середовища: Звичайна температура
Рівень акустичного шуму: менше 70 дБ (А)

1. ЗНАЙОМСТВО З МАШИНОЮ

1. Диск натягу шпульної нитки
2. Ниткопритягувач
3. Регулятор натягу верхньої нитки
4. Лицьова панель
5. Ніж для обрізання ниток
6. Знімна робоча поверхня / Пенал для аксесуарів
7. Важіль для намотування шпульки
8. Стопор намотування шпульки
9. Довідкова таблиця з вибору строчок
10. Функціональні кнопки
11. Ручка
12. Горизонтальний стержень для котушки
13. Маховик
14. Вимикач живлення/освітлення
15. Роз’єм для мережного шнура
16. Табличка з паспортними даними
17. Нитконаправник
18. Важіль обметування автоматичної петлі
19. Важіль підйому притискної лапки
20. Нитконаправник
21. Автоматичний заправник нитки
22. Нитконаправник
23. Гвинт кріплення стійки лапки
24. Голка
25. Голкова пластина
26. Голковід
27. Ніж для обрізання ниток
28. Важіль стійки лапки
29. Гвинт голкотримача
30. Притискна лапка
31. Нижній транспортер
32. Мережний шнур
33. Педаль управління
34. Посібник з експлуатації
35. Регулятор швидкості шиття

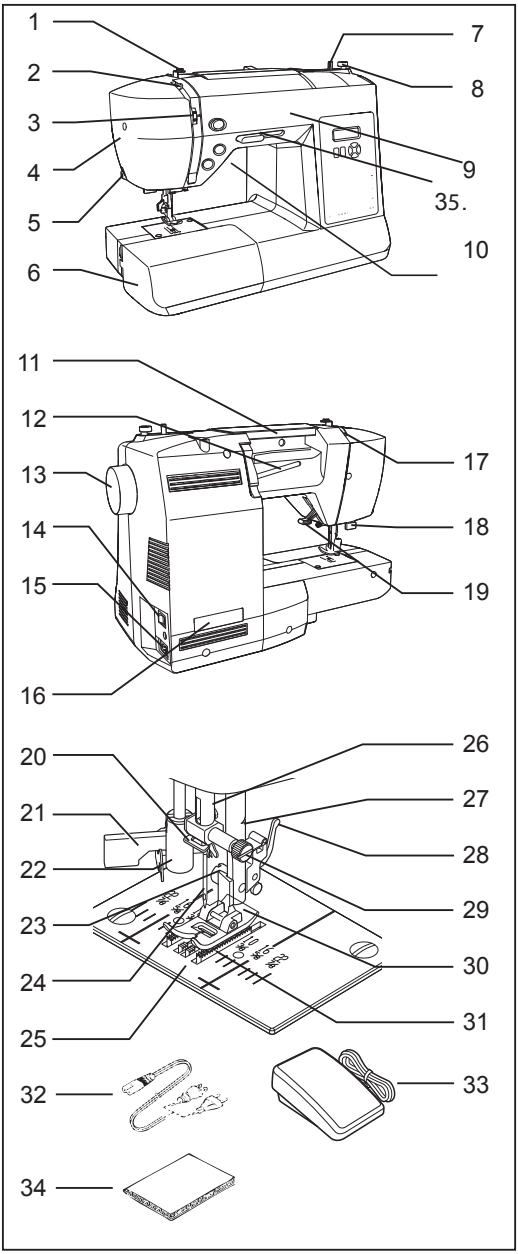

АКСЕСУАРИ

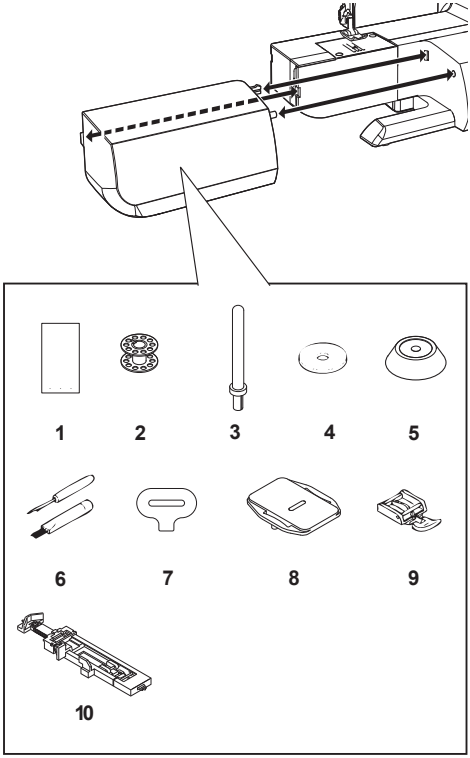

1. Голки
2. Шпульки
3. Додатковий стержень для котушки
4. Фетрові прокладки для котушки
5. Ковпачок для котушки
6. Розпорювач/Ніж для прорізування петель і щіточка
7. Викрутка для голкової пластини
8. Штопальна пластина
9. Лапка для вшивання блискавки
10. Лапка для обметування петлі

Притискна лапка, що йде в комплекті вашої машини, називається універсальною лапкою і використовується для більшості швейних задач.

ПІДГОТУВАННЯ МАШИНИ ДО РОБОТИ

Завжди від'єднуйте машину від електромережі, виймаючи вилку з розетки.

Перед першим використанням машини приберіть надлишки масла з голкової пластини.

МЕРЕЖНИЙ ШНУР / ПЕДАЛЬ УПРАВЛІННЯ

Підключіть мережний шнур до роз'єму на машині (1) і до розетки (2), як зображено на малюнку. Приєднайте педаль управління (3) до роз'єму для мережного шнура.

ПРИМІТКА: Якщо не підключити педаль управління, машина не буде працювати.

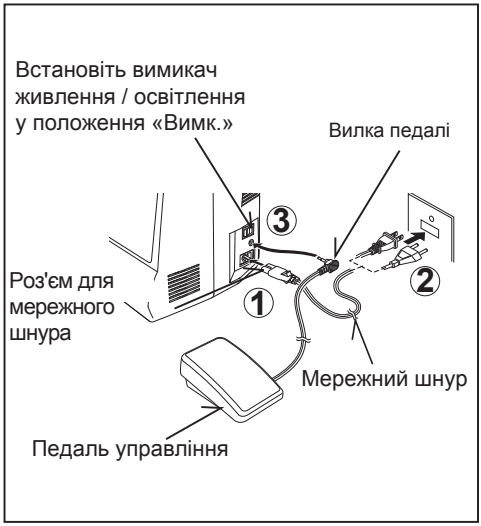

ВИМИКАЧ ЖИВЛЕННЯ/ ОСВІТЛЕННЯ

Ваша машина не буде працювати, поки ви не увімкнете вимикач живлення/освітлення. Один і той самий вимикач контролює як живлення, так і освітлення. Під час обслуговування машини, заміни голки тощо машина повинна бути відключена від електромережі.

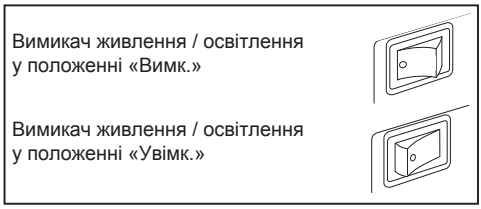

СТЕРЖНІ ДЛЯ КОТУШКИ

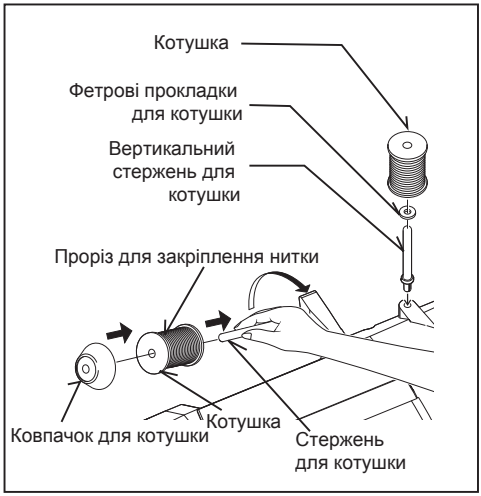

ГОРИЗОНТАЛЬНИЙ СТЕРЖЕНЬ ДЛЯ КОТУШКИ

Потягніть стержень для котушки на себе. Помістіть котушку з нитками на стержень і закріпіть її за допомогою ковпачка для забезпечення плавного розмотування нитки. Якщо котушка має проріз для закріплення нитки, її треба розташувати прорізом праворуч.

ВЕРТИКАЛЬНИЙ СТЕРЖЕНЬ ДЛЯ КОТУШКИ

Встановіть вертикальний стержень для котушки і помістіть на нього фетрову прокладку. Встановіть котушку з нитками на стержень для котушки.

ВАЖІЛЬ ПІДЙОМУ ПРИТИСКНОЇ ЛАПКИ

Існує три положення притискної лапки.

1. Нижнє положення лапки - для шиття.
2. Середнє положення лапки - для підкладання або виймання матеріалу, а також для заміни лапки.
3. Верхнє положення лапки - для підкладання більш щільного матеріалу.

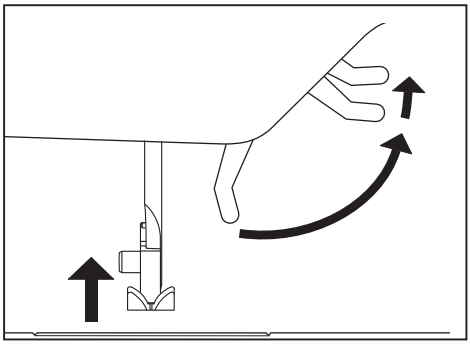

ШТОПАЛЬНА ПЛАСТИНА

Використовуйте штопальну пластину для контролювання подачі тканини під час пришивання ґудзика, вишивання або штопання у техніці вільного пересування. Підніміть голку та лапку у верхнє положення і встановіть штопальну пластину поверх голкової пластини так, щоб два штирі з нижнього боку штопальної пластини потрапили у відповідні отвори у голковій пластині.

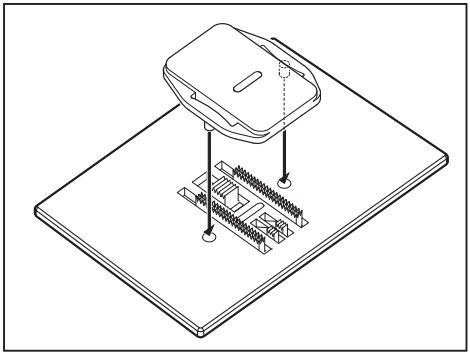

ТРАНСФОРМАЦІЯ РОБОЧОЇ ПЛАТФОРМИ У РУКАВНУ

Ваша машина може використовуватись як зі встановленою знімною робочою платформою, так і без неї.

Встановлена робоча платформа забезпечує широку робочу поверхню.

Щоб зняти робочу платформу, візьміться за неї обома руками і потягніть вліво, як зображено на малюнку. Щоб встановити платформу на місце, посуньте її вправо, поки не почуєте клацання.

Зняття робочої платформи дозволяє з легкістю обробляти дитячий одяг, манжети, штанини та інші важкодоступні місця.

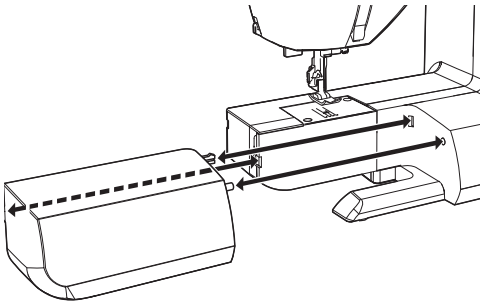

НАМОТУВАННЯ ШПУЛЬКИ

Завжди використовуйте шпульки 15 класу.

1. Встановіть котушку з нитками на стержень для котушки і закріпіть її за допомогою ковпачка. Відмотайте трохи нитки з котушки і проведіть її крізь нитконаправники, як зображено на малюнку. Перевірте, щоб нитка проходила точно крізь диск натягу шпульної нитки.
2. Протягніть кінець нитки крізь отвір у шпульці, як зображено на малюнку. Перемістіть важіль для намотування шпульки у крайнє ліве положення, якщо він знаходився в іншому положенні.
3. Встановіть шпульку на важіль таким чином, щоб нитка виходила з верхнього отвору шпульки. Посуньте важіль для намотування шпульки вправо до клацання. Притримуйте кінець нитки.
4. Запустіть машину, і нитка почне намотуватись на шпульку. Шпулька автоматично зупиниться, коли буде повністю заповнена. Посуньте важіль вліво, зніміть шпульку і обріжте нитку.

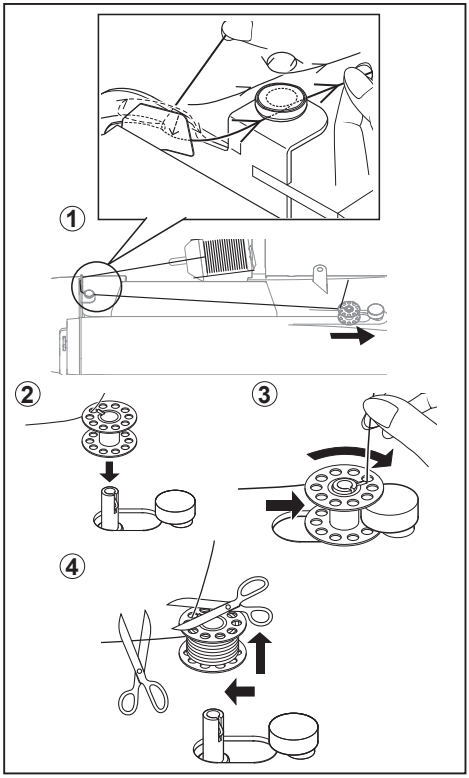

ВИЙМАННЯ ШПУЛЬНОГО КОВПАЧКА З ЧОВНИКА

1. Підніміть голку в крайнє верхнє положення, повернувши маховик на себе (проти годинникової стрілки).
2. Відкрийте кришку шпульного відсіку, потягнувши її вниз. Пальцями відкрийте заскочку шпульного ковпачка, як зображено на малюнку, і вийміть шпульний ковпачок з човника.
3. Відпустіть заскочку, і шпулька випаде з ковпачка.

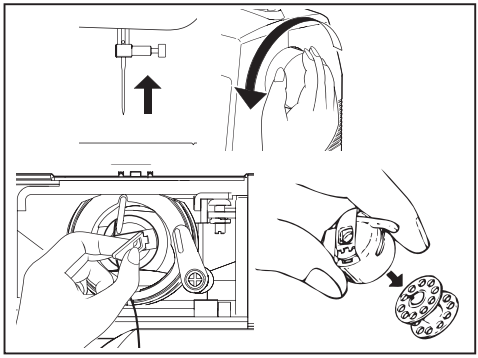

ВСТАНОВЛЕННЯ ШПУЛЬКИ У ШПУЛЬНИЙ КОВПАЧОК

1. Візьміть шпульку в праву руку так, щоб нитка розмотувалась за годинниковою стрілкою.
2. Вставте шпульку у шпульний ковпачок, залишивши зовні 10 см нитки.
3. Проведіть нитку крізь щілину в ковпачку, а потім під плоскою натяжною пружиною. Вона клацне, коли стане на місце.
4. Перевірте, щоб з ковпачка виходило близько 10 см нитки.

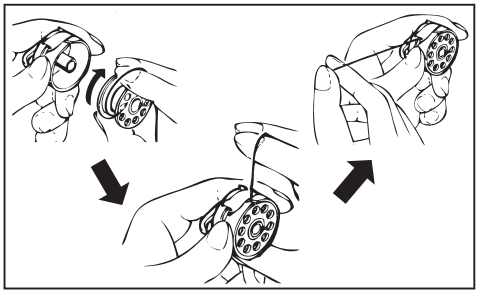

ВСТАНОВЛЕННЯ ШПУЛЬНОГО КОВПАЧКА У ЧОВНИК

1. Притримуючи заскочку, поверніть шпульний ковпачок штифтом вгору.
2. Встановіть шпульний ковпачок на центральний штир човника так, щоб нитка розмотувалась на вас.

ПРИМІТКА: Перевірте, щоб штифт увійшов у паз у верхній частині човника.

3. Відпустіть заскочку для фіксації шпульного ковпачка

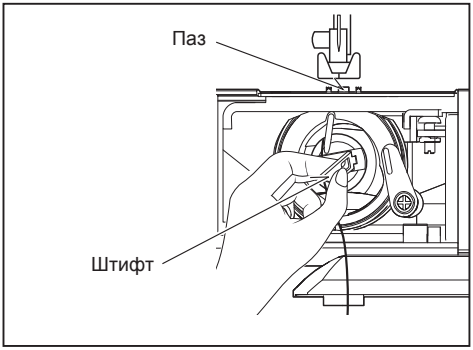

ЗАПРАВЛЕННЯ ВЕРХНЬОЇ НИТКИ

А. Підніміть важіль підйому притискної лапки. Завжди переводьте важіль підйому притискної лапки у верхнє положення перед заправленням верхньої нитки. (В іншому випадку натяг нитки буде неправильний.)

Б. Повертайте маховик на себе, поки голка не стане у крайнє верхнє положення.

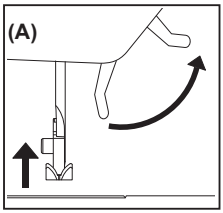

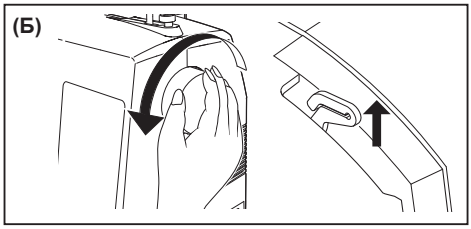

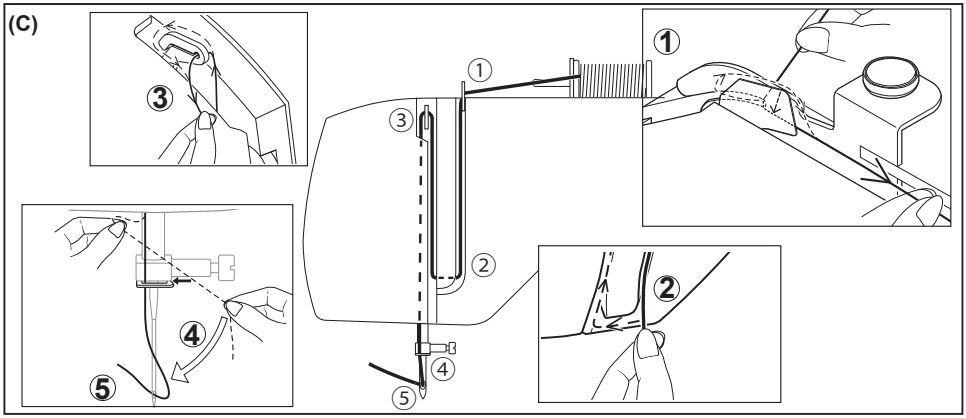

C. Притримуючи кінець нитки правою рукою, заправте машину лівою рукою у послідовності, зображеній на малюнку.

- Проведіть нитку крізь ниткопритягувач (3) справа наліво.
- Проведіть нитку крізь голкове вушко (5) спереду назад. (Див. наступну сторінку для отримання інформації щодо використання автоматичного заправника нитки.)

ВАЖЛИВО: Для перевірки правильності заправлення нитки крізь диски натягу виконайте наступну перевірку:

1. При піднятій лапці та заправленій голці потягніть за нитку. Ви повинні відчути лише незначний опір, при цьому голка може дещо відхилитися чи залишитись нерухомою.
2. Тепер опустіть лапку і знову потягніть за нитку у напрямку назад. Цього разу ви повинні відчути значний опір і помітити набагато більше відхилення голки. Якщо опір відсутній, це означає, що ви неправильно заправили машину - заправте її повторно.

ВИКОРИСТАННЯ АВТОМАТИЧНОГО ЗАПРАВНИКА НИТКИ

Підніміть голку в крайнє верхнє положення, повернувши маховик на себе (проти годинникової стрілки).

1. Проведіть нитку крізь нитконаправник, як зображено на малюнку.
2. Притримуючи кінець нитки, опустіть важіль.
3. Переведіть важіль назад.
4. Заведіть нитку за крючок над голкою і потягніть її вгору.
5. Переведіть важіль вперед, і нитка автоматично заправиться у голку.
6. Відпустіть важіль і потягніть нитку в напрямку від себе.

ПРИМІТКА: Для зручного заправлення нитки рекомендується встановити режим прямої строчки, а потім використати заправник нитки.

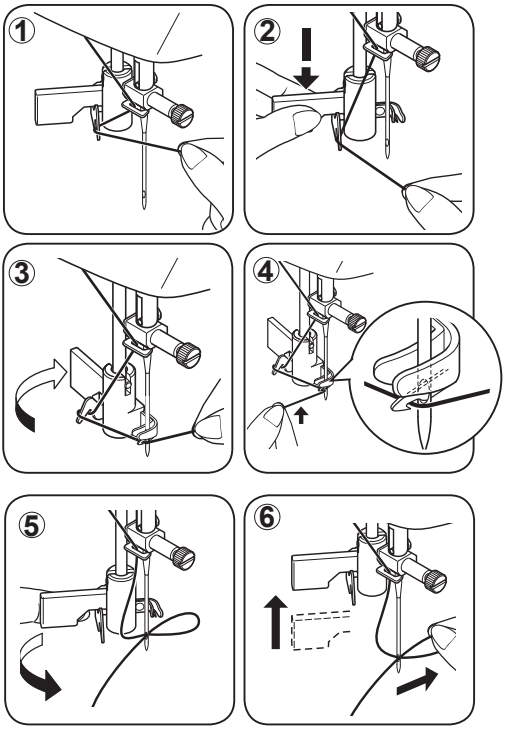

ВИТЯГУВАННЯ НИЖНЬОЇ НИТКИ

1. Підніміть важіль підйому притискної лапки.
2. Злегка притримуючи кінець нитки лівою рукою, поверніть маховик на себе (проти годинникової стрілки), спочатку опустивши голку, а потім піднявши її у крайнє верхнє положення.

ПРИМІТКА: Для швидкого витягування нижньої нитки виберіть пряму строчку, а потім натисніть і відпустіть кнопку шиття у зворотному напрямку. Ваша машина зробить один цикл вгору-вниз і залишиться з піднятою голкою. Завжди зупинятися з піднятою голкою – одна з особливостей вашої комп'ютерної швейної машини.

3. Злегка потягніть за верхню нитку і витягніть нижню нитку, яка з'явиться крізь отвір у голковій пластині.
4. Проведіть обидві нитки назад під притискною лапкою, залишивши кінці близько 15 см.

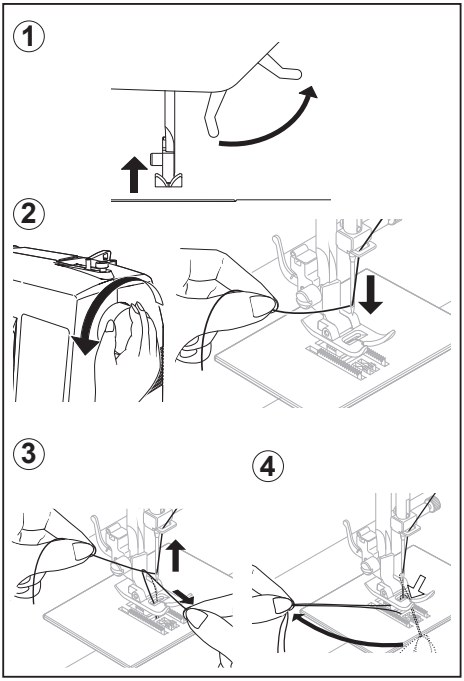

ТАБЛИЦЯ ВІДПОВІДНОСТІ ГОЛОК, НИТОК І МАТЕРІАЛІВ

Використовуйте стандартні голки. Розмір вашої голки повинен відповідати розміру нитки, і обидва вони повинні відповідати типу матеріалу. Для забезпечення нормального шиття потрібно, щоб розмір і тип нитки у шпульці і на котушці були однаковими. Ніколи не використовуйте погнуті або тупі голки.

Для отримання якісної строчки на еластичних матеріалах використовуйте голки для еластичних тканин.

Розмір нитки	**Розмір голки**	**Тканина**
Бавовняна нитка 60 - 100 Синтетична нитка Нитка для машинної вишивки	Голка для еластичних тканин	Будь-які еластичні тканини.
Бавовняна нитка Синтетична нитка Шовк А Нитка для машинної вишивки	70 або 80	Легка бавовняна тканина, синтетична тканина з шовком, тонке мереживо, батист, серпанок.
Бавовняна нитка 60 - 80 Мерсеризована нитка 50 - 60 Синтетична нитка	70 або 90	Бавовняна тканина середньої щільності, синтетична тканина середньої щільності, поплін, легка жата тканина з рельєфними смужками, строкатий грінсбон, вельвет, вовняна тканина середньої щільності, льняна тканина.
Бавовняна нитка 30 - 60 Мерсеризована нитка підвищеної міцності	100	Цупка бавовняна тканина, вовняна тканина від середньої до великої щільності, джинсова тканина.

ЗАМІНА ГОЛКИ

Завжди від'єднуйте машину від електромережі, виймаючи вилку з розетки.

1. Підніміть голковід в крайнє верхнє положення, повернувши маховик на себе (проти годинникової стрілки).
2. Послабте гвинт голкотримача, повернувши його на себе (проти годинникової стрілки).
3. Вийміть голку, потягнувши її вниз.
4. Встановіть нову голку у голкотримач плоским боком від себе.
5. Посуньте голку вгору до упору.
6. Затягніть викруткою гвинт голкотримача.

ПРИМІТКА: Затягніть гвинт міцно, але не занадто сильно.

Корисна порада: Для полегшення заміни голки та запобігання потраплянню голки в отвір на голковій пластині підкладіть під лапку клаптик тканини і опустіть лапку.

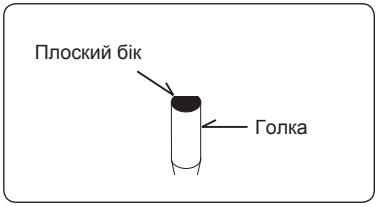

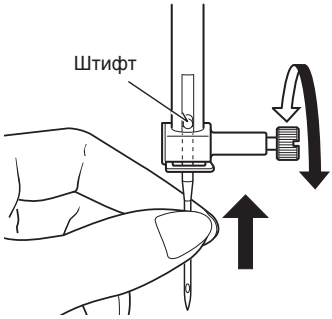

Плоским боком від себе

РЕГУЛЮВАННЯ НАТЯГУ ВЕРХНЬОЇ НИТКИ

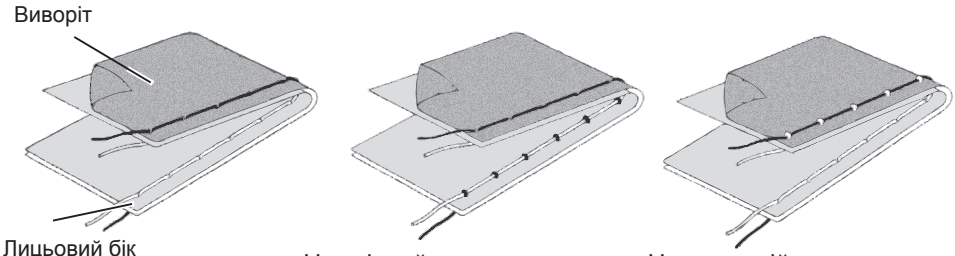

Правильно відрегульований натяг

90% швейних проектів виконуються з регулятором натягу нитки (розташований зверху на машині) у положенні «5».

Корисна порада: Незначне регулювання на більше чи менше значення може покращити вигляд строчки.

ПРЯМА СТРОЧКА

Охайний зовнішній вигляд строчки у значній мірі залежить від збалансованого натягу верхньої і нижньої ниток. Натяг ниток тоді добре відрегульований, коли обидві нитки переплітаються в товщі робочого матеріалу.

Якщо після початку шиття ви помітите, що строчка формується неправильно, вам потрібно буде відрегулювати натяг.

Будь-які регулювання потрібно здійснювати з опущеною притискною лапкою. Збалансований натяг (однакові стібки з лицьового боку і з вивороту) зазвичай вимагається лише для шиття прямою строчкою.

СТРОЧКА ЗИҐЗАҐ І ДЕКОРАТИВНІ СТРОЧКИ

Для виконання строчки зиґзаґ і декоративних строчок натяг нитки повинен бути меншим, ніж для прямої строчки.

Строчка завжди виглядає краще і менше морщиться, коли верхня нитка з’являється на вивороті тканини.

ФУНКЦІЇ ПАНЕЛІ УПРАВЛІННЯ

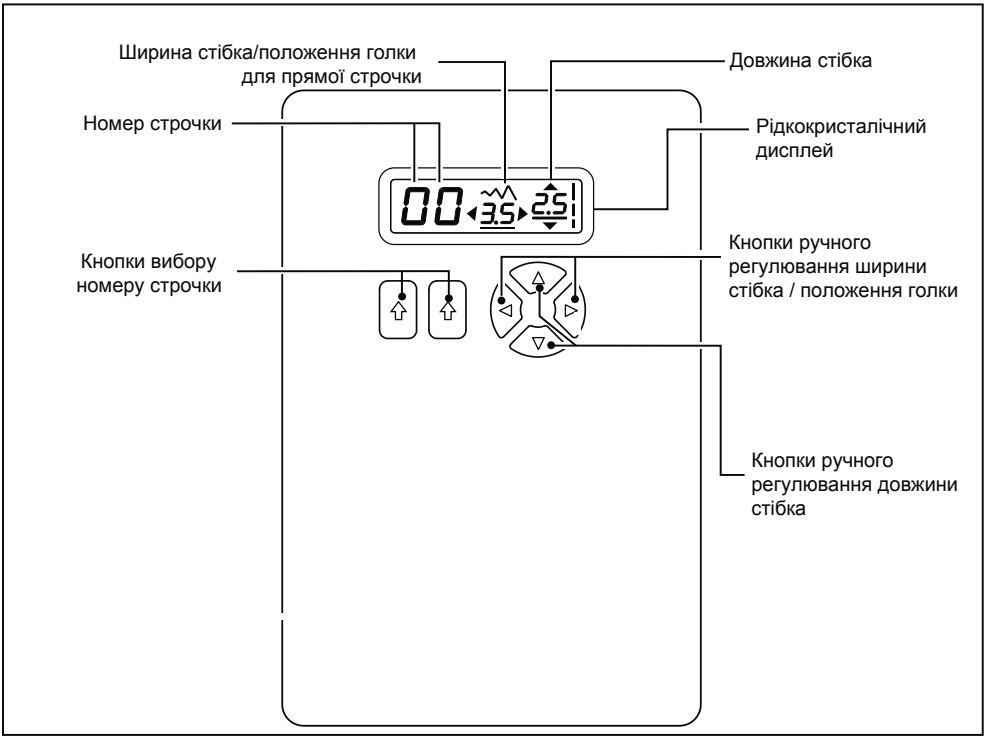

КНОПКИ ВИБОРУ НОМЕРУ СТРОЧКИ

При увімкненні машини встановлюється режим прямої строчки, а на рідкокристалічному дисплеї з'являється вікно з індивідуальними налаштуваннями. Для вибору строчки використовуйте ліву кнопку вибору номеру строчки для встановлення лівої цифри і праву кнопку для встановлення правої цифри відповідно до довідкової таблиці з вибору номеру строчки.

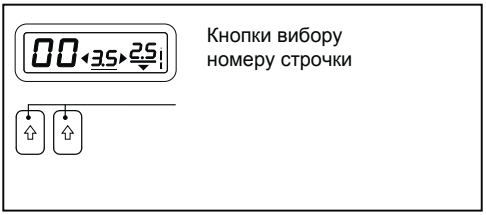

КНОПКИ РЕГУЛЮВАННЯ ДОВЖИНИ І ШИРИНИ СТІБКА / ПОЛОЖЕННЯ ГОЛКИ

За замовчанням ваша швейна машина буде шити при значенні ширини і довжини стібка «5».

Налаштування довжини та ширини стібка за замовчанням підкреслюються на дисплеї.

Ви можете вручну змінювати довжину та ширину стібка, а також положення голки для прямої строчки відповідно до ваших потреб, натискаючи кнопки ручного регулювання.

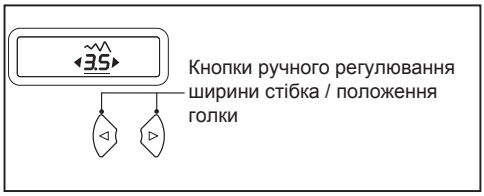

ПРИМІТКА: Деякі строчки пропонують більше можливостей для ручного налаштування, ніж інші.

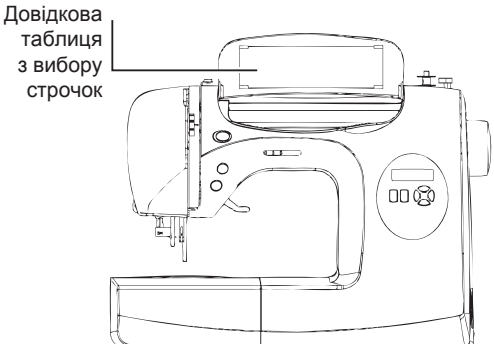

ПОЛОЖЕННЯ ГОЛКИ ДЛЯ ПРЯМОЇ СТРОЧКИ

Положення голки при шитті прямою строчкою може бути встановлено на будь-яку з 13 позицій за допомогою регулятора ширини стібка, як зображено на малюнку:

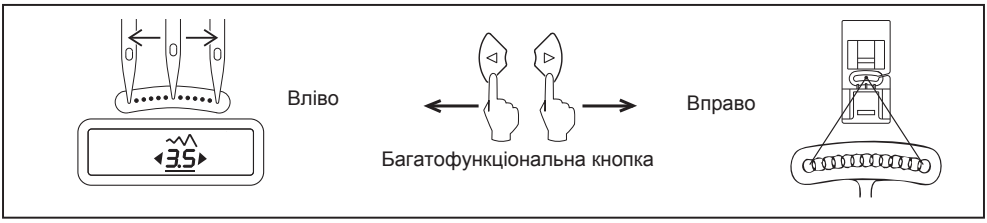

РЕГУЛЮВАННЯ НАТЯГУ НИЖНЬОЇ НИТКИ

НАТЯГ НИЖНЬОЇ НИТКИ ПОТРЕБУЄ РЕГУЛЮВАННЯ ЗНАЧНО РІДШЕ, НІЖ НАТЯГ ВЕРХНЬОЇ НИТКИ.

Якщо натяг ниток добре збалансований, але при цьому тканина сильно морщиться, це може свідчити про надто сильний натяг як верхньої, так і нижньої ниток, який потрібно відрегулювати. Щоб перевірити правильність натязі нижньої нитки, підвісьте шпульний ковпачок за нитку і різко смикніть. При правильному натягу нитка розмотається лише на декілька сантиметрів. У разі недостатнього натягу вона буде розмотуватись безперервно. У разі надто сильного натягу нитка зовсім не розмотається. Для регулювання натягу нижньої нитки достатньо трохи повернути гвинт, що знаходиться на шпульному ковпачку, за допомогою викрутки.

ЗАМІНА ПРИТИСКНОЇ ЛАПКИ

Встановіть голку у верхнє положення.
Підніміть важіль підйому притискної лапки.

1. Натисніть на важіль стійки лапки, щоб зняти лапку.
2. Встановіть потрібну лапку на голкову пластину, сумістивши штифт на лапці з тримачем лапки.
3. Опустіть важіль підйому притискної лапки так, щоб тримач лапки зафіксувався на лапці.

СЕРВІСНІ ПОВІДОМЛЕННЯ

У разі виконання неправильної операції на дисплей виводиться сервісне повідомлення. У разі появи сервісного повідомлення ви можете усунути проблему, дотримуючись наведених нижче інструкцій.

Важіль для намотування шпульки зміщений вправо (переведений у робоче положення) під час шиття. ➡ Перевірте положення важеля для намотування шпульки і змістіть його вліво.	C 1
Важіль обметування автоматичної петлі не опущений або не піднятий. ➡ Опустіть важіль обметування автоматичної петлі для обметування петель. ➡ Підніміть важіль обметування автоматичної петлі для шиття строчок.	C2
Вилка педалі управління висмикнута під час роботи педалі управління. ➡ Вставте вилку педалі управління у роз'єм на машині.	C3
Машина заблокована через заплутування нитки у шпульному ковпачку або примусового припинення обертання. ➡ Вимкніть машину і усуньте проблеми, які призвели до зупинки машини.	C4
При виборі функції обметування петлі натиснута кнопка шиття у зворотному напрямку / закріплення. ➡ Закріплення здійснюється автоматично після закінчення обметування петлі. Немає необхідності натискати кнопку шиття у зворотному напрямку/закріплення.	C5
Важіль для намотування шпульки знаходиться у робочому положенні. ➡ Змістіть важіль для намотування шпульки вліво, якщо він не використовується.	JC

ФУНКЦІОНАЛЬНІ КНОПКИ

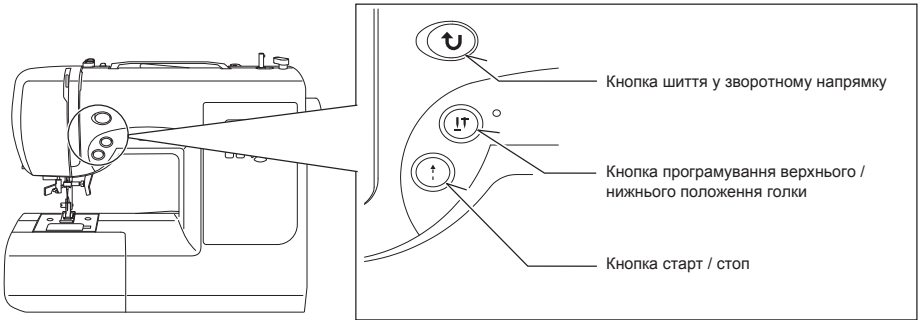

КНОПКА СТАРТ/СТОП ( )

У разі роботи з від'єднаною педаллю управління машина починає повільно строчити при натисканні на кнопку старт/стоп. При повторному натисканні голка рухається і зупиняється у найвищому положенні. Якщо ви працюєте з педаллю управління, просто натискайте на педаль ногою, поки не досягнете повільної рівної швидкості. Чим сильніше ви натискатимете на педаль, тим швидше шитиме машина. Відпустіть педаль управління, щоб зупинити машину.

ПРИМІТКА: З приєднаною педаллю управління не можна використовувати кнопку старт/стоп.

КНОПКА ПРОГРАМУВАННЯ ВЕРХНЬОГО/НИЖНЬОГО ПОЛОЖЕННЯ ГОЛКИ ( )

Натисніть на кнопку - світлодіодна лампочка засвітиться червоним, а голка буде зупинятися у нижньому положенні щоразу, коли ви припинятимете шити.
Натисніть її знову, щоб голка зупинялась у верхньому положенні.

КНОПКА ШИТТЯ У ЗВОРОТНОМУ НАПРЯМКУ
КНОПКА ШИТТЯ У ЗВОРОТНОМУ НАПРЯМКУ/ЗАКРІПЛЕННЯ

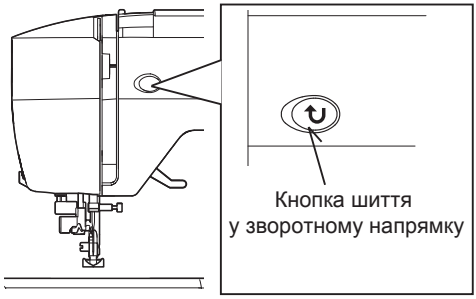

- **Функція шиття у зворотному напрямку для прямих і зиґзаґоподібних строчок ( )**
  При натисканні на кнопку шиття у зворотному напрямку машина починає шити у зворотному напрямку.
- Машина буде шити у зворотному напрямку доти, доки буде натиснута кнопка шиття у зворотному напрямку.
- **Функція закріплення для інших строчок**
  Швейна машина робить 4 крихітні закріплювальні стібки для закріплення усіх строчок, крім прямих, зиґзаґоподібних і петельних. Закріплювальні стібки прострочуються саме в тому місці, де натиснута кнопка шиття у зворотному напрямку/закріплення.

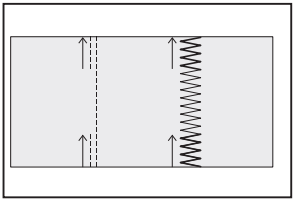

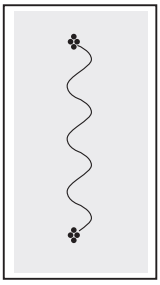

ПРИМІТКА: Ця функція дуже корисна для закріплення строчок, щоб запобігти розпусканню строчки на початку і в кінці шва.

2. ПОЧАТОК РОБОТИ

КОРОТКА ДОВІДКОВА ТАБЛИЦЯ ШИРИНИ І ДОВЖИНИ СТІБКА

СТРОЧКА	НОМЕР СТРОЧКИ			ПОЛОЖЕННЯ ГОЛКИ		ДОВЖИНА	
	модель на 100 строчок	модель на 80 строчок	модель на 60 строчок	АВТО	ВРУЧНУ	АВТО	ВРУЧНУ
	00	00	00	ЦЕНТР	ЗЛІВА - СПРАВА	2.5	0.5 - 4.5
	01	01	01			2.5	1.5 - 2.5
	02	02	02		—	2.5	2.0 - 4.0

СТРОЧКА	НОМЕР СТРОЧКИ			ШИРИНА		ДОВЖИНА		СТРОЧКА	НОМЕР СТРОЧКИ			ШИРИНА		ДОВЖИНА	
	модель на 100 строчок	модель на 80 строчок	модель на 60 строчок	АВТО	ВРУЧНУ	АВТО	ВРУЧНУ		модель на 100 строчок	модель на 80 строчок	модель на 60 строчок	АВТО	ВРУЧНУ	АВТО	ВРУЧНУ
	03	03	03	5.0	0 - 6.0	2.0	0.5 - 3.0		10	10	10	3.5	3.5 - 6.5	2.5	1.5 - 2.5
	04	04	04	3.0	2, 3, 4, 5, 6	2.0	1.0 - 3.0		11	11	11	3.5	3.5 - 6.5	2.5	1.5 - 2.5
	05	05	05	3.0	2, 3, 4, 5, 6	2.0	1.0 - 3.0		12	12	12	6.0	3, 4.5, 6	2.0	1.0 - 2.5
	06	06	06	6.0	2.5, 3, 4.5, 6	1.5	0 - 2.5		13	13	13	5.0	2.0 - 6.0	2.5	1.5 - 2.5
	07	07	07	3.0	1.0 - 6.0	2.0	1.0 - 3.0		14	14	14	3.5	3.5 - 6.5	2.5	1.5 - 2.5
	08	08	08	3.0	1.0 - 6.0	2.0	1.0 - 3.0		15	15	15	6.0	3, 4.5,6	2.0	1.5 - 2.5
	09	09	09	6.0	3, 4.5, 6	2.0	1.5 - 2.5		16	16	16	3.0	2.0 - 6.0	2.5	1.5 - 2.5

СТРОЧКА	НОМЕР СТРОЧКИ			ШИРИНА		ДОВЖИНА		СТРОЧКА	НОМЕР СТРОЧКИ			ШИРИНА		ДОВЖИНА	
	модель на 100 строчок	модель на 80 строчок	модель на 60 строчок	АВТО	ВРУЧНУ	АВТО	ВРУЧНУ		модель на 100 строчок	модель на 80 строчок	модель на 60 строчок	АВТО	ВРУЧНУ	АВТО	ВРУЧНУ
	17	**17**	**17**	3.5	1.0 - 6.5	2.5	1.5 - 2.5		**32**	**30**	**30**	5.0	5.0, 6.0	2.5	–
	18	**18**	**18**	3.0	1.0 - 6.5	2.5	1.5 - 2.5		**33**	**31**	**31**	5.0	3.5 - 6.0	2.5	1.5 - 2.5
	19	**19**	**19**	3.0	1.0 - 6.5	2.5	1.5 - 2.5		**34**	**32**	–	5.0	3.0 - 6.5	2.5	1.5 - 2.5
	20	**20**	**20**	3.5	1.0 - 6.5	2.5	1.5 - 2.5		**35**	**33**	–	5.0	1.0 - 6.0	2.5	0.8 - 2.5
	21	**21**	**21**	3.5	1.0 - 6.5	2.5	1.5 - 2.5		**36**	**34**	**32**	–	–	Різна	–
	22	**22**	**22**	3.5	1.0 - 6.0	2.0	0.8 - 2.5		**37**	–	–	6.0	3.5 - 6.0	0.8	0.5 - 1.5
	23	**23**	**23**	3.5	1.0 - 6.0	2.0	0.8 - 2.5		**38**	–	–	6.0	3.5 - 6.0	0.8	0.5 - 1.5
	24	**24**	**24**	5.0	1.0 - 6.0	2.0	1.0 - 2.5		**39**	**35**	**33**	6.0	3.5 - 6.0	0.5	0.3 - 1.5
	25	**25**	**25**	5.0	1.0 - 6.0	2.0	1.0 - 2.5		**40**	**36**	–	6.0	3.5 - 6.0	0.5	0.3 - 1.5
	26	**26**	**26**	5.0	3.5 - 6.0	2.5	1.5 - 2.5		**41**	**37**	–	6.0	3.5, 5, 6	0.5	0.3 - 1.5
	27	**27**	**27**	4.0	2, 4, 6	2.5	1.0 - 2.5		**42**	**38**	**34**	6.0	3.5, 5, 6	0.5	0.3 - 1.5
	28	–	–	5.0	2.0 - 6.0	2.5	1.0 - 2.5		**43**	**39**	**35**	6.0	3.5, 5, 6	0.5	0.3 - 1.5
	29	**28**	**28**	5.0	3.5, 5, 6	2.5	1.3 - 2.5		**44**	**40**	–	6.0	3.5, 5, 6	0.5	0.3 - 1.5
	30	–	–	5.0	3, 4, 5, 6	1.8	1.5 - 2.5		**45**	**41**	**36**	6.0	3.5, 5, 6	0.5	0.3 - 1.5
	31	**29**	**29**	1.0	–	2.5	1.5 - 3.0		**46**	**42**	–	6.0	3.5, 5, 6	0.5	0.3 - 1.5

СТРОЧКА	НОМЕР СТРОЧКИ			ШИРИНА		ДОВЖИНА	
	модель на 100 строчок	модель на 80 строчок	модель на 60 строчок	АВТО	ВРУЧНУ	АВТО	ВРУЧНУ
	47	**43**	**37**	6.5	3.0 - 6.5	0.5	0.3 - 1.5
	48	**44**	**38**	6.0	3.0 - 6.0	0.5	0.3 - 1.5
	49	**45**	**39**	6.0	3.0 - 6.0	0.5	0.3 - 1.5
	50	—	—	6.0	3.0 - 6.0	0.5	0.3 - 1.5
	51	—	—	6.0	3.0 - 6.0	0.5	0.3 - 1.5
	52	**46**	**40**	5.0	3.5 - 6.0	0.5	0.3 - 1.5
	53	**47**	**41**	6.0	3.0 - 6.0	0.5	0.3 - 3.0
	54	**48**	—	6.0	3.0 - 6.0	0.5	0.3 - 3.0
	55	**49**	**42**	6.5	3.5 - 6.5	0.5	0.3 - 2.5
	56	**50**	**43**	6.0	3.5 - 6.0	0.5	0.3 - 1.5
	57	**51**	**44**	6.0	3.0 - 6.0	0.5	0.3 - 1.5
	58	**52**	**45**	6.0	3, 4.5, 6	0.5	0.3 - 1.3
	59	—	—	3.5	2.0 - 6.0	0.5	0.5 - 1.0
	60	**53**	—	5.0	2.0 - 6.5	0.5	0.5, 0.8
	61	**54**	**46**	6.0	3.5 , 6.0	2.0	1.5 - 2.5

СТРОЧКА	НОМЕР СТРОЧКИ			ШИРИНА		ДОВЖИНА	
	модель на 100 строчок	модель на 80 строчок	модель на 60 строчок	АВТО	ВРУЧНУ	АВТО	ВРУЧНУ
	62	**55**	—	6.0	3.5 - 6.0	2.5	1.5 - 2.5
	63	**56**	**47**	6.0	3.5, 6.0	1.8	0.8 - 2.5
	64	**57**	**48**	6.0	3.5, 6.0	Різна	—
	65	—	—	6.0	3.5, 6.0	Різна	—
	66	**58**	**49**	6.0	3.5 - 6.0	1.3	0.8 - 4.0
	67	**59**	—	6.0	3.5 - 6.0	1.3	0.8 - 4.0
	68	**60**	**50**	6.0	3.5 - 6.0	1.8	1.0 - 4.0
	69	—	—	6.0	3.5 - 6.0	1.8	1.0 - 4.0
	70	**61**	**51**	6.0	3.0 - 6.0	2.5	1.0 - 2.5
	71	—	—	6.0	3.0 - 6.0	2.5	1.0 - 2.5
	72	**62**	—	4.5	3,4.5,6	2.5	1.5 - 2.5
	73	—	—	4.5	3,4.5,6	2.5	1.5 - 2.5
	74	**63**	**52**	4.5	3, 4.5, 6	2.5	1.5 - 2.5
	75	—	—	4.5	3, 4.5, 6	2.5	1.5 - 2.5
	76	**64**	**53**	5.0	3.5 - 6.0	2.5	1.5 - 2.5

СТРОЧКА	НОМЕР СТРОЧКИ			ШИРИНА		ДОВЖИНА		СТРОЧКА	НОМЕР СТРОЧКИ			ШИРИНА		ДОВЖИНА	
	модель на 100 строчок	модель на 80 строчок	модель на 60 строчок	АВТО	ВРУЧНУ	АВТО	ВРУЧНУ		модель на 100 строчок	модель на 80 строчок	модель на 60 строчок	АВТО	ВРУЧНУ	АВТО	ВРУЧНУ
	77	—	—	5.0	3.5 - 6.0	2.5	1.5 - 2.5		**89**	—	—	—	—	2	2.0 - 4.0
	78	**65**	—	5.0	3.0 - 6.5	2.5	1.5 - 2.5		**90**	**73**	**55**	3.0	2.0 - 4.5	—	—
	79	—	—	5.0	3.0 - 6.5	2.5	1.5 - 2.5		**91**	—	—	—	—	0.5	0.5, 0.8
	80	**66**	**54**	5.0	3.0 - 6.0	2.0	1.0 - 2.5		**92**	—	—	—	—	—	—
	81	**67**	—	5.0	3.5 - 6.5	2.5	1.5 - 2.5		**93**	—	—	—	—	0.5	0.5, 0.8
	82	—	—	4.5	3.0 , 4.5 6.0	2.5	1.5 - 2.5		**94**	**74**	**56**	—	—	0.5	0.5, 0.8
	83	**68**	—	6.0	3.5 - 6.0	2.5	1.5 - 2.5		**95**	**75**	**57**	—	—	0.5	0.5, 0.8
	84	**69**	—	5.0	3.5 - 6.0	2.5	1.5 - 2.5		**96**	**76**	**58**	—	—	0.5	0.5, 0.8
	85	**70**	—	6.3	3.8 - 6.3	1.3	1.0 - 2.0		**97**	**77**	**59**	—	—	0.5	0.5, 0.8
	86	**71**	—	5.0	3.0 - 6.0	2.5	1.5 - 2.5		**98**	**78**	—	—	—	0.5	0.5, 0.8
	87	—	—	5.0	4.0 - 6.0	2.5	1.5 - 2.5		**99**	**79**	—	—	—	0.5	0.5, 0.8
	88	**72**	—	5.0	2.0 - 6.0	1.5	0.5 - 2.0								

ДОВІДКОВА ТАБЛИЦЯ З ВИБОРУ СТРОЧОК

Модель
на 60 строчок

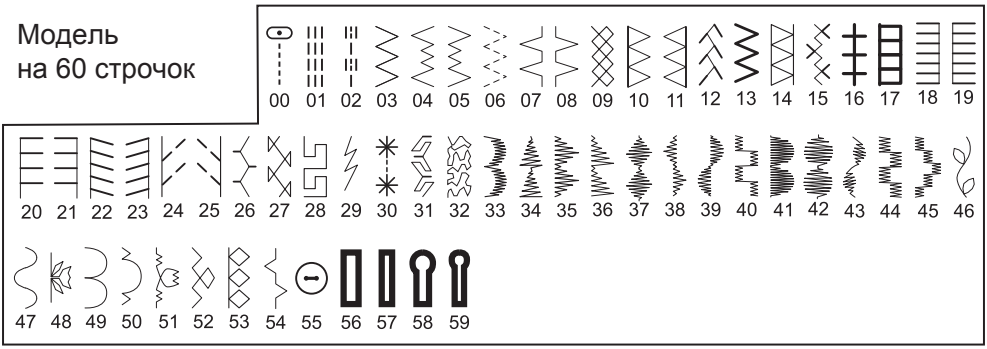

Модель
на 80 строчок

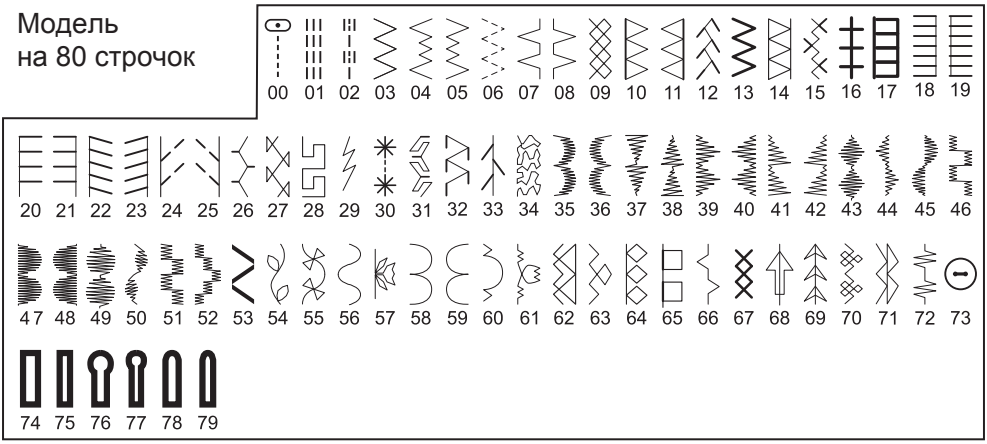

Модель
на 100 строчок

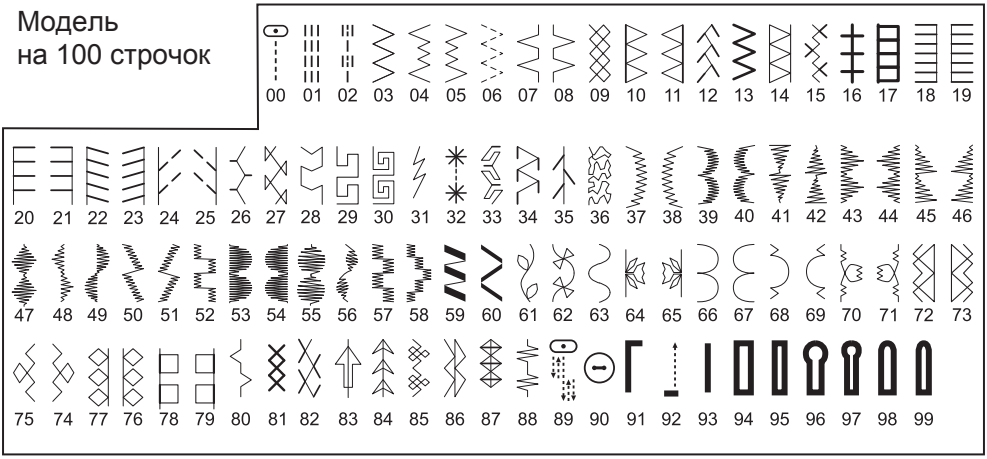

ШИТТЯ ПРЯМОЮ СТРОЧКОЮ

Модель на 100 строчок : 00
Модель на 80 строчок : 00
Модель на 60 строчок : 00

Пряма строчка найчастіше використовується для всіх типів шиття. Щоб почати роботу, виконайте наступні кроки.

ПРИМІТКА: Залежно від товщини тканини може знадобитися незначне коригування натягу ниток.

1. НАЛАШТУВАННЯ
   Притискна лапка - Універсальна
   Регулятор натягу верхньої нитки – 5
   А. Регулятор натягу верхньої нитки
   Б. Кнопка шиття у зворотному напрямку
   В. Важіль підйому притискної лапки
2. Проведіть обидві нитки назад під притискною лапкою, залишивши кінці близько 10 см.
3. Покладіть тканину під лапку і опустіть важіль підйому притискної лапки.
4. Повертайте маховик на себе (проти годинникової стрілки), поки голка не ввійде в тканину.
5. Почніть шити. Обережно направляйте тканину обома руками. Діставшись кінця матеріалу, зупиніть швейну машину.

ПРИМІТКА: На голковій пластині нанесені як метричні відмітки, так і значення у дюймах, що допомагають спрямовувати тканину під час шиття.

6. Спочатку поверніть маховик на себе (проти годинникової стрілки), щоб голка стала у найвище положення. Підніміть притискну лапку, потягніть матеріал назад і обріжте зайві нитки за допомогою ножа, розташованого в нижній частині лицьової панелі, як зображено на малюнку.

ПРИМІТКА: Для закріплення строчки та запобігання її розпусканню натисніть кнопку шиття у зворотному напрямку і прошийте декілька стібків на початку і в кінці строчки.

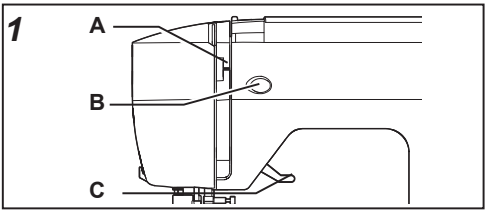

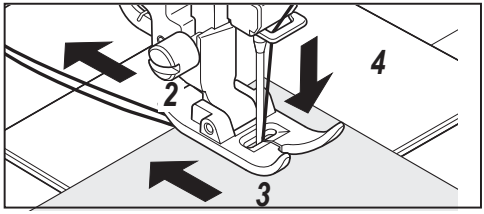

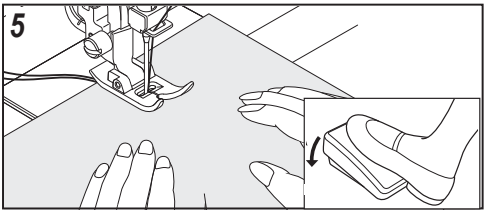

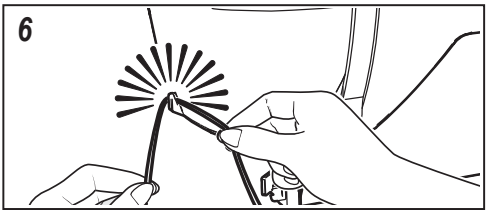

ПРОКЛАДАННЯ РІВНИХ ШВІВ

Щоб отримати пряму строчку, спрямовуйте тканину вздовж однієї з пронумерованих напрямних ліній на голковій пластині. Цифри вказують на відстань від голки в центральному положенні.

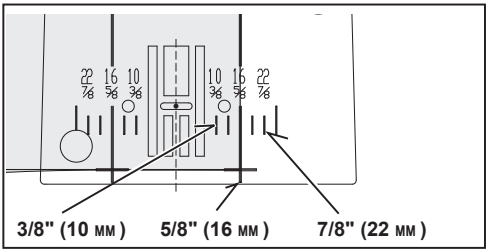

ІМІТАЦІЯ РУЧНОГО СТІБКА (КВІЛТИНГ)

Ця строчка імітує ручний стібок для прострочування по верху виробу і квілтингу.

1. Заправте шпульку ниткою бажаного кольору для лицьових стібків. Під час шиття машина буде витягувати цю нитку на лицьовий бік.
2. Заправте машину невидимою ниткою або тонкою ниткою такого ж кольору, що й тканина. Цю нитку має бути не видно.
3. Потроху збільшуйте натяг нитки, поки ви не отримаєте бажаного виду строчки.

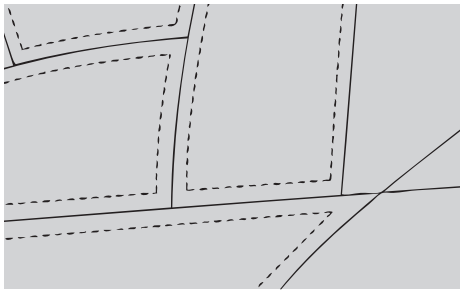

ПРИМІТКА: Для отримання оригінального ефекту спробуйте різні комбінації натягу нитки і довжини стібка.

ВШИВАННЯ БЛИСКАВКИ І ОБРОБКА КАНТОМ

Використовуйте лапку для вшивання блискавки для прокладання строчок справа і зліва від блискавки чи поруч зі шнуром.

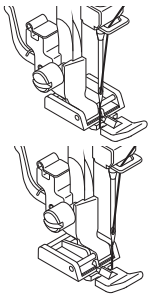

Голка зліва від лапки

Голка справа від лапки

ВШИВАННЯ БЛИСКАВКИ

Щоб пришити правий бік блискавки, встановіть лапку для вшивання блискавки на тримачі лівим боком так, щоб голка проходила крізь отвір з лівого боку лапки.
Щоб пришити лівий бік блискавки, встановіть лапку для вшивання блискавки на тримачі правим боком.

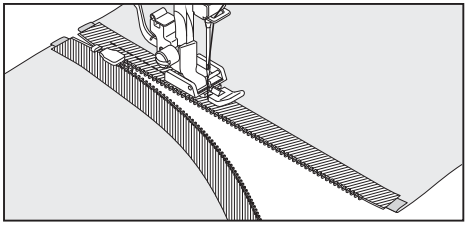

ОБРОБКА КАНТОМ

Для обробки кантом м’яких тканин загорніть шнур у косу бейку і прикріпіть її шпильками чи наметуванням до основної тканини.
Встановіть лапку для вшивання блискавки на тримачі лівим боком так, щоб голка проходила крізь отвір з лівого боку лапки.

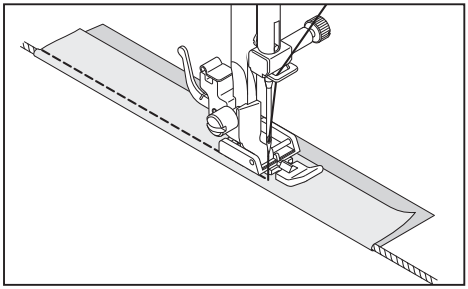

Корисна порада: Незначне регулювання положення голки для шиття ближче до шнура можна здійснити за допомогою регулятора ширини стібка.

СТРОЧКА ЗИҐЗАҐ

НАЛАШТУВАННЯ: Притискна лапка - Універсальна
Регулятор натягу верхньої нитки – 5.

Верхня нитка може з’являтися на вивороті тканини залежно від нитки, тканини, типу строчки і швидкості шиття, але нижня нитка ніколи не повинна з’являтися на лицьовому боці тканини.

Якщо нижня нитка з’являється на лицьовому боці або тканина морщиться, зменште натяг нитки за допомогою регулятора натягу верхньої нитки.

Модель на 100 строчок: 03
Модель на 80 строчок: 03
Модель на 60 строчок: 03

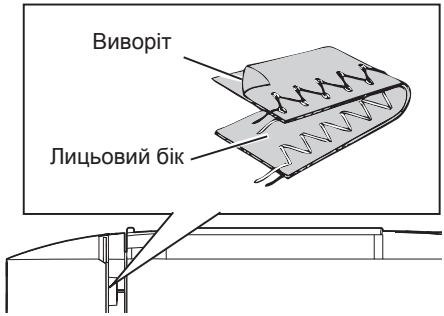

РЕГУЛЮВАННЯ ШИРИНИ І ДОВЖИНИ СТІБКА

Темно-сірий квадрат показує значення за замовчуванням (5), що встановлюється автоматично під час вибору строчки. Для строчки зиґзаґ довжина стібка складає 2 мм, а ширина стібка – 5 мм.

Світло-сірі квадрати вказують на всі можливі варіанти, які можуть бути встановлені користувачем вручну.

ТРИСТУПІНЧАТИЙ ЗИҐЗАҐ

НАЛАШТУВАННЯ: Притискна лапка - Універсальна
Регулятор натягу верхньої нитки – 5

Це - міцна строчка, що, як випливає з її назви, складається з трьох коротких стібків, у той час як звичайний зиґзаґ складається лише з одного. Тому вона рекомендована для обробки краю всіх видів тканин. Вона також ідеально підходить для ремонту розривів на тканині, обробки рушників, для печворку і вшивання еластичної стрічки.

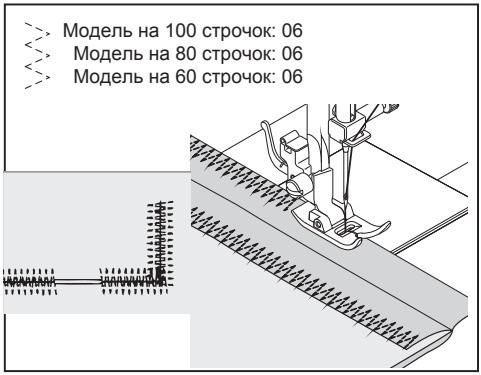

ПРИМІТКА: Ремонт розривів чи обробка краю тканин, як зображено на малюнку, вимагає ручного регулювання довжини стібка.

БІЛИЗНЯНА СТРОЧКА

НАЛАШТУВАННЯ: Притискна лапка - Універсальна
Регулятор натягу верхньої нитки – 5

Підкотіть необроблений край і притисніть. Покладіть тканину під лапку таким чином, щоб зиґзаґоподібна частина строчки злегка захоплювала підігнутий край, стягуючи матеріал і утворюючи хвилясту лінію краю. Обріжте зайву тканину з вивороту близько до строчки.

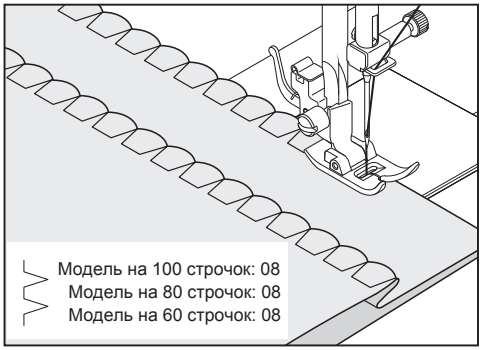

Корисна порада: Для отримання бажаного результату спробуйте поекспериментувати з різною шириною і довжиною стібка і натягом ниток.

АТЛАСНА СТРОЧКА

Ця щільна строчка використовується для аплікацій, зміцнення зон підвищеного навантаження тощо. Трохи послабте натяг верхньої нитки і встановіть довжину стібка від 0,5 до 2,0 для атласної строчки.
Щоб запобігти зморщуванню, використовуйте стабілізатор або підкладковий матеріал.

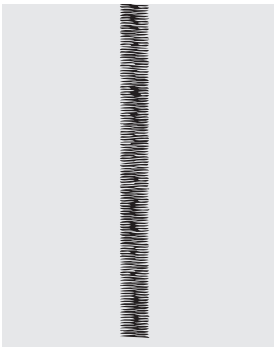

ПРИМІТКА: Для шиття щільних атласних строчок використовуйте лапку для атласних строчок.

ЗБІЛЬШЕННЯ ШИРИНИ АТЛАСНОЇ СТРОЧКИ

Зміна ширини атласної строчки відбувається відносно центрального положення голки, як зображено на малюнку.

Центральне положення

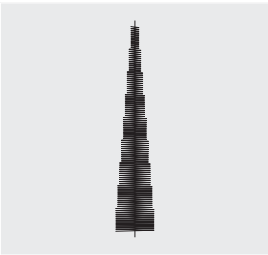

ПРИШИВАННЯ ҐУДЗИКА

НАЛАШТУВАННЯ: Притискна лапка -
Універсальна
Штопальна пластина

Покладіть тканину і ґудзик під притискну лапку. Опустіть притискну лапку. Поверніть маховик, переконавшись, що голка проходить крізь лівий і правий отвори ґудзика. У разі потреби відрегулюйте ширину стібка. Прошийте 10 стібків.

Якщо вам потрібно пришити ґудзик на ніжці, покладіть штопальну голку на ґудзик і прострочіть поверх неї, як зображено на малюнку.

Модель на 100 строчок : 90
Модель на 80 строчок : 73
Модель на 60 строчок : 55

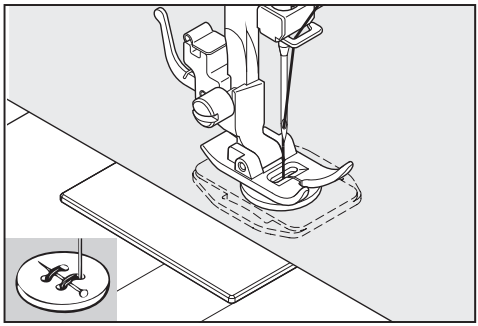

Корисна порада: Щоб закріпити нитки, потягніть за обидві нитки з вивороту тканини і зв'яжіть їх.

ПОТАЙНА СТРОЧКА

НАЛАШТУВАННЯ: Притискна лапка - Універсальна
Регулятор натягу верхньої нитки – 5

Потайна строчка головним чином використовується для створення майже непомітних швів на кромках штор, брюк, спідниць тощо.

Модель на 100 строчок : 04, 05, 07
Модель на 80 строчок : 04, 05, 07
Модель на 60 строчок : 04, 05, 07

– Звичайна потайна строчка для стандартних тканин
–
–

– Еластична потайна строчка для м'яких, еластичних тканин
–
–

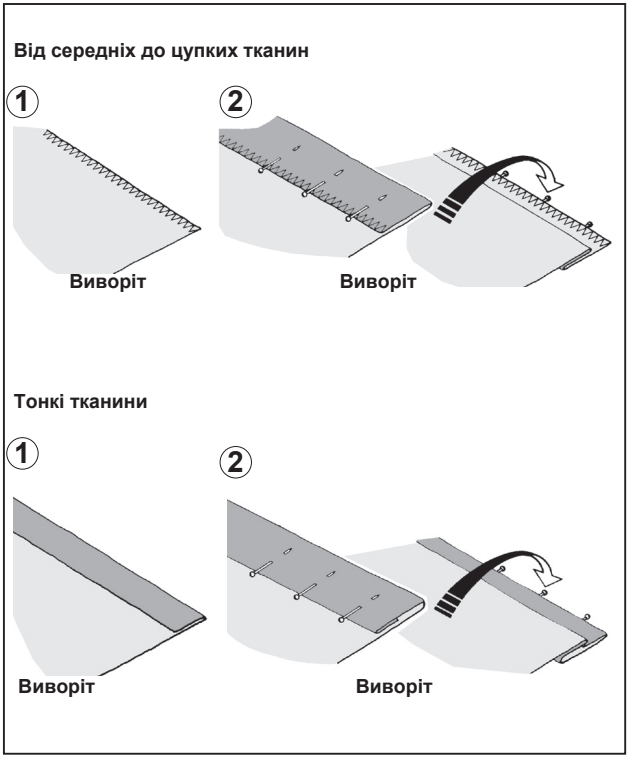

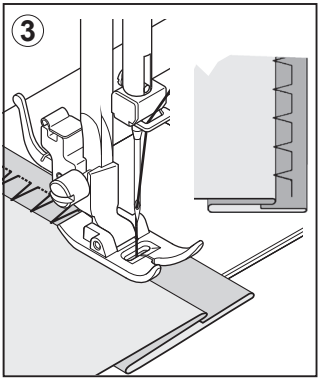

1. Обробіть край виробу ниткою відповідного кольору. На тонких тканинах підгорніть і притисніть край на 1,3 см чи менше. На тканинах від середніх до цупких обкидайте необроблений край.
2. Потім складіть тканину, як зображено на малюнку, виворотом вгору.
3. Покладіть тканину під лапку. Поверніть маховик на себе (проти годинникової стрілки), щоб голка зайняла крайнє ліве положення. Вона повинна проколювати тканину лише у місці згину.

ПРИМІТКА: Крім налаштування лапки, можна використовувати регулятор ширини стібка. Регулятор ширини стібка змінює розмах голки на вужчий чи ширший стібок.

Шийте повільно, обережно спрямовуючи тканину вздовж напрямної лінії.

4. Після закінчення строчка буде майже непомітною на лицьовому боці тканини.

ПРИМІТКА: Для охайного виконання потайної строчки потрібна практика. Перед початком роботи прошийте пробну строчку на клаптику тканини.

ДЕКОРАТИВНІ ТА ЕЛАСТИЧНІ СТРОЧКИ

НАЛАШТУВАННЯ: Притискна лапка - Універсальна
Регулятор натягу верхньої нитки – 5

Еластичні строчки використовуються головним чином на в’язаних чи еластичних тканинах, але можуть застосовуватися і на інших матеріалах.

ПРЯМА ЕЛАСТИЧНА СТРОЧКА

Пряма еластична строчка набагато міцніша за звичайну пряму строчку, оскільки вона робить три стібки за один раз (вперед, назад, вперед). Вона особливо підходить для зміцнення швів спортивного одягу з еластичного і нееластичного матеріалу, а також криволінійних швів, що витримують підвищене навантаження. Строчку також можна використовувані як декоративну для обробки комірів, рукавів, лацканів, щоб надати вашому одягу професійного вигляду.

Модель на 100 строчок: 01
Модель на 80 строчок: 01
Модель на 60 строчок: 01

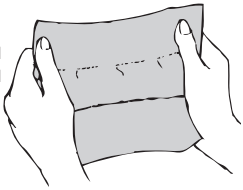

СОТОВА СТРОЧКА

Сотова строчка ідеально підходить для створення дрібних зборок, а також для запошиву чи кріплення еластичного мережева.

1. Для створення зборок спочатку зробіть декілька рядів зборок вздовж тканини, яку ви бажаєте призборити.
2. Покладіть смужку підкладного матеріалу (наприклад, органзі) під лінію зборок.
3. Прострочіть поверх зборок сотовою строчкою, таким чином закріпивши їх.

Модель на 100 строчок : 09
Модель на 80 строчок : 09
Модель на 60 строчок : 09

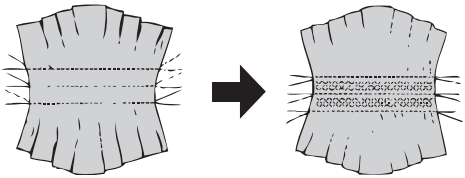

ОВЕРЛОЧНА СТРОЧКА

Ця строчка використовується для виготовлення спортивного одягу - вона формує і обробляє край виробу за одним заходом. Крім того, ця строчка рекомендується для ремонту необроблених чи зношених країв одягу.

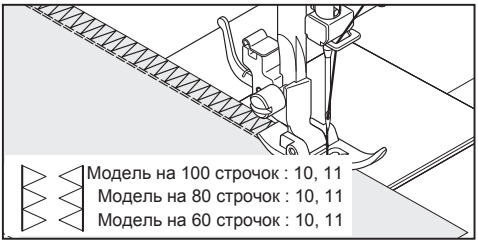

СТРОЧКА «ЯЛИНКА»

Приємний зовнішній вигляд цієї строчки дозволяє використовувати її для декоративної відстрочки по верху виробу, пришивання тасьми або вставних елементів. Вона також ідеально підходить для квілтингу та зшивання країв матеріалів.

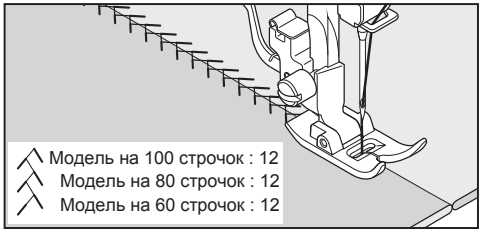

ПОСИЛЕНИЙ ПОТРІЙНИЙ ЗИҐЗАҐ

Посилений потрійний зиґзаґ використовується головним чином для декоративної обробки виробу. Він ідеально підходить для декоративної прострочки поверх комірів, пройм, рукавів і низу одягу. У разі встановлення дуже вузької ширини стібка цю строчку можна використовувати для виконання швів, що будуть витримувати підвищене навантаження.

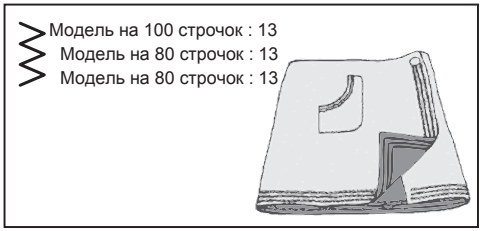

ПОДВІЙНА ОВЕРЛОЧНА СТРОЧКА

Подвійна оверлочна строчка використовується головним чином для трьох задач. Вона ідеально підходить для кріплення еластичної стрічки, для запошиву, а також для одночасного сточування і запошиву. Ця строчка використовується здебільшого на ледь еластичних і нееластичних тканинах, таких як льон, твід, а також на середньощільних і щільних бавовняних тканинах.

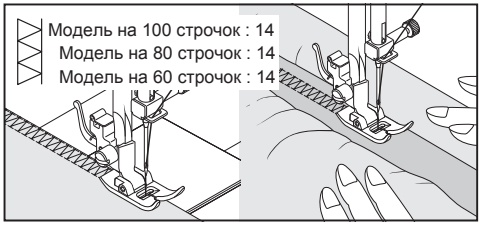

СТРОЧКА «ХРЕСТ-НАВХРЕСТ»

Ця строчка використовується здебільшого для декоративного машинного шиття.

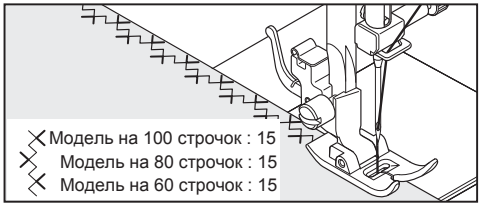

СТРОЧКА ДЛЯ КВІЛТИНГУ

Ця строчка використовується для декоративної обробки країв і для надання виробу ефекту фамільної речі.

Корисна порада: Незначне коригування натягу нитки в бік зростання збільшить розмір отворів при використанні «крильчатої голки».

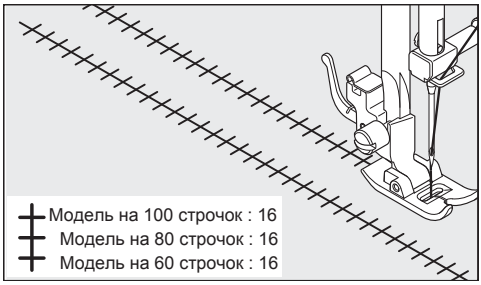

СТРОЧКА «ДРАБИНКА»

Строчка «драбинка» використовується здебільшого для виконання ажурної строчки. Її також можна використовувати для кріплення тонкої тасьми контрастного кольору або у тон тканини. Прошивши строчку по центру тасьми, ви надасте своєму виробу ефектний і закінчений вигляд. Ще одне застосування цієї строчки – вишивання поверх тонкої стрічки, пряжі або еластичної стрічки. Для виконання ажурної строчки візьміть грубу тканину типу льону, прострочіть і висмикніть декілька ниток всередині «драбинки» для створення легкого візерунку.

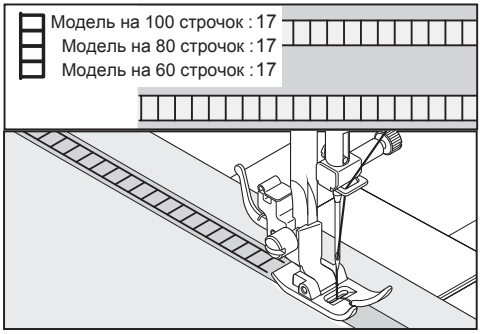

ВІДКРИТА ОБМЕТУВАЛЬНА СТРОЧКА

Відкрита обметувальна строчка - це традиційна строчка, що використовується для створення ефекту зубчастих країв і для аплікацій.

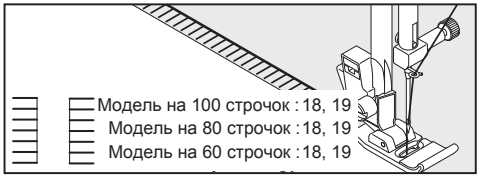

ЗАКРИТА ОБМЕТУВАЛЬНА СТРОЧКА

Закрита обметувальна строчка - це традиційний вид ручної строчки, що використовується для пришивання окантовувальної стрічки вздовж країв ковдр. Ця багатофункціональна строчка також може використовуватись для пришивання аплікацій, створення ажурних строчок і бахроми.

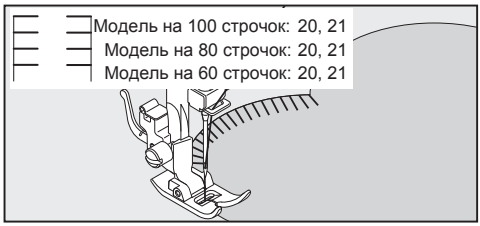

КОСА ОБМЕТУВАЛЬНА СТРОЧКА

Чудово підходить для вишивання мережкою на скатертинах і серветках. Крім того, за допомогою цієї строчки можна також створити зубчаті краї на тонких матеріалах. Прострочіть вздовж необробленого краю тканини, потім обріжте зайву тканину близько до строчки.

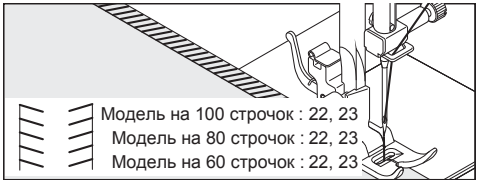

КОСА ОВЕРЛОЧНА СТРОЧКА

Ця строчка одночасно зшиває і обробляє край виробу, створюючи вузький, гнучкий шов, який особливо підходить для купальників, спортивного одягу, футболок, дитячого одягу з еластичного нейлону, джерсі.

СТРОЧКА ПОДВІЙНИМ ХРЕСТОМ

Використовується для шиття та обробки еластичних тканин і для декоративних робіт.

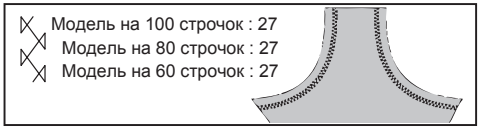

СТРОЧКА «ГРЕЦЬКИЙ КЛЮЧ»

Традиційна строчка, що підходить для декоративної обробки країв матеріалів.

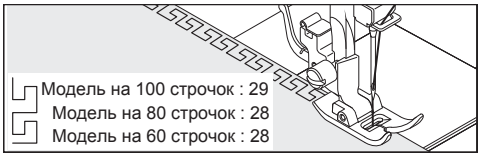

СТРОЧКА «РИБ'ЯЧА КІСТКА»

Використовується здебільшого для декоративного машинного шиття.

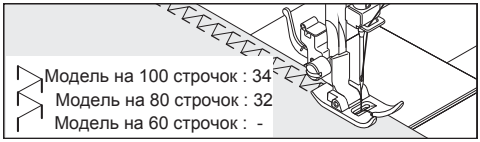

СТРОЧКА «ГІЛОЧКА»

Ця багатофункціональна строчка використовується для з'єднання країв матеріалів, а також у якості декоративної строчки.

ПОСИЛЕНА ОВЕРЛОЧНА СТРОЧКА

Це ідеальна строчка для кріплення еластичної стрічки. Її також можна використовувати для створення зборок і для обробки краю виробу.

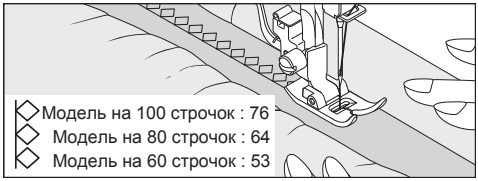

З'ЄДНУВАЛЬНА СТРОЧКА (МЕРЕЖКА)

НАЛАШТУВАННЯ: Притискна лапка - Універсальна
Регулятор натягу верхньої нитки – 5

Це популярна декоративна строчка. Її також можна використовувати для зшивання двох частин тканини з невеликим просвітом між ними. Відігніть припуск вздовж обрізаних країв і притисніть. Примітайте загнуті краї до тонкого паперу, залишивши між ними зазор у 0,3 см. Прострочіть поверх зазору таким чином, щоб голка захоплювала складки з обох країв матеріалу. Видаліть живу нитку і папір і притисніть.

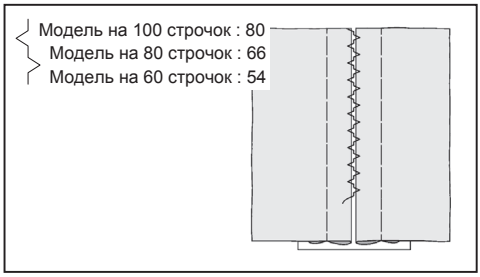

ДЕКОРАТИВНА СТРОЧКА ДЛЯ ПЕЧВОРКУ

Використовується здебільшого для декоративного машинного шиття.

БІЛЬШЕ ДЕКОРАТИВНИХ СТРОЧОК ТА ІДЕЙ ДЛЯ ДЕКОРАТИВНОГО МАШИННОГО ШИТТЯ

НАЛАШТУВАННЯ: Притискна лапка - Універсальна
Регулятор натягу верхньої нитки - 5 або -1

Рекомендується робити пробне шиття на клаптику тканини, щоб перевірити зовнішній вигляд обраної декоративної строчки.

Перед початком шиття завжди перевіряйте кількість нитки на шпульці та котушці, щоб переконатися, що нитка не закінчиться під час шиття.

Для отримання якісної строчки використовуйте стабілізатор або тонкий папір, який пізніше потрібно видалити.

Корисна порада: Нижня нитка не повинна з'являтися на лицьовому боці тканини, тому може знадобитися злегка послабити натяг нитки.

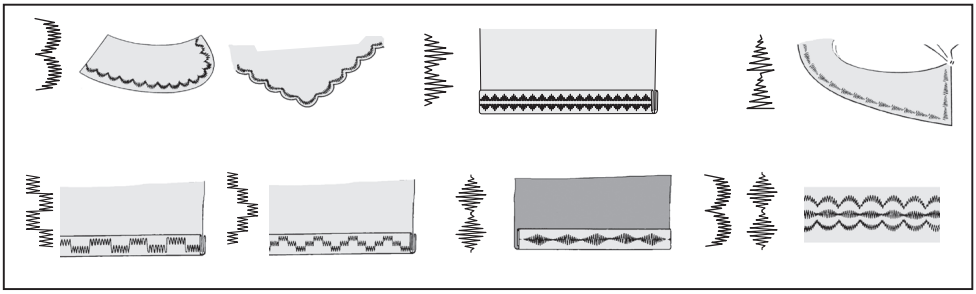

ОБМЕТУВАННЯ ПЕТЛІ

АВТОМАТИЧНЕ ОБМЕТУВАННЯ ПЕТЛІ

ВИКОРИСТАННЯ ЛАПКИ ДЛЯ ОБМЕТУВАННЯ ПЕТЛІ

Ваша машина пропонує дві різні ширини для закріпок, петель у вигляді ключа та петель з округлим кінцем, які обметуються автоматично відповідно до розміру ґудзика. Все це робиться за одним заходом.

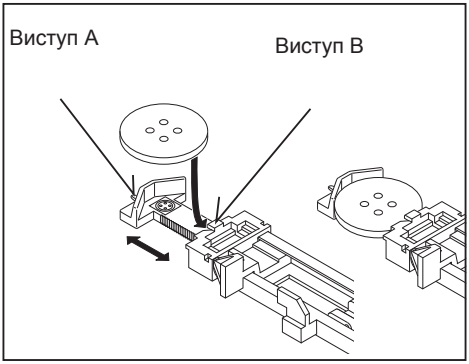

ПРОЦЕДУРА:

- Підкладіть під місце обметування петлі підкладний матеріал. Використовуйте стабілізатор чи іншу підкладну тканину.
- Спробуйте обметати пробну петлю на клаптику тканини, з якою ви працюєте. Потім перевірте, чи добре проходить ґудзик крізь петлю.

Модель на 100 строчок : 94, 95
Модель на 80 строчок : 74, 75
Модель на 60 строчок : 56, 57

Модель на 100 строчок : 96, 97
Модель на 80 строчок : 76, 77
Модель на 60 строчок : 58, 59

Модель на 100 строчок : 98, 99
Модель на 80 строчок : 78, 79
Модель на 60 строчок : - , -

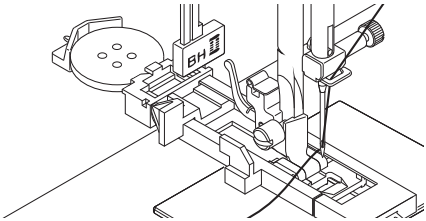

1. Виберіть один з видів петельної строчки.
2. Замініть звичайну лапку на лапку для обметування петлі. (Див. “Заміна притискної лапки” на стор. 28.)
3. Вставте ґудзик у відповідну секцію в лапці. (Див. «Використання лапки для обметування петлі» вище.)
4. Опустіть важіль обметування автоматичної петлі (C) так, щоб він проходив вертикально між обмежувачами (A) і (B).
5. Точно відмітьте місце розташування петлі на вашому виробі.
6. Покладіть тканину під лапку. Витягніть нижню нитку під тканиною назад приблизно на 10 см.
7. Сумістіть відмітку на тканині з відміткою на лапці для обметування петлі, а потім опустіть лапку.
8. Притримуючи верхню нитку, почніть шити.

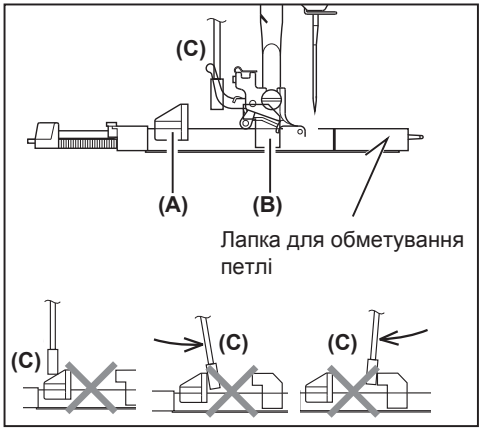

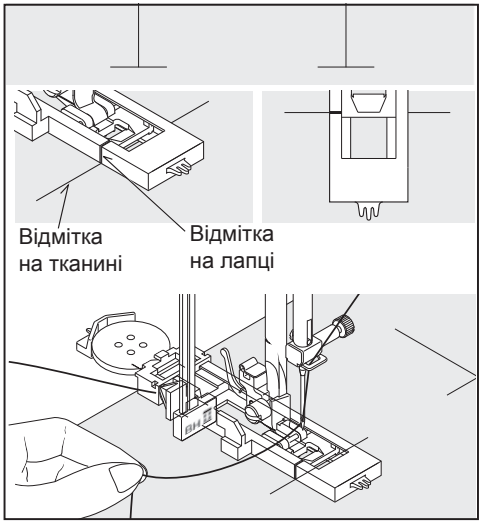

• Машина обметає петлю автоматично у наступній послідовності.

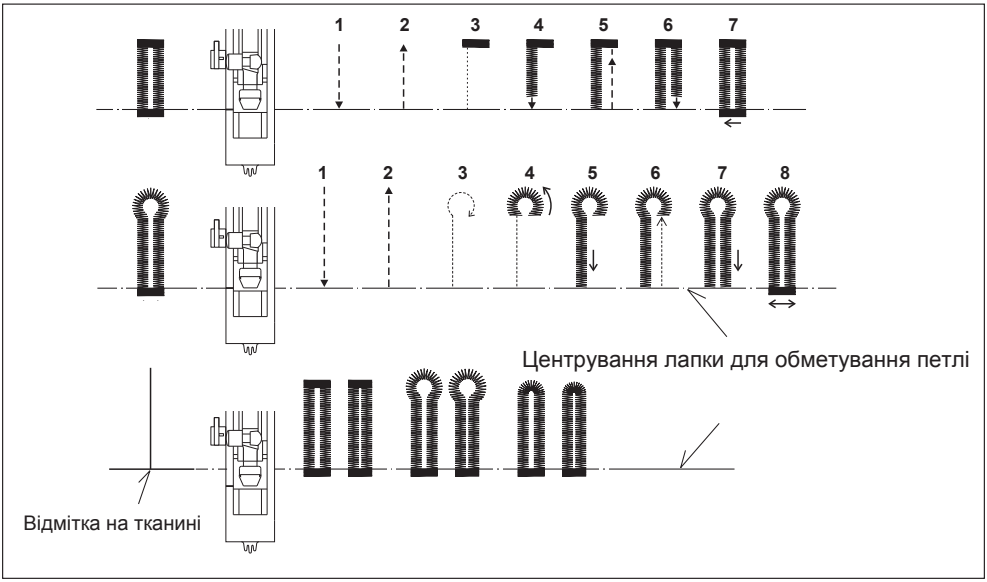

9. Після закінчення обметування петлі розріжте тканину посередині петлі за допомогою розпорювача/ножа для прорізування петель.

Будьте обережні – не зачепіть стібки.

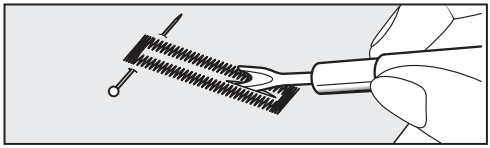

ПЕТЛІ З ВКЛАДНОЮ НИТКОЮ

Заведіть нитку (тамбурну чи каркасну нитку для обметування петлі) за виступ, проведіть обидва кінці нитки вперед під лапку і зв’яжіть їх, як зображено на малюнку.

Прошийте петлю так, щоб зиґзаґоподібні стібки покрили нитку. Після завершення обметування петлі зніміть нитку з лапки. Обережно потягніть за нитку і обріжте зайве.

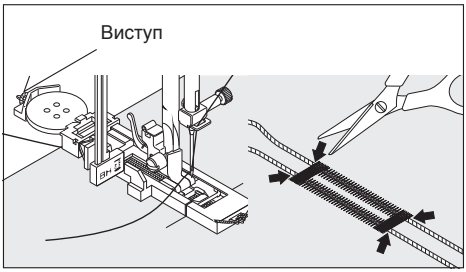

3. ДОГЛЯД ЗА МАШИНОЮ

Увага!	Завжди від’єднуйте машину від електромережі, виймаючи вилку з розетки.

Для забезпечення найбільш ефективної роботи машини необхідно завжди тримати всі її основні частини в чистоті.
Завжди від’єднуйте машину від електромережі, виймаючи вилку з розетки.

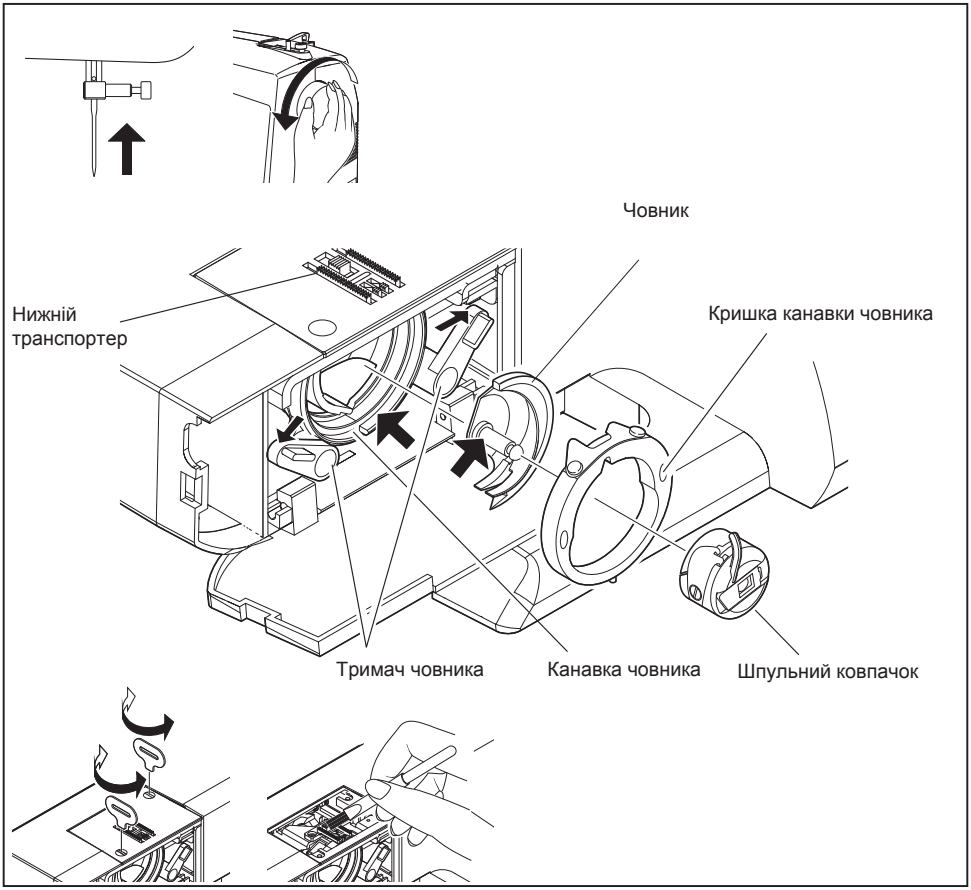

ЧИЩЕННЯ НИЖНЬОГО ТРАНСПОРТЕРА І ЧОВНИКОВОЇ ЗОНИ

А. Підніміть голку в крайнє верхнє положення.
Б. 1. Вийміть шпульний ковпачок з човника.
2. Відсуньте обидва тримачі човника.
3. Зніміть кришку канавки човника і вийміть човник.
В. Очистіть нижній транспортер і човникову зону за допомогою щіточки.

ПРИМІТКА: Нанесіть краплю швейного мастила на штифт у центрі човника і в канавку човника, як зображено стрілками.

Г. 1. Перевірте, щоб канавка човника створювала форму півмісяця з лівого боку машини.
2. Тримаючи човник за центральний штифт, вставте його на місце таким чином, щоб він створював форму півмісяця з правого боку.
3. Встановіть кришку канавки човника на місце.
4. Поверніть тримачі човника на місце.

ЧИЩЕННЯ ШВЕЙНОЇ МАШИНИ ТА ПЕДАЛІ УПРАВЛІННЯ

Після кожного використання очищайте швейну машину і педаль управління. Для видалення пилу й бруду використовуйте суху ганчірку.

ПРИМІТКА: Використовуйте суху ганчірку, щоб запобігти ураженню електричним струмом.

4. ДОДАТКОВІ АКСЕСУАРИ

ШИРОКА ЗНІМНА ПЛАТФОРМА

Для встановлення знімної платформи підніміть опорну стійку платформи і встановіть платформу на місце, вставивши штифти A, B, C і D у відповідні отвори в машині, як зображено на малюнку.

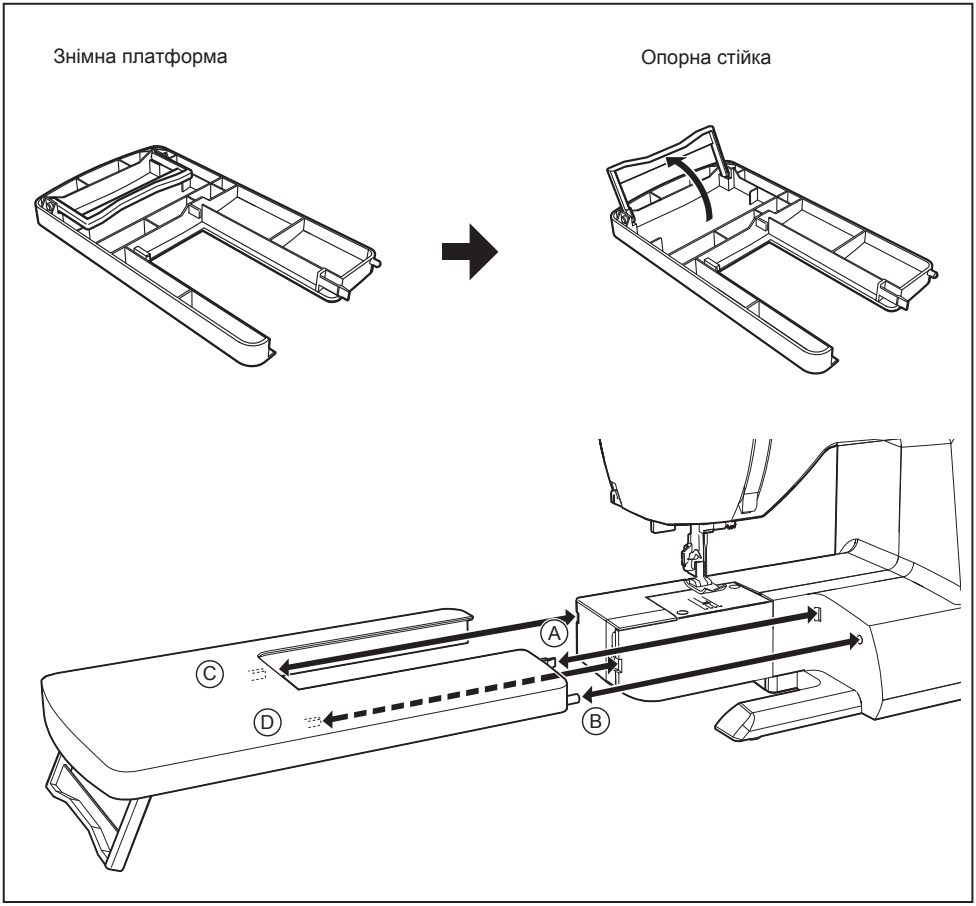

5. НЕСПРАВНОСТІ ТА СПОСОБИ ЇХ УСУНЕННЯ

ЗАГАЛЬНІ ПРОБЛЕМИ

Машина не шиє.

- Вимкнений вимикач живлення.
  - Увімкніть вимикач.
- Переконайтесь, що педаль управління повністю підключена (вставлена у гніздо).
- Важіль обметування автоматичної петлі не піднятий при шитті строчок.
  - Підніміть важіль обметування автоматичної петлі.
- Важіль обметування автоматичної петлі не опущений при обметуванні петлі.
  - Опустіть важіль обметування автоматичної петлі.
- Важіль для намотування шпульки знаходиться у робочому положенні
  - Переведіть важіль для намотування шпульки у неробоче положення (див. стор. 15).

Машина заїдає/стукає.

- Нитка застрягла у човнику.
  - Почистіть човник (див. стор. 56 - 57).
- Голка пошкоджена.
  - Замініть голку (див. стор. 23).

Тканина не просувається.

- Притискна лапка не опущена.
  - Опустіть притискну лапку.
- Довжина стібка надто коротка.
  - Збільште довжину стібка.

ПРОБЛЕМИ З ШИТТЯМ

Машина пропускає стібки.

- Голка не повністю вставлена у голкотримач (див. стор. 23).
- Голка погнута або затупилась.
  - Замініть голку (див. стор. 23).
- Машина заправлена неправильно (див. стор. 17- 18).
- Нитка застрягла у човнику.
  - Почистіть човник (див. стор. 56 - 57).

Стібки нерівномірні.

- Розмір голки не відповідає типу нитки і тканини (див. стор. 23).
- Машина заправлена неправильно (див. стор. 17- 18).
- Занадто слабкий натяг верхньої нитки (див. стор. 24 - 25).
- Тканину тягнуть або підштовхують проти руху нижнього транспортера.
  - Обережно направляйте тканину.
- Шпулька намотана нерівномірно.
  - Повторно намотайте шпульку.

Голка зламалась.

- Тканину тягнуть або підштовхують проти руху нижнього транспортера.
  - Обережно направляйте тканину.
- Розмір голки не відповідає типу нитки і тканини (див. стор. 23).
- Голка не повністю вставлена у голкотримач (див. стор. 23).
- Зі зворотного боку строчки з’являється занадто багато ниток.
- Верхня нитка заправлена невірно (див. стор. 17 - 18).

ПРОБЛЕМИ З НИТКАМИ

Заплутування ниток.

- Верхня і нижня нитки не відведені назад під притискною лапкою до початку роботи.
  - Відведіть обидві нитки назад під притискною лапкою приблизно на 10 см і притримуйте їх при шитті перших стібків. Обрив верхньої нитки.
- Машина заправлена неправильно (див. стор. 17- 18).
- Занадто сильний натяг верхньої нитки (див. стор. 24 - 25).
- Голка погнута.
  - Замініть голку (див. стор. 23).
- Розмір голки не відповідає типу нитки і тканини (див. стор. 21 - 22).
- Обрив нижньої нитки.
- Човник заправлений неправильно (див. стор. 16 - 17).
- У шпульному ковпачку або човнику збирається ворс.
  - Видаліть ворс (див. стор. 56 - 57).
- Тканина зморщується.
- Занадто сильний натяг верхньої нитки.
  - Відрегулюйте натяг нитки (див. стор. 24 - 25).
- Довжина стібка занадто велика для еластичної або м’якої тканини.
  - Зменште довжину стібка.

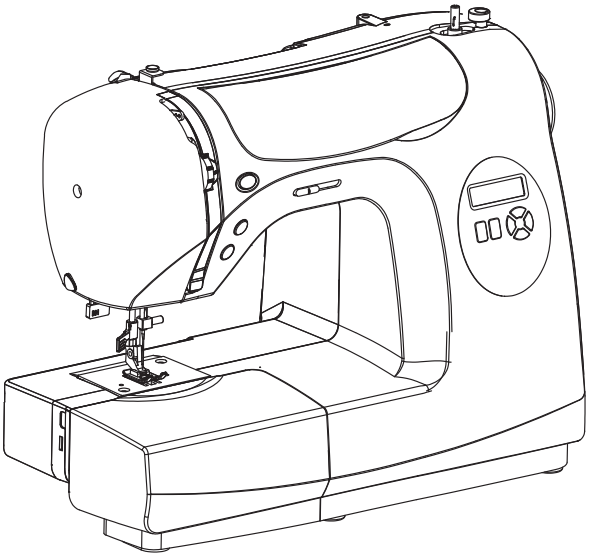

ПАЙДАЛАНУ БОЙЫНША БАСШЫЛЫҚ

МАЗМҰНЫ

1. Тігін машинасымен танысу

Машинаның бөлшектері 9-10
Керек-жарақтар 11
Машинаны жұмысқа дайындау.....12
Шарғыларға арналған өзектер, Табан көтеру тұтқышы.....13
Торлап жамау тілімшесі, Алмалы жұмыс бетін орнату 14
Жіпті шпулькаға орау.....15
Қайықтан шпулька қалпақшасын шешу, Шпульканы шпулька қалпақшасына орнату 16
Шпулька қалпақшасын қайыққа орнату, Жоғарғы жіпті сабақтау.....17-18
Автоматты жіп өткізгішті пайдалану 19
Төменгі жіпті көтеру 20
Ине, жіп және мата түрлерінің сәйкестік кестесі 21-22
Инені ауыстыру 23
Жоғарғы жіптің тартылуын реттеу 24-25
Басқару панелінің функциялары, Түзу қаюмен тікке кездегі иненің күйі.....26-27
Төменгі жіптің тартылуын реттеу, қысқыш табанды ауыстыру 28
Сервистік хабарламалар.....29
Кері бағытта тігу батырмасы.....30

2. Жұмысты бастау

Қаю ұзындығының және енінің қысқаша анықтамалық кестесі 31-34
Тігісті таңдау туралы анықтамалық кесте.....35
Түзу тігістің қаюы 36-37
Түзу тігісті орындау
Қолмен қаюға еліктеу (квитлинг).....38-39
Сылдырма ілгекті жапсыра тігу және жиектеу
Жиектеп тігу Ирек қаюы 40
Қаюдың ені мен ұзындығын реттеу
Үш сатылы ирек, Сығымдап тоқитын қаю 41-42
Атлас қаю, Атлас қаю енін өзгерту
Түймелерді қадау.....43
Жасырын бүгіп тігу.....44-45
Сәндік және керілген қаю.....46-51
Түзу керілген қаю, Ұялы қаю, Шетті торлайтын қаю, «Шырша» тігісінің қаюы, Күшейтілген үш қатарлы қаю, Екілік торлайтын қаю, «Қиылысқан» қаю, Квилтингке арналған қаю, «Баспалдақ» қаюы, Ашық торлайтын қаю, Жабық торлайтын қаю, Көлбеу торлайтын қаю, Қос қиылысқан қаю, «Грек кілті» қаюы, «Балық сүйегі» қаюы, «Бұтақ» қаюы, Күшейтілген торлайтын қаю, Жапсарлаушы қаю (мережка), Печворкқа арналған сәндік қаю
Машинамен сәндік тігуге арналған көп сәндік қаюлар мен идеялар 52
Ілгектерді торлау.....53-55
Ілгектерді автоматты түрде торлау, қызыл жібі бар ілгек

3. Машинаны күту

Қайық аумағы мен транспортерді тазалау 56-57

4. Қосымша жабдықтар

Үлкен жайылмалы платформа.....58

5. Негізгі проблемалар және оларды шешу әдістері 59-60

Өлшемдері: 37,6 см * 19,7 см * 30,1 см
Жабдықтың салмағы: 6,6 кг
Нақтылы кернеуі: 230 В ~
Нақтылы жиілігі: 50 Гц
ННақтылы тұтынатын қуаты: 65 Вт
Қоршаған ортаның жұмыс температурасы: Қалыпты температура
Акустикалық шудың деңгейі: 70 дБ (А) кем

1. ТІГІН МАШИНАСЫМЕН ТАНЫСУ

1. Шарғы жібінің тартылу дискі
2. Жіп тартқыш
3. Жоғарғы жіптің тартылуын реттегіш
4. Беткі панель
5. Жіп қиғыш
6. Алмалы жұмыс беті / жабдықтарға арналған сауыт
7. Шарғыны орауға арналған иінтірек
8. Шарғыны орау стопоры
9. Қаюларды таңдау бойынша анықтамалық кесте
10. Функционалдық батырмалар
11. Тұтқа
12. Шарғыға арналған көлденең өзек
13. Маховик
14. Желілік сөндіргіш/ шам сөндіргіші
15. Желілік сымға арналған ауыз
16. Төлқұжат мәліметтері бар кесте
17. Жіп бағыттағыш
18. Ілгектің иінтірегі
19. Қысқыш табанын көтеру иінтірегі
20. Жіп бағыттағыш
21. Автоматты жіп өткізгіш
22. Жіп бағыттағыш
23. Қысқыш табан тіреуін бекіту бұрандасы
24. Ине
25. Ине пластинасы
26. Ине жүргізушісі
27. Жіп қиғыш
28. Қысқыш табан тірегінің иінтірегі
29. Ине бекіткіш бұрандасы
30. Қысқыш табан
31. Төменгі транспортер
32. Желілік сым
33. Басқару тепкісі
34. Пайдалану бойынша басшылық
35. Тігу жылдамдығын реттегіш

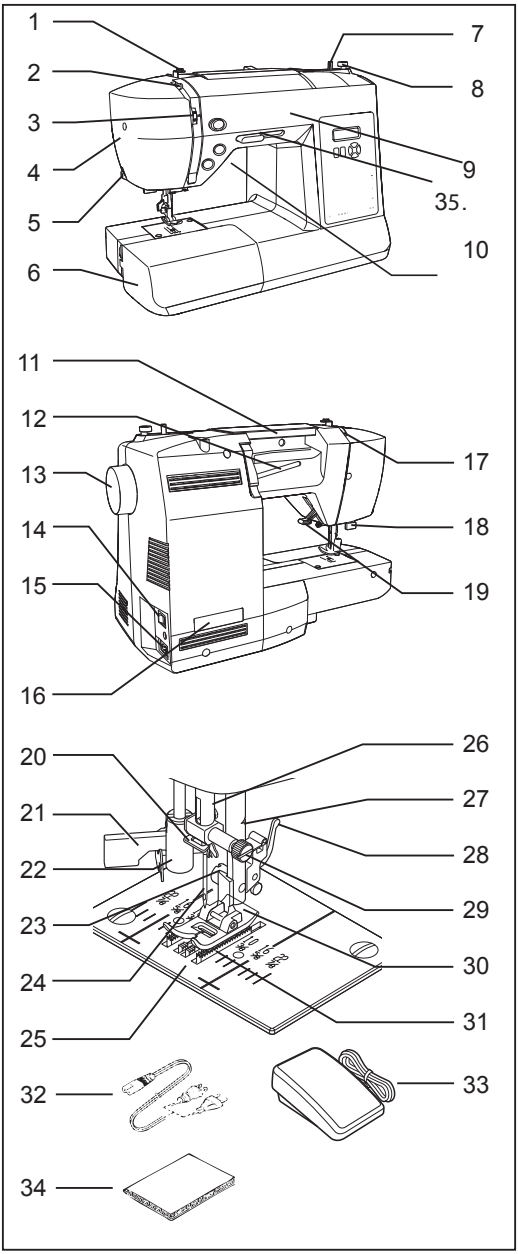

КЕРЕК-ЖАРАҚТАР

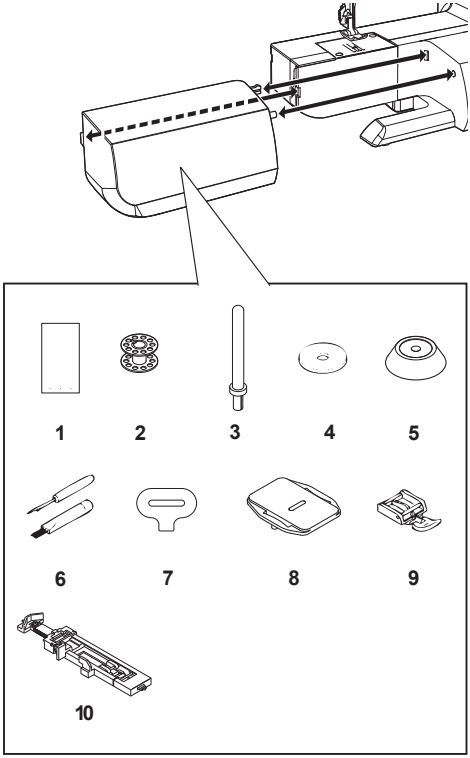

1. Инелер жиынтығы
2. Шарғылар жиынтығы
3. Шарғыға арналған қосымша өзек
4. Шарғыға арналған фетр төсемдер
5. Шарғы пластинасы
6. Сөккіш / Ілгектерді кесуге арналған пышақ және қылшақ
7. Ине пластинасына арналған бұрағыш
8. Жамайтын пластина
9. Ілмек-сыдырма ілгегін тігуге арналған табан
10. Ілгектерді өңдеуге арналған табан

Сіздің тігін машинаңызбен жиынтықтағы қысқыш табан әмбебап табан деп аталады және қаюлардың көпшілігінде пайдаланылады.

МАШИНАНЫ ЖҰМЫСҚА ДАЙЫНДАУ

Розеткадан сымды суыру арқылы машинаны әрқашан қуат көзінен ажыратыңыз.

Машинаны бірінші рет қосудан бұрын, ине планасында артық майдың жоқ екендігіне көз жеткізіңіз.

ЖЕЛІЛІК СЫМ / БАСҚАРУ ТЕПКІСІ

Желілік сымды суретте көрсетілгендей, тесікке (1) және (2) розеткаға қосыңыз. Басқару тепкісінің ашасын (3) машинадағы тесікке қосыңыз.

Ескерту: Егер тепкімен басқару сөндірілген болса, машина жұмыс істемейтін болады.

ЖЕЛІЛІК СӨНДІРГІШ / ЖАРЫҚТЫҢ СӨНДІРГІШІ

Машина желілік сөндіргішті/ жарықтың сөндіргішін «Қос.» күйіне ауыстырғаныңызша жұмыс істемейді. Бір сөндіргіш қуатты, сондай-ақ жарықты басқарады. Машинаны күту кезінде, инелерді ауыстырғанда және т.б. уақытында, оны қуат көзінен сөндіріңіз

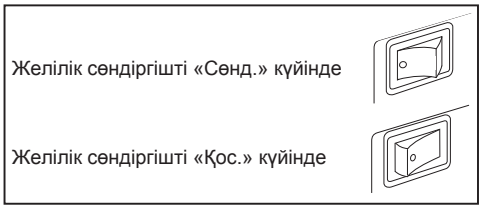

ШАРҒЫЛАРҒА АРНАЛҒАН ӨЗЕКТЕР

ШАРҒЫ АРНАЛҒАН КӨЛДЕНЕҢ ӨЗЕК

Катушкаға арналған өзекті өзіңізге қарай тартыңыз. Жіп шарғысын өзекке орнатыңыз және оларды жіптің баяу тарқатылуын қамтамасыз ету үшін, шарғы пластинасымен бекітіңіз. Саңылау болған жағдайда жіп шарғысын оңға жылжытыңыз.

ШАРҒЫҒА АРНАЛҒАН ТІК ӨЗЕК

Шарғыларға арналған тік өзекті орнатыңыз және үстінен фетр төсемді орналастырыңыз. Жіп шарғысын өзекке орналастырыңыз.

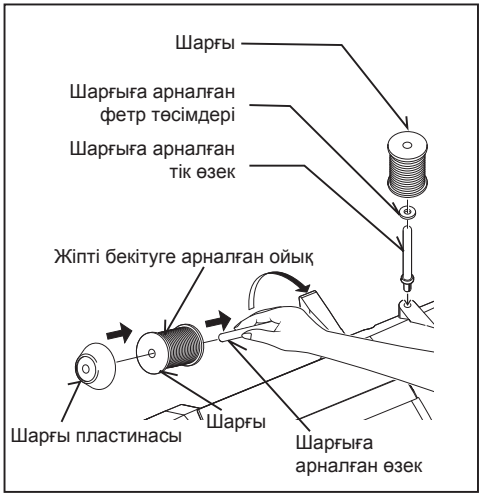

ҚЫСҚЫШ ТАБАНДЫ КӨТЕРУ ИІНТІРЕГІ

Қысқыш табан үш күйге ие:

1. Тігуге арналған төмен күй.
2. Материалды қою немесе шығару үшін, сондай-ақ қысқыш табанды ауыстыру үшін арналған ортаңғы күйге табанды көтеру.
3. Табан жоғарғы күйге қалың материалмен жұмыс жасау үшін қойылады.

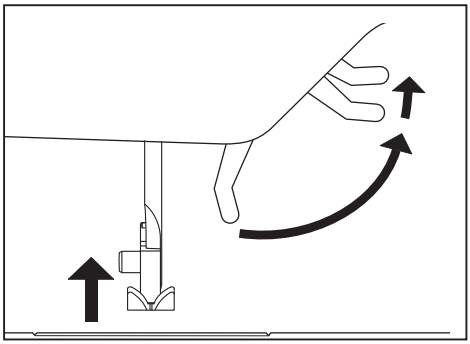

ТОРЛАП ЖАМАУ ПЛАСТИНАСЫ

Ілгектерді өңдеуге арналған еркін жүріс жұмыстарына немесе еркін жүріспен тігу үшін, матаның қозғалысын бақылайтын жамайтын пластинаны пайдаланыңыз. Инені және қысқыш табанды жоғарғы шеткі күйге көтеріңіз, ал жамайтын пластинаны ине пластинасына қойылған тесіктермен ине пластинкасына кері жағынан орналастырыңыз.

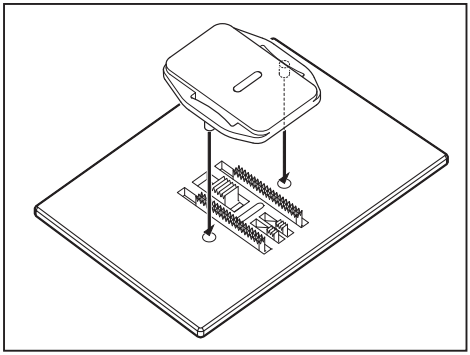

АЛМАЛЫ ЖҰМЫС БЕТІН ОРНАТУ

Сіздің Машинаңыз алмалы жұмыс бетімен, сондай-ақ жұмыс бетсіз пайдаланыла алады. Орнатылған алмалы жұмыс беті ірі бұйымдардың көпшілігімен жұмыс істеуге мүмкіндік береді. Жұмыс бетін шешу үшін, суретте көрсетілгендей, бір бөлігін солға тартыңыз. Оны бастапқы күйіне қайтару үшін, сол жағын шерту естілгенге дейін кіргізіңіз.

Алынған жұмыс беті балалар киімін, манжеталарды, балақтарды және өзге қиын қол жетімді жерлерді оңайлықпен өңдеуге мүмкіндік береді.

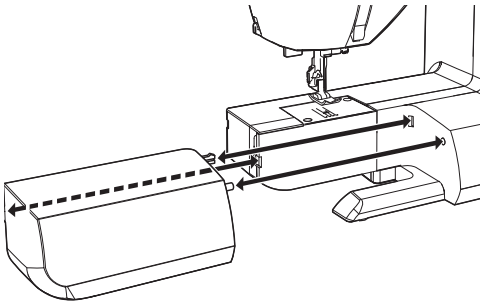

ЖІПТІ ШПУЛЬКАҒА ОРАУ

Тек 15 сынып шпулькаларын пайдаланыңыз.

1. Жіптер шырғысын шарғылар өзекке орнатыңыз, оны шарғылар пластинасының көмегімен бекітіңіз. Шарғылардан біраз жіптерді тарқатыңыз және оны суретте көрсетілгендей, бағыттағыштар арқылы өткізіңіз. Жіптің шпулька жібінің тартылу дискісінен берік тартылуына.
2. Жіптің ұшын суретте көрсетілгендей шпулькадағы тесікке өткізіңіз. Шпульканы орауға арналған иінтірек басқа күйде болса, оны шеткі сол жақ күйге ауыстырыңыз.
3. Шпульканы иінтірекке ине ұшы шпулькадағы жоғарғы саңылаудан шығатындай етіп орнатыңыз. Шпулькаларды орауға арналған иінтіректі шерту естілгенге дейін оңға итеріңіз. Жіп ұшын ұстаңыз.
4. Жіптің қажетті көлемін шпулькаға орау үшін тепкіге басыңыз. Шпулька толық оралған кезде, автоматты түрде тоқтайды. Шпульканы орауға арналған иінтіректі солға бұрап, шпульканы шешіңіз және жіпті кесіңіз.

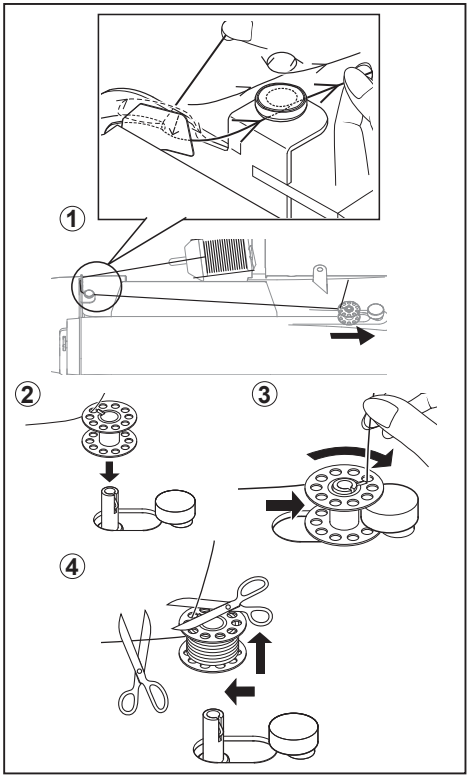

ҚАЙЫҚТАН ШПУЛЬКА ҚАЛПАҚШАСЫН ШЕШУ

1. Қол маховигін өзіне бағыттау бойынша (сағат тіліне қарсы) айналдыру арқылы, инені жоғарғы шекті күйге көтеріңіз.
2. Шпулькалар қақпағын төмен тартып, оны ашыңыз. Шпулька қалпақшасының ысырмасын суретте көрсетілгендей саусақпен тартыңыз және шпулька қалпақшасын қайықтан шығарыңыз
3. Ысырманы босатыңыз және шарғы қайықтан түседі.

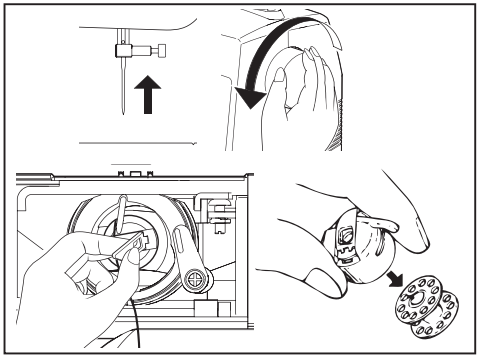

ШПУЛЬКАНЫ ШПУЛЬКА ҚАЛПАҚШАСЫНА ОРНАТУ

1. Шпульканы сағат тілі бойынша бағытта жүретін жібімен оң қолыңызға алыңыз.
2. Толтырылған шпулькадан шамамен 10 см жіпті тарқатып, шпульканы қалпақшаға салыңыз.
3. Жіпті қайықтағы саңылау арқылы және кейін жалпақ тартулы серіппе астынан өткізіңіз. Ол қажет күйге түскен кезде, Сіз шерту естисіз.
4. Қалпақшадан шамамен 10 см жіп шығуын тексеріңіз.

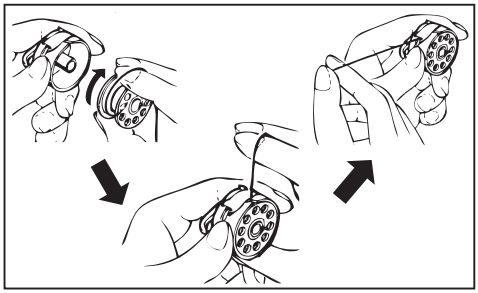

ШПУЛЬКА ҚАЛПАҚШАСЫН ҚАЙЫҚҚА ОРНАТУ

1. Ысырманы ұстап тұрып, шпулька қалпақшасын штифтімен жоғары бұрыңыз.
2. Шпулька қалпақшасын қайық ортасындағы өзекке жіп сізге қарай шығып тұратындай етіп орнатыңыз.

Ескерту: Штиф қайықтың жоғарғы бөлігіндегі ойыққа кіргеніне көз жеткізіңіз.

3. Шпулька қалпақшасын бекітуге арналған ысырманы түсіріңіз.

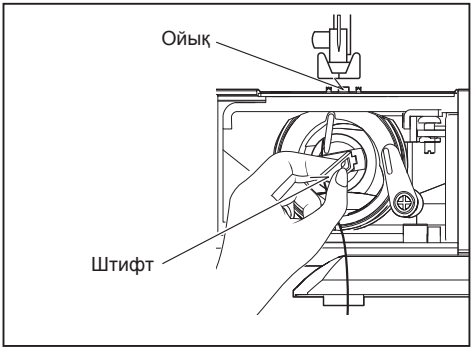

ЖОҒАРҒЫ ЖІПТІ САБАҚТАУ

А. Қысқыш табанның иінтірегін жоғарғы шеткі күйге көтеріңіз. Жоғарғы жіпті толтырмас бұрын, әрқашан қысқыш табанды көтеріңіз (қарсы жағдайда жіптің тартылуы дұрыс болмайды).

Б. Ине жоғарғы шеткі күйге жеткенге дейін, қол маховигін өзіңізге қарай бұраңыз.

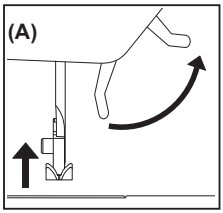

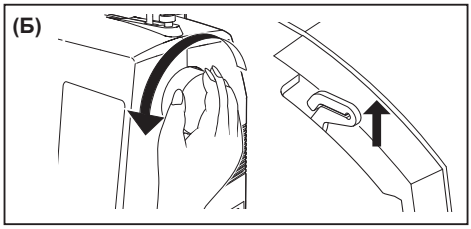

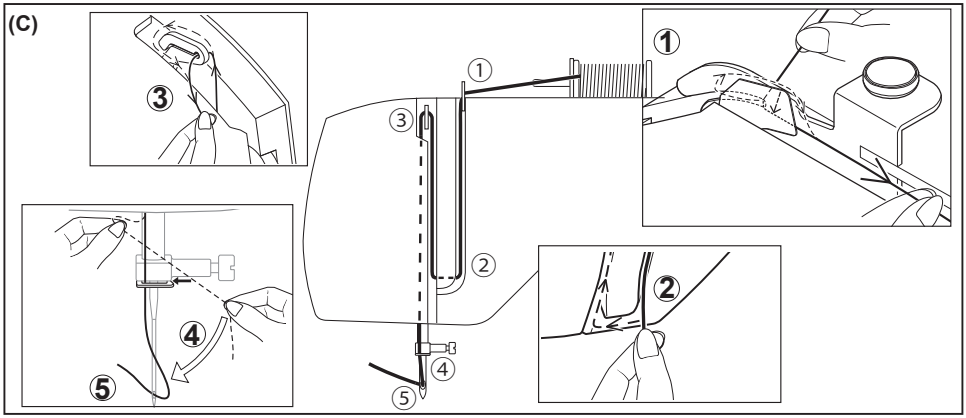

C. Сол қолыңызбен машинаға жіпті салыңыз, ал оң қолыңызбен жіпті суретте көрсетілгендей ұстап тұрыңыз.

- Жіпті жіп тартқыш арқылы оңнан солға қарай өткізіңіз (3).
- Жіпті иненің құлағы арқылы алдынан артқа қарай өткізіңіз (5). («Автоматты жіп өткізгіш» бөліміндегі суретті қараңыз)

НАЗАР АУДАРЫҢЫЗ: Машинаға жіптің дұрыс өткізілгендігіне көз жеткізу үшін, тексеруді жүргізіңіз:

1. Қысқыш табан көтерілгенде, ал жіп инеден өткізілген кезде, жіпті тартыңыз. Сіз инелердің ауытқуын емес, тек жеңіл кедергіні сезуіңіз керек.
2. Енді қысқыш табанды жіберіңіз және жіпті машинадан тағы тартыңыз. Осы кезде сіз аса қатты кедергіні және инелердің көп ауытқуын сезуіңіз керек. Егер кедергі болмаса, онда машина қате толтырылған және қайта толтыру қажет етіледі.

АВТОМАТТЫ ЖІП ӨТКІЗГІШТІ ПАЙДАЛАНУ

Қол маховигін өзіңізге қарай айналдыра отырып (сағат тіліне ақрсы бағытта), инені ең жоғары күйге көтересіз.

1. Жіпті бағыттаушыға суретте көрсетілгендей өткізіңіз.
2. Жіптің ұшын ұстай отырып, иінтіректі жіберіңіз.
3. Иінтіректі машинаның артқы қабырғасына қарай бұрыңыз.
4. Ілгіштің ұшына қарай жіпті бағыттаңыз және ұшын жоғары тартыңыз.
5. Иінтіректі бұрыңыз және жіп инеге автоматты түрде өтеді.
6. Иінтіректі кері бұрыңыз және жіпті шеткі бағытта тартыңыз.

Ескерту: Ине өткізгішті пайдаланып, аса тегіс толтыру үшін, машинаны түзу қаю режиміне қою ұсынылады.

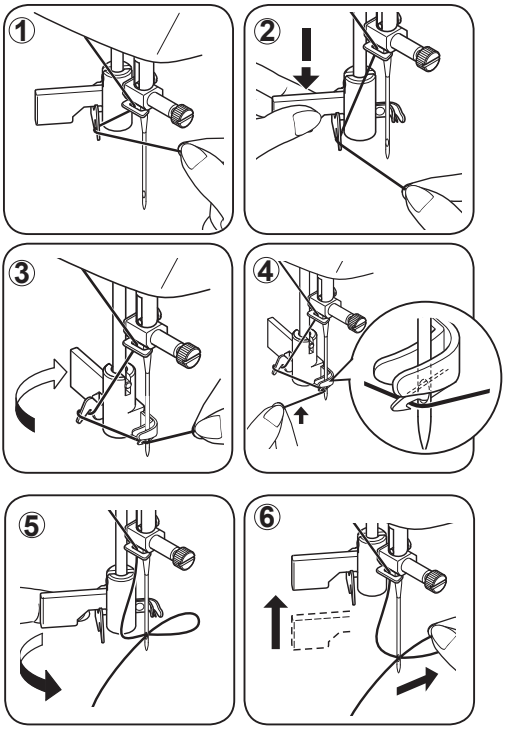

ТӨМЕНГІ ЖІПТІ КӨТЕРУ

1. Қысқыш табанның иінтірегін 1 жоғарғы шекті күйге ауыстырыңыз.
2. Сол қолыңызбен иненің жібін бос күйде ұстаңыз, оң қолыңызбен маховикті өзіңізге қарай қолмен бұрыңыз (сағат тіліне қарсы), алдымен инені жіберіңіз, кейін ол жоғарғы күйге жеткенге дейін оны біртіндеп көтеріңіз.

Ескерту: Шпулька жібін жылдам көтеру үшін –машинаны артқы жүріс және түзу қаю режиміне қосу. Сіздің машинаның төмен-жоғары бір айналымды өтеді және инені жоғары күйде қалдырады. Сіздің компьютерлік тігін машинаңыздың басты сипатының бірі – инені «толықтай жоғары күйде» қалдыру.

3. Жоғарғы жіпті аздап жоғары көтеріңіз және ине пластинкасының саңылауында пайда болатын шарғы жібін көтеріңіз.
4. Екі жоғарғы және шарғы жібін де бірге машинаның артқы жағына қарай тартыңыз, қысқыш табанның үстінде шамамен 15 см қалдырыңыз.

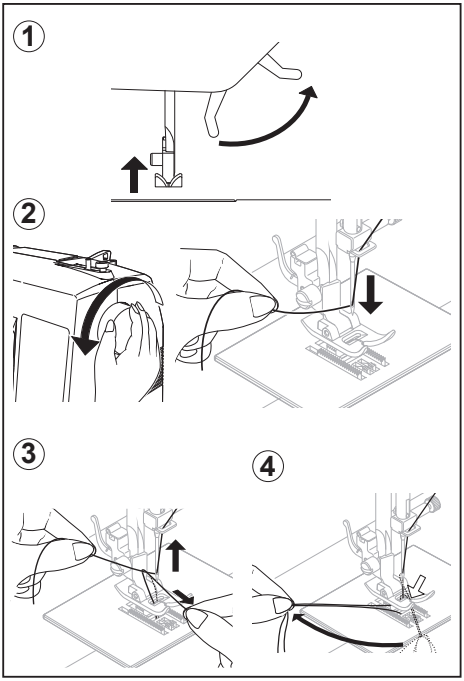

ИНЕ, ЖІП ЖӘНЕ МАТА ТҮРЛЕРІНІҢ СӘЙКЕСТІК КЕСТЕСІ

Стандартты инелерді пайдаланыңыз. Иненің өлшемі жіптің өлшеміне, сондай-ақ материалдың өлшеміне сәйкес болуы тиіс. Қалыпты тігу үшін, машинаның жоғарғы жағында шарықта бірдей өлшемді және типті жіптерді пайдалану ұсынылады. Иілімді трикотаж матасын сәтті тігу үшін, тігуге арналған арнайы иілімді инелерді пайдаланыңыз.

Жіптің өлшемі	**Иненің өлшемі**	**Мата**
Мақта 60 – 100 Синтетика Машина тігуі	Голка для ела-стичних тканин	Барлық иілімді материалдар
Мақта Синтетика Жібек А Машина тігуі	70 немесе 80	Мөлдір мақта, жібек синтетика, нәзік шілтер, бәтес, мақта-маталы мата.
Мақта 60 – 80 Зерленген мата 50 – 60 Синтетика	70 немесе 90	Орташа ауырлықтағы мақта, орта-ша ауырлықтағы синтетика, поплин, дестелегіш, жолақты немесе торлы қағазды мата, барқыт, жеңіл жүнді мата, зығыр мата.
Мақта 30 – 60 Зерленген ауыр	100	Ауыр мақта, орташадан ауыр жүнді матаға дейін, деним.

ИНЕНІ АУЫСТЫРУ

Ашаны розеткадан суыра отырып, машинаны қуат көзінен әрқашан сөндіріңіз.

1. Қол маховигін өзіңізге қарай бұра отырып (сағат тіліне қарсы), ине жүргізушісін оның жоғарғы күйіне көтеріңіз.
2. Ине тұтқышын өзіңізге қарай бұра отырып, оны босатыңыз (сағат тіліне қарсы).
3. Инені төмен тартып, оны шығарыңыз.
4. Ине тұтқышқа жаңа инені қойыңыз, жалпақ жағы машинаның артқы бөлігіне қарайды.
5. Инені мүмкіндігінше жоғары итеріңіз.
6. Ине тұтқышты бұрауышпен тартып бекітіңіз.

Ескерту: Бұранданы берік бекітіңіз, бірақ тартып тастамаңыз.

Пайдалы кеңес: матаның кесігін қысқыш табанның астына орналастырыңыз, қысқыш табанды түсіру инені ауыстыру үрдісін жеңілдетеді және оның ине пластинасының тесігіне түсуінің алдын алады.

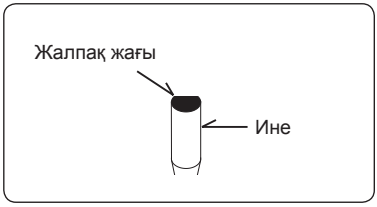

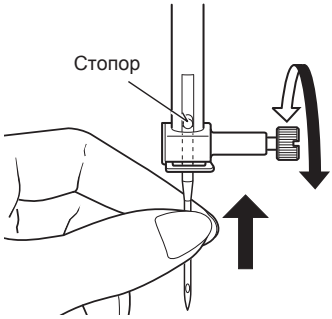

Жалпақ жағымен өзіңізден ары қарай

ЖОҒАРҒЫ ЖІПТІҢ ТАРТЫЛУЫН РЕТТЕУ

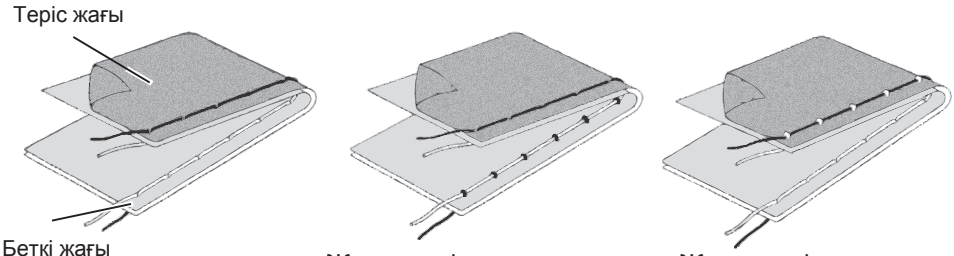

Дұрыс реттелген тартылу

Тігудің жобаларының 90% жіп тартылуын реттегішінің «5» ортанылған көрсеткішінде (машинаның жоғарғы жағында) жүзеге асырылады.

Пайдалы кеңес: аса төмен немесе аса жоғары көрсеткішке жеңіл реттеу, тігудің жақсы сапасын көрсете алады.

ТҮЗУ ҚАЮМЕН ТІГУ

Дұрыс тігу көбінесе жоғарғы жіптің және шарғы жібінің тартылу теңгеірміне байланысты. Тарту нақты реттелген, егер тігу кезінде екі жіп те мата қабатының ортасында «бекітілсе».
Егер тігудің басында Сіз қаюдың дұрыс еместігін анықтасаңыз, тартуды реттеңіз.

Тартуды реттеуді қысқыш табан түсіп тұрған күйде жүзеге асыру қажет. Реттелген тартылу түзу қаюмен тігу үшін қажет (жоғарғы және төменгі жіптер).

ИРЕК және СӘНДІ ТІГІС

Ирек және сәнді тігіс үшін, түзу қаюмен тігуге қарағанда, жіптің аз тартылуы қажет етіледі. Жоғарғы жіп матаның ішкі жағында пайда болған кезде, аса әдемі және аз әжімді тігіс алынады.

БАСҚАРУ ПАНЕЛІНІҢ ФУНКЦИЯЛАРЫ

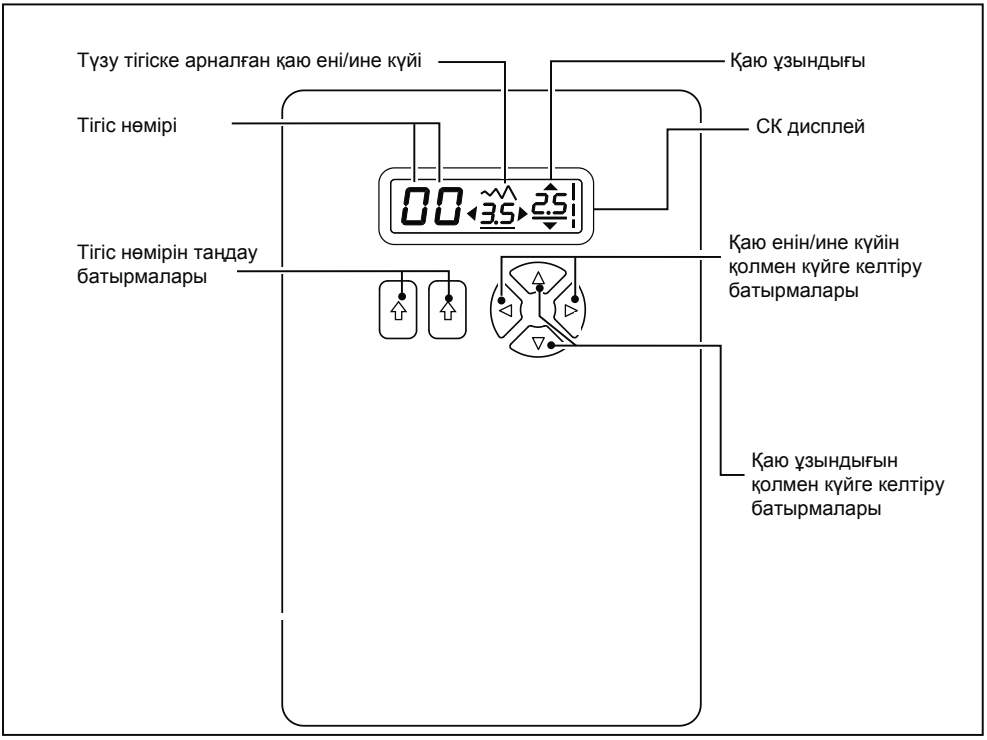

ТІГІС НӨМІРІН ТАҢДАУ БАТЫРМАЛАРЫ

Машинаны қосқан соң, түзу қаюмен тігу режимін таңдаңыз, СК дисплейде мәліметтерді орнатуға арналған ақпарат пайда болады.

Тігу үлгісін таңдау үшін, сол жақ батырмамен сол жақта үлгінің нөмірін орнатыңыз және оң жақ батырмамен – үлгі нөмірінің көрсеткіштерін оң жақта орнатыңыз.

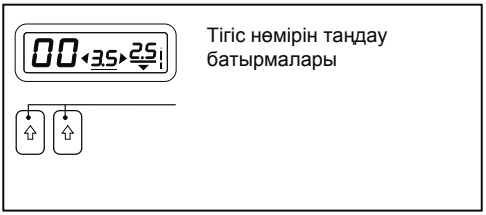

ҚАЮ ЕНІ МЕН ҰЗЫНДЫҒЫН/ИНЕ КҮЙІН ҚОЛМЕН КҮЙГЕ КЕЛТІРУ БАТЫРМАЛАРЫ

Үнсіздік бойынша қаюдың ені мен ұзындығының «5» шамасымен жұмыс істейді.
Үнсіздік бойынша қаю ұзынығы мен енін күйге келтірулері дисплейде көрсетілген.
Сіз қаюдың ұзындығын, енін немесе иненің күйін өзіңіздің ұйғарымдарыныңызға сәйкес, түзу тігіспен тігу режимінде иненің күйін қолмен өзгерте аласыз. Ол үшін қолмен басқару батырмалары пайдаланылады.

Ескерту: Кейбір үлгілер басқаларға қарағанда, аса көп опцияларды ұсынады.

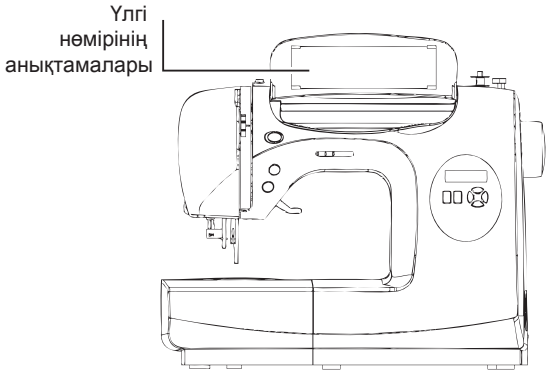

ТҮЗУ ҚАЮМЕН ТІККЕН КЕЗДЕГІ ИНЕНІҢ КҮЙІ

Түзу қаюмен тіккен кездегі иненің күйі 13 орынның шегінде реттеле алады. Ол үшін, қаюдың енін реттегішті суретте көрсетілгендей пайдаланыңыз:

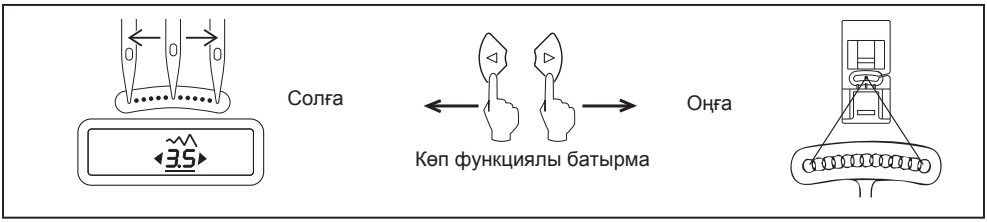

ТӨМЕНГІ ЖІПТІҢ ТАРТЫЛУЫН РЕТТЕУ

ТӨМЕНГІ ЖІПТІҢ ТАРТЫЛУЫ ЖОҒАРҒЫ ЖІПТІҢ ТАРТЫЛУЫНА ҚАРАҒАНДА РЕТТЕУДІ АЗ ҚАЖЕТ ЕТЕДІ

Егер тартылу жақсы реттелген болса, бірақ мата сонда да жиналатын болса, бұл дегеніміз екі жіптің де қатты тартылғандығын білдіреді және сондықтан реттеу қажет. Шарғы жібінің тартылу дұрыстығын тексеру үшін, шарғылардың қайығын жіпке іліңіз және қатты тартып қалыңыз. Егер тартылу өте қатты болса, онда жіп мүлдем тарқатылмайды. Шарғы жібінің тартылуын ретті, мұқият және жеңіл қимылдармен бұрауыштың көмегімен реттеңіз.

ҚЫСҚЫШ ТАБАНДЫ АУЫСТЫРУ

Иненің жоғарғы күйде екендігіне көз жеткізіңіз. Қысқыш табанды көтеріңіз.

1. Қысқыш табанды шешу үшін, оның түсіретін иінтірегін итеріңіз.
2. Қажет табанды ине пластинкасына орналастырыңыз, сонымен қатар қысқыш табанның штифтін оның тұтқышымен түзетіңіз.
3. Тұтқыш шертілгенге дейін, қысқыш табанды түсіріңіз.

СЕРВИСТІК ХАБАРЛАМАЛАР

Дұрыс емес операция орындау жағдайында дисплейде сервистік хабарламалар көрсетіледі. Сервистік хабарлама пайда болған жағдайда Сіз ақаулықты төменде келтірілген нұсқаулықтарды орындай отыра жоя аласыз.

Шпульканы орауға арналған иінтірек тігу кезінде оңға (жұмыс күйі) ауыстырылған. ➡ Шпульканы орауға арналған иінтірек күйін тексеріп, оны солға ауыстырыңыз.	C 1
Автоматты ілгек торлау иінтіреші түсірілмеген немесе көтерілмеген. ➡ Ілгектерді торлау кезінде ілгектерді автоматты торлау иінтірегін түсіріңіз. ➡ Тігістерді тігу кезінде автоматты ілгек торлау иінтірегін көтеріңіз.	C2
Басқару тепкісінің ашасы басқару тепкісі жұмысының кезінде суырылған. ➡ Басқару тепкісінің ашасын машинадағы ойыққа орнатыңыз.	C3
Шпулька қалпақшасында жіптің оралуынан немесе айналуды мәжбүрлі тоқтатудан машина блокадаланған. ➡ Машинаны сөндіріп, оның тоқтауына себеп болған проблемаларды жойыңыз.	C4
Ілгекті торлау функциясын таңдау кезінде кері бағытта тігу/бекіту батырмасы басылған. ➡ Бекіту ілгекті торлауды аяқтаудан кейін автоматты жүргізіледі. Кері бағытта тігу/бекіту батырмасын басу қажеттілігі жоқ.	C5
Шпульканы орауға арналған иінтірек жұмыс күйінде орналасқан. ➡ Шпульканы орауға арналған иінтірек пайдаланылмаса, оны солға жылжытыңыз.	JC

ФУНКЦИОНАЛДЫҚ БАТЫРМАЛАР

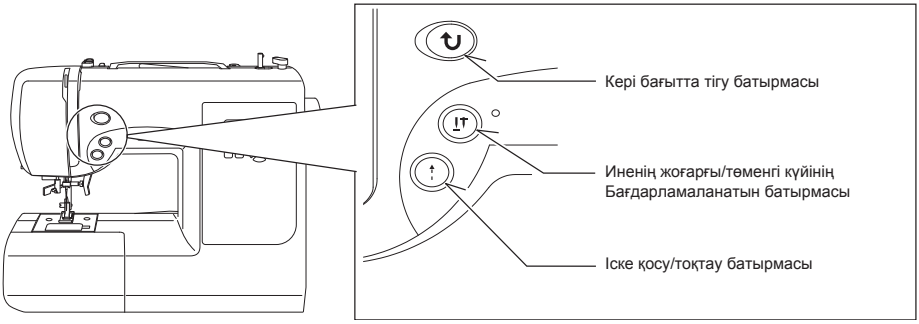

ІСКЕ ҚОСУ/ТОҚТАТУ БАТЫРМАСЫ ( )

Басқару тепкісін пайдаланусыз тіккен уақытта және іске қосу/тоқтату батырмасына басқан кезде, машина дереу іске қосылады. Қайталап басқан кезде, ине жоғарғы күйде қалады.

Басқару тепкісін пайдаланып тіккен уақытта, машина баяу режимде жұмыс жасауын бастау үшін, оған ақырын басу жеткілікті. Сіз тепкіге қаншалықты қатты бассаңыз, машина соншалықты жылдам жұмыс жасайды. Тоқтату үшін, тепкіге қысымды азайту жеткілікті.

Ескерту: Басқару тепкісін қосқан кезде, іске қосу/тоқтату батырмасы пайдаланылмайды.

ИНЕНІҢ ЖОҒАРҒЫ/ТӨМЕНГІ КҮЙІНІҢ БАҒДАРЛАМАЛАНАТЫН БАТЫРМАСЫ ( )

Сөндіргішке басыңыз, жарық диодты шам қызыл түспен жанады, ал ине Сіз осы сәтті тігіп жатсаңыз да, төменгі күйде қалады.

Ине жоғарғы күйде тоқтау үшін, тағы да бір рет басыңыз.

КЕРІ БАҒЫТТА ТІГУ БАТЫРМАСЫ

КЕРІ БАҒЫТТА ТІГУ ЖӘНЕ БЕКІТУ БАТЫРМАСЫ

- **Түзу және ирек тәрізді қаюларға арналған кері жүріс функциясы ( )**
  Кері жүріс кері жүріс батырмасына басқан кезде жүзеге асырылады. Батырма басулы болғанша, машина кері жүріс режимінде тігеді.
- **Басқа қаюларды бекітуге арналған функция**
  Тігін машинасы кішкентай қаюлардың 4 түрімен тігуге мүмкіндік береді, олар түзу, ирек тәрізді және ілмектен басқа, өзге қаюларды бекітеді. Торлайтын қаюлар кері жүріс батырмасы/торлау басылған жерлерде нақты орналастырылады.

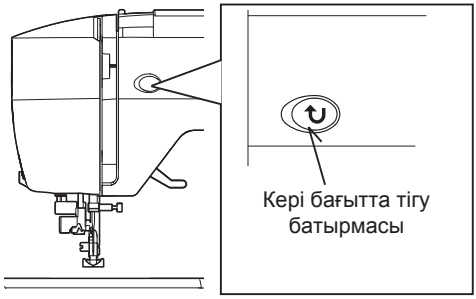

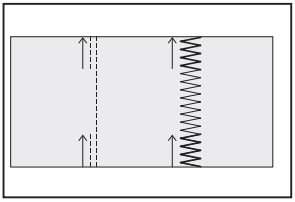

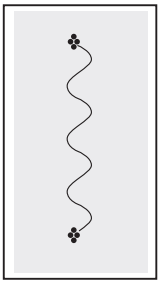

Ескерту: Аталмыш функция тігудің басында және аяғында жіптің тарқалуының алдын алу үшін, тігу үлгілерін бекіту үшін өте маңызды.

2. ЖҰМЫСТЫ БАСТАУ

ҚАЮ ҰЗЫНДЫҒЫНЫҢ ЖӘНЕ ЕНІНІҢ ҚЫСҚАША АНЫҚТАМАЛЫҚ КЕСТЕСІ

ҚАЮ	ҚАЮ НӨМІРІ			ИНЕНІҢ КҮЙІ		ҰЗЫНДЫҒЫ	
	100 қаюдың үлгісі	80 қаюдың үлгісі	60 қаюдың үлгісі	АВТОМАТТЫ РЕЖИМ	ҚОЛ РЕЖИМІ	АВТОМАТТЫ РЕЖИМ	ҚОЛ РЕЖИМІ
	00	00	00	ОРТАСЫ	СОЛҒА-ОҢҒА	2.5	0.5 - 4.5
	01	01	01			2.5	1.5 - 2.5
	02	02	02		—	2.5	2.0 - 4.0

ҚАЮ	ҚАЮ НӨМІРІ			ЕНІ		ҰЗЫНДЫҒЫ		ҚАЮ	ҚАЮ НӨМІРІ			ЕНІ		ҰЗЫНДЫҒЫ	
	100 қаюдың үлгісі	80 қаюдың үлгісі	60 қаюдың үлгісі	АВТО РЕЖИМ	ҚОЛ РЕЖИМІ	АВТО РЕЖИМ	ҚОЛ РЕЖИМІ		100 қаюдың үлгісі	80 қаюдың үлгісі	60 қаюдың үлгісі	АВТО РЕЖИМ	ҚОЛ РЕЖИМІ	АВТО РЕЖИМ	ҚОЛ РЕЖИМІ
	03	03	03	5.0	0 - 6.0	2.0	0.5 - 3.0		10	10	10	3.5	3.5 - 6.5	2.5	1.5 - 2.5
	04	04	04	3.0	2, 3, 4, 5, 6	2.0	1.0 - 3.0		11	11	11	3.5	3.5 - 6.5	2.5	1.5 - 2.5
	05	05	05	3.0	2, 3, 4, 5, 6	2.0	1.0 - 3.0		12	12	12	6.0	3, 4.5, 6	2.0	1.0 - 2.5
	06	06	06	6.0	2.5, 3, 4.5, 6	1.5	0 - 2.5		13	13	13	5.0	2.0 - 6.0	2.5	1.5 - 2.5
	07	07	07	3.0	1.0 - 6.0	2.0	1.0 - 3.0		14	14	14	3.5	3.5 - 6.5	2.5	1.5 - 2.5
	08	08	08	3.0	1.0 - 6.0	2.0	1.0 - 3.0		15	15	15	6.0	3, 4.5,6	2.0	1.5 - 2.5
	09	09	09	6.0	3, 4.5, 6	2.0	1.5 - 2.5		16	16	16	3.0	2.0 - 6.0	2.5	1.5 - 2.5

ҚАЮ	ҚАЮ НӨМІРІ			ЕНІ		ҰЗЫНДЫҒЫ		ҚАЮ	ҚАЮ НӨМІРІ			ЕНІ		ҰЗЫНДЫҒЫ	
	100 қаюдың үлгісі	80 қаюдың үлгісі	60 қаюдың үлгісі	АВТО РЕЖИМ	ҚОЛ РЕЖИМІ	АВТО РЕЖИМ	ҚОЛ РЕЖИМІ		100 қаюдың үлгісі	80 қаюдың үлгісі	60 қаюдың үлгісі	АВТО РЕЖИМ	ҚОЛ РЕЖИМІ	АВТО РЕЖИМ	ҚОЛ РЕЖИМІ
	17	**17**	**17**	3.5	1.0 - 6.5	2.5	1.5 - 2.5		**32**	**30**	**30**	5.0	5.0, 6.0	2.5	—
	18	**18**	**18**	3.0	1.0 - 6.5	2.5	1.5 - 2.5		**33**	**31**	**31**	5.0	3.5 - 6.0	2.5	1.5 - 2.5
	19	**19**	**19**	3.0	1.0 - 6.5	2.5	1.5 - 2.5		**34**	**32**	—	5.0	3.0 - 6.5	2.5	1.5 - 2.5
	20	**20**	**20**	3.5	1.0 - 6.5	2.5	1.5 - 2.5		**35**	**33**	—	5.0	1.0 - 6.0	2.5	0.8 - 2.5
	21	**21**	**21**	3.5	1.0 - 6.5	2.5	1.5 - 2.5		**36**	**34**	**32**	—	—	Varied	—
	22	**22**	**22**	3.5	1.0 - 6.0	2.0	0.8 - 2.5		**37**	—	—	6.0	3.5 - 6.0	0.8	0.5 - 1.5
	23	**23**	**23**	3.5	1.0 - 6.0	2.0	0.8 - 2.5		**38**	—	—	6.0	3.5 - 6.0	0.8	0.5 - 1.5
	24	**24**	**24**	5.0	1.0 - 6.0	2.0	1.0 - 2.5		**39**	**35**	**33**	6.0	3.5 - 6.0	0.5	0.3 - 1.5
	25	**25**	**25**	5.0	1.0 - 6.0	2.0	1.0 - 2.5		**40**	**36**	—	6.0	3.5 - 6.0	0.5	0.3 - 1.5
	26	**26**	**26**	5.0	3.5 - 6.0	2.5	1.5 - 2.5		**41**	**37**	—	6.0	3.5, 5, 6	0.5	0.3 - 1.5
	27	**27**	**27**	4.0	2, 4, 6	2.5	1.0 - 2.5		**42**	**38**	**34**	6.0	3.5, 5, 6	0.5	0.3 - 1.5
	28	—	—	5.0	2.0 - 6.0	2.5	1.0 - 2.5		**43**	**39**	**35**	6.0	3.5, 5, 6	0.5	0.3 - 1.5
	29	**28**	**28**	5.0	3.5, 5, 6	2.5	1.3 - 2.5		**44**	**40**	—	6.0	3.5, 5, 6	0.5	0.3 - 1.5
	30	—	—	5.0	3, 4, 5, 6	1.8	1.5 - 2.5		**45**	**41**	**36**	6.0	3.5, 5, 6	0.5	0.3 - 1.5
	31	**29**	**29**	1.0	–	2.5	1.5 - 3.0		**46**	**42**	—	6.0	3.5, 5, 6	0.5	0.3 - 1.5

ҚАЮ	ҚАЮ НӨМІРІ			ЕНІ		ҰЗЫНДЫҒЫ		ҚАЮ	ҚАЮ НӨМІРІ			ЕНІ		ҰЗЫНДЫҒЫ	
	100 қаюдың үлгісі	80 қаюдың үлгісі	60 қаюдың үлгісі	АВТО РЕЖИМ	ҚОЛ РЕЖИМІ	АВТО РЕЖИМ	ҚОЛ РЕЖИМІ		100 қаюдың үлгісі	80 қаюдың үлгісі	60 қаюдың үлгісі	АВТО РЕЖИМ	ҚОЛ РЕЖИМІ	АВТО РЕЖИМ	ҚОЛ РЕЖИМІ
	47	**43**	**37**	6.5	3.0 - 6.5	0.5	0.3 - 1.5		**62**	**55**	—	6.0	3.5 - 6.0	2.5	1.5 - 2.5
	48	**44**	**38**	6.0	3.0 - 6.0	0.5	0.3 - 1.5		**63**	**56**	**47**	6.0	3.5, 6.0	1.8	0.8 - 2.5
	49	**45**	**39**	6.0	3.0 - 6.0	0.5	0.3 - 1.5		**64**	**57**	**48**	6.0	3.5, 6.0	Varied	—
	50	—	—	6.0	3.0 - 6.0	0.5	0.3 - 1.5		**65**	—	—	6.0	3.5, 6.0	Varied	—
	51	—	—	6.0	3.0 - 6.0	0.5	0.3 - 1.5		**66**	**58**	**49**	6.0	3.5 - 6.0	1.3	0.8 - 4.0
	52	**46**	**40**	5.0	3.5 - 6.0	0.5	0.3 - 1.5		**67**	**59**	—	6.0	3.5 - 6.0	1.3	0.8 - 4.0
	53	**47**	**41**	6.0	3.0 - 6.0	0.5	0.3 - 3.0		**68**	**60**	**50**	6.0	3.5 - 6.0	1.8	1.0 - 4.0
	54	**48**	—	6.0	3.0 - 6.0	0.5	0.3 - 3.0		**69**	—	—	6.0	3.5 - 6.0	1.8	1.0 - 4.0
	55	**49**	**42**	6.5	3.5 - 6.5	0.5	0.3 - 2.5		**70**	**61**	**51**	6.0	3.0 - 6.0	2.5	1.0 - 2.5
	56	**50**	**43**	6.0	3.5 - 6.0	0.5	0.3 - 1.5		**71**	—	—	6.0	3.0 - 6.0	2.5	1.0 - 2.5
	57	**51**	**44**	6.0	3.0 - 6.0	0.5	0.3 - 1.5		**72**	**62**	—	4.5	3,4.5,6	2.5	1.5 - 2.5
	58	**52**	**45**	6.0	3, 4.5, 6	0.5	0.3 - 1.3		**73**	—	—	4.5	3,4.5,6	2.5	1.5 - 2.5
	59	—	—	3.5	2.0 - 6.0	0.5	0.5 - 1.0		**74**	**63**	**52**	4.5	3, 4.5, 6	2.5	1.5 - 2.5
	60	**53**	—	5.0	2.0 - 6.5	0.5	0.5, 0.8		**75**	—	—	4.5	3, 4.5, 6	2.5	1.5 - 2.5
	61	**54**	**46**	6.0	3.5 , 6.0	2.0	1.5 - 2.5		**76**	**64**	**53**	5.0	3.5 - 6.0	2.5	1.5 - 2.5

ҚАЮ	ҚАЮ НӨМІРІ			ЕНІ		ҰЗЫНДЫҒЫ		ҚАЮ	ҚАЮ НӨМІРІ			ЕНІ		ҰЗЫНДЫҒЫ	
	100 қаюдың үлгісі	80 қаюдың үлгісі	60 қаюдың үлгісі	АВТО РЕЖИМ	ҚОЛ РЕЖИМІ	АВТО РЕЖИМ	ҚОЛ РЕЖИМІ		100 қаюдың үлгісі	80 қаюдың үлгісі	60 қаюдың үлгісі	АВТО РЕЖИМ	ҚОЛ РЕЖИМІ	АВТО РЕЖИМ	ҚОЛ РЕЖИМІ
	77	—	—	5.0	3.5 - 6.0	2.5	1.5 - 2.5		**89**	—	—	—	—	2	2.0 - 4.0
	78	**65**	—	5.0	3.0 - 6.5	2.5	1.5 - 2.5		**90**	**73**	**55**	3.0	2.0 - 4.5	—	—
	79	—	—	5.0	3.0 - 6.5	2.5	1.5 - 2.5		**91**	—	—	—	—	0.5	0.5, 0.8
	80	**66**	**54**	5.0	3.0 - 6.0	2.0	1.0 - 2.5		**92**	—	—	—	—	—	—
	81	**67**	—	5.0	3.5 - 6.5	2.5	1.5 - 2.5		**93**	—	—	—	—	0.5	0.5, 0.8
	82	—	—	4.5	3.0 , 4.5 6.0	2.5	1.5 - 2.5		**94**	**74**	**56**	—	—	0.5	0.5, 0.8
	83	**68**	—	6.0	3.5 - 6.0	2.5	1.5 - 2.5		**95**	**75**	**57**	—	—	0.5	0.5, 0.8
	84	**69**	—	5.0	3.5 - 6.0	2.5	1.5 - 2.5		**96**	**76**	**58**	—	—	0.5	0.5, 0.8
	85	**70**	—	6.3	3.8 - 6.3	1.3	1.0 - 2.0		**97**	**77**	**59**	—	—	0.5	0.5, 0.8
	86	**71**	—	5.0	3.0 - 6.0	2.5	1.5 - 2.5		**98**	**78**	—	—	—	0.5	0.5, 0.8
	87	—	—	5.0	4.0 - 6.0	2.5	1.5 - 2.5		**99**	**79**	—	—	—	0.5	0.5, 0.8
	88	**72**	—	5.0	2.0 - 6.0	1.5	0.5 - 2.0								

ТІГІСТІ ТАҢДАУ ТУРАЛЫ АНЫҚТАМАЛЫҚ КЕСТЕ

60 қаюдың үлгісі

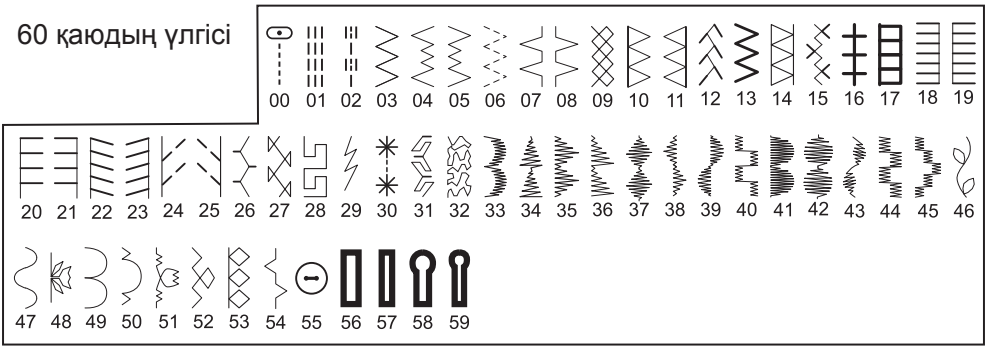

80 қаюдың үлгісі

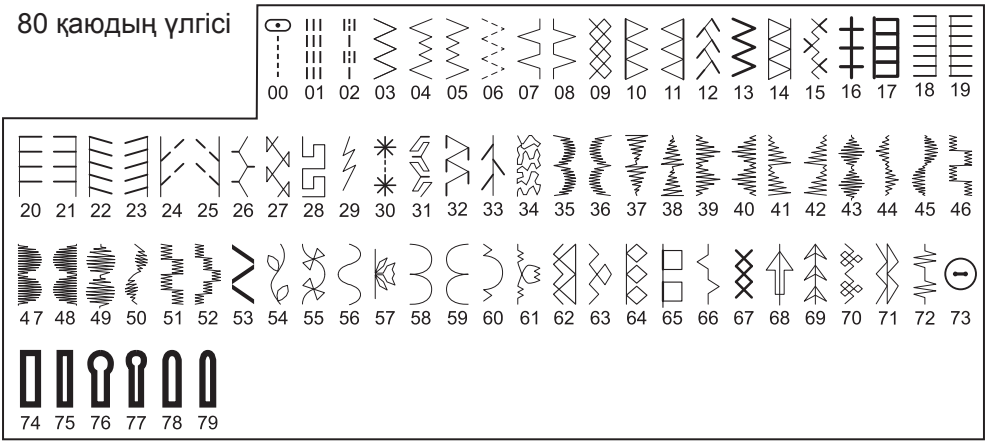

100 қаюдың үлгісі

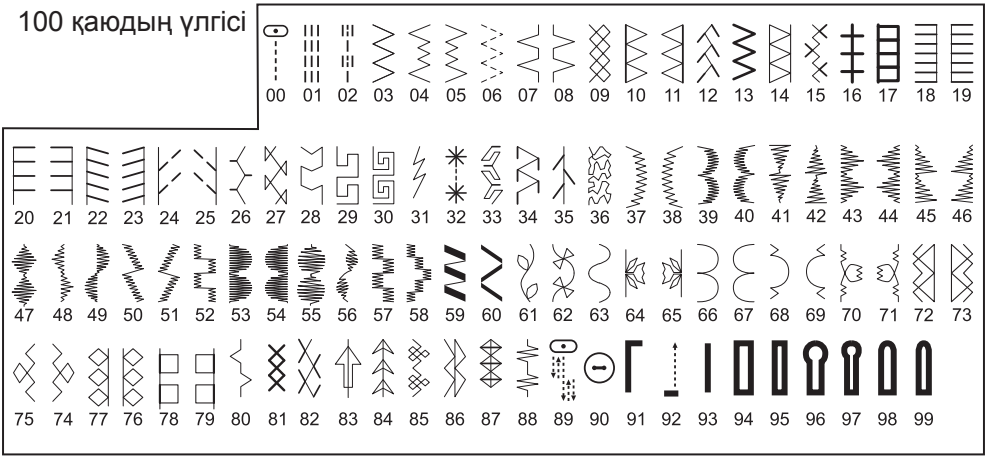

ТҮЗУ ТІГІСТІҢ ҚАЮЫ

100 қаюдың үлгісі : 00
80 қаюдың үлгісі : 00
60 қаюдың үлгісі : 00

Тігісте көбінесе түзу қаю пайдаланылады. Келесі қадамдардан бастаған жөн.

Ескерту: Мата қалыңдығына байланысты жіптердің тартылуын біраз реттеу қажет болуы мүмкін.

1. КҮЙГЕ КЕЛТІРУЛЕР
   Қысқыш табан – Жалпы тағайындалған табан
   Жіптің тартылуын реттеу – 5
   А. Жіптің тартылуын реттеу
   Б. Кері жүріс батырмасы
   В. Қысқыш табан
2. Шамамен 10 см қалдырып, қысқыш табанның астындағы екі жіпті де машинадан тартыңыз.
3. Матаны қысқыш табанның астына орналастырыңыз, кейін табанды түсіріңіз.
4. Қол маховигін ине матаға кіргенге дейін, өзіңізге қарай бұрыңыз (сағат тіліне қарсы).
5. Машинаны іске қосыңыз. Қолыңызбен матаны абайлап бағыттаңыз. Матаның шетіне жеткен кезде , машинаны тоқтатыңыз.

Ескерту: Ине пластинкасы метрлік, сондай-ақ дюймдік белгілерге ие, олар Сізге тігудің барысында матаны бағыттауға көмектеседі.

6. Еңалдымен ине жоғарғы күйге жеткенше маховикті қолмен өзіңізге қарай бұрыңыз (сағат тіліне қарсы). Қысқыш табанды көтеріңіз, материалды шетке шығарыңыз және жабынның астында орналасқан жіпке арналған кескіштің көмегімен артық жіпті суретте көрсетілгендей қиыңыз.

Ескерту: Жіптің тарқалуының алдын алу үшін және қаюды бекіту үшін, тігістің басында және аяғында кері жүрістің батырмасын тігістің басында да, аяғында да басыңыз.

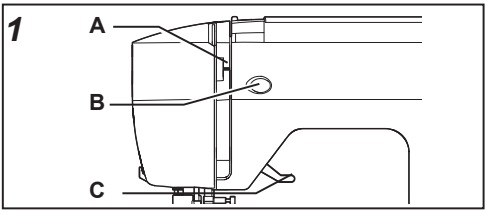

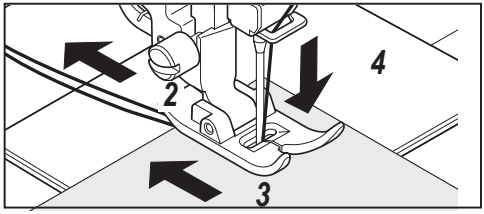

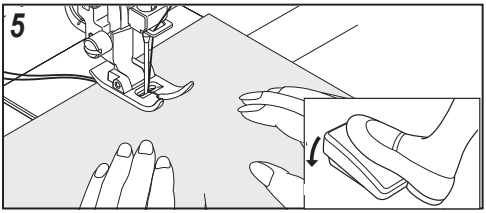

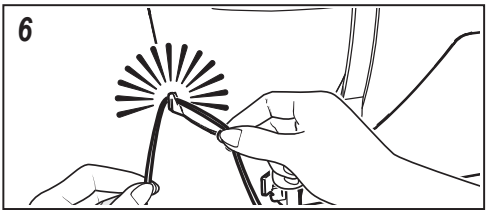

ТҮЗУ ТІГІСТІ ОРЫНДАУ

Тура қаюдың түзулігін сақтау үшін ине тілімшесіне салынған бағыттаушы жолақтардың біреуін пайдаланыңыз. Сандар инеден оның орталық күйіне дейінгі қашықтықты көрсетеді.

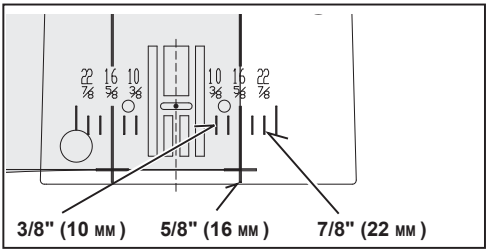

ҚОЛМЕН ҚАЮҒА ЕЛІКТЕУ (КВИЛТИНГ)

Нақты қаю бұйым үстімен тігу және квилтинг үшін қолмен қаюға еліктейді.

1. Шпульканы жоғарғы қаюларды орындау үшін қалайтын түсті жіппен сабақтаңыз. Тігу кезінде машина осы жіпті жоғары тартып отырады.
2. Машинаны көрінбейтін немесе мата түсіне лайықты жұқа жіппен сабақтаңыз. Осы жіп көрінбеуі тиіс.
3. Қаюдың қажетті түріне қол жеткенге дейін жіптің тартылуын біртіндеп арттырыңыз.

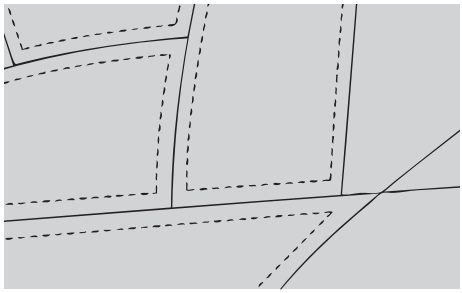

Ескерту: Әсерлі нәтижеге жету үшін, қаюдың тартылуы мен ұзындығының әр түрлі үйлесімдерімен тәжірибе жасап көруге болады.

СЫЛДЫРМА ІЛГЕКТІ ЖАПСЫРА ТІГУ ЖӘНЕ ЖИЕКТЕУ

Сылдырма ілгектерге арналған табанды оң жағынан, сол жағынан немесе жапсыра тігу орнына жақын орналастырыңыз.

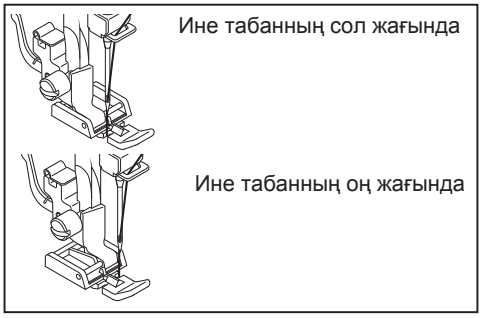

СЫЛДЫРМА ІЛГЕКТІ ЖАПСЫРА ТІГУ

Оң жақтан тігу үшін, сылдырма ілгек негізінің сол жағын қысқыш табанның тұтқышымен ине табанның сол жағынан өте алатындай етіп қысыңыз.
Сол жағын жапсыра тігу үшін оң жағын қысыңыз.

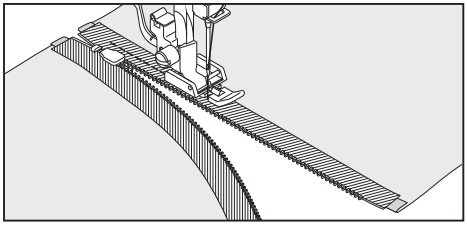

ЖИЕКТЕУ

Жұмсақ маталарды жиекпен өңдеу үшін бауды қиғаш таспаға орап, оны түйрегіштермен немесе көктеп негізгі матаға бекітіңіз.
Сылдырма ілгекті жапсыра тігуге арналған табанды сол жағымен табан ұстағышына ине табанның сол жағындағы ойықтан өтетіндей етіп жалғаңыз.

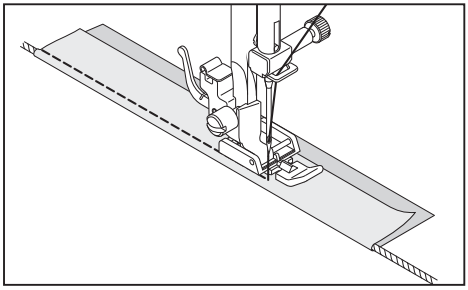

Пайдалы кеңес: Ине күйінің жиекке жақынырақ дәлірек реттеу қаю енінің реттегішінің көмегімен іске асыруға болады.

ИРЕК ҚАЮЫ

КҮЙГЕ КЕЛТІРУЛЕР: Қысқыш табан – Жалпы мақсаттағы табан
Жоғарғы жіптің тартылуын реттегіш – 5.

Жоғарғы жіп теріс жағында қалуы мүмкін, ол жіпке, матаға, қаю түріне және тігу жылдамдығына байланысты. Алайда, шарғы жібі еш жағдайда беткі жағында бола алмайды.

Егер шарғы жібі беттік жақта болса немесе мата жиырыла бастаса, тартылу реттегіші арқылы жіптің тартылуын азайтыңыз.

100 қаюдың үлгісі: 03
80 қаюдың үлгісі: 03
60 қаюдың үлгісі: 03

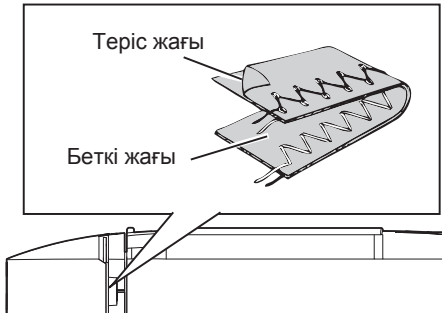

ҚАЮДЫҢ ЕНІ МЕН ҰЗЫНДЫҒЫН РЕТТЕУ

Қою сұр шаршы 5 индикаторын көрсететін үлгінің автоматты таңдауын көрсетеді. Ирек тігу үшін, қаю ұзындығын – 2 мм және енін – 5 мм таңдау қажет.

Ақшыл сұр шаршылар қолмен орнатуға болатын барлық мүмкін нұсқаларды көрсетеді.

Қаюдың ені

Қаюдың ұзынды	мм	0	0.5	1.0	1.5	2.0	2.5	3.0	3.5	4.0	4.5	5.0	5.5	6.0
	0													
	0.3													
	0.5													
	0.8													
	1.0													
	1.3													
	1.5													
	1.8													
	2.0													
	2.5													
	3.0													

ҮШ САТЫЛЫ ИРЕК

КҮЙГЕ КЕЛТІРУЛЕР: Қысқыш табан – Жалпы мақсаттағы табан
Жіптің тартылуын реттегіш – 5

Нақты тігіс айтарлықтай мықты, себебі атынан-ақ оның үш қысқа тігістен тұратыны көрінеді, ал қарапайым ирек тәрізді тігіс – тек біреуден тұрады. Сондықтан оны пайдалану барлық маталар түрлеріне ұсынылады. Ол сонымен қатар, жыртылуларды, жамауларды тігу және резеңкелерді жасау үшін мінсіз.

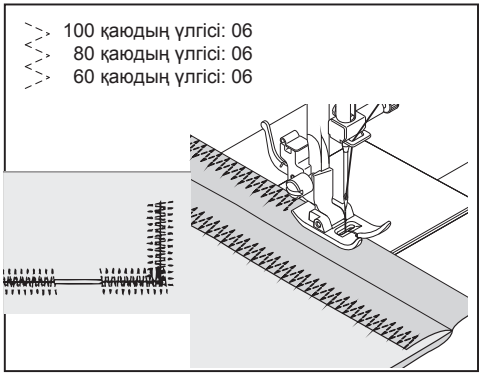

Ескерту: Жыртылуларды тігу немесе суретте көрсетілгендей торлау ұзындықты қолмен реттеуді талап етеді.

СЫҒЫМДАП ТОҚИТЫН ҚАЮ

КҮЙГЕ КЕЛТІРУЛЕР: Қысқыш табан – Жалпы мақсаттағы табан
Жіптің тартылуын реттегіш – 5

Матаны шетінен бүгіп, қысыңыз. Матаның оң жағын ирек тәрізді тігісі бар бөлігі бүгілген жиек үстінен бүгілген және тігілген мата шетін қалыптастыра отыра түсетіндей орналастырыңыз. Матаның кері жағынан артығын тігіс жолағына барынша жақын кесіңіз.

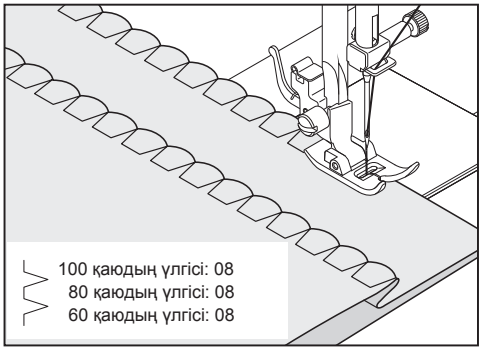

Пайдалы кеңес: Үздік нәтиже үшін ұзындықпен, енімен және тартылумен тәжірибе жасаңыз.

АТЛАС ҚАЮ

Қаюдың нақты түрі апликация, қысқа әшекейлі тігістер және т.б. жасау үшін пайдаланылады.
Кестелеп қаю үшін жоғарғы жіптің тартылуын сәл босатып, жіптің ұзындығын 0,5 және 2,0 аралығында реттеңіз. Матаның жиырылуын болдырмау үшін реттегішті пайдаланыңыз.

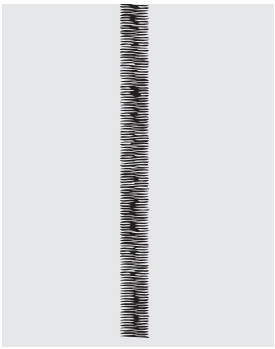

Ескерту: Қалың кестелеп тігу үшін (қаюлардың жақын орналасуымен) сәйкес қысқыш табан пайдаланылады

АТЛАС ҚАЮ ЕНІН ӨЗГЕРТУ

Атлас қаю енін өзгерту суретте көрсетілгендей, иненің орталық күйіне қатысты жүргізіледі.

Орталық күй

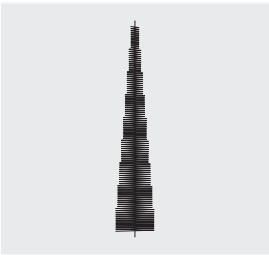

ТҮЙМЕЛЕРДІ ҚАДАУ

КҮЙГЕ КЕЛТІРУ: Қысқыш табан – Жалпы мақсаттағы табан
Торлайтын пластина

Мата мен түймені қысқыш табанның астына орналастырыңыз. Қысқыш табанды түсіріңіз.

Қол маховигін ине түйменің екі саңылауына дәл кіретіндей етіп бұраңыз (сол және оң). Қажет жағдайда енін реттеңіз. 10 қаю тігіңіз. Егер түйменің аяғы бар болса, торлайтын инені түйменің жоғарғы жағына бағыттап, үстін суретте көрсетілгендей тігіңіз.

100 қаюдың үлгісі: 90
80 қаюдың үлгісі: 73
60 қаюдың үлгісі: 55

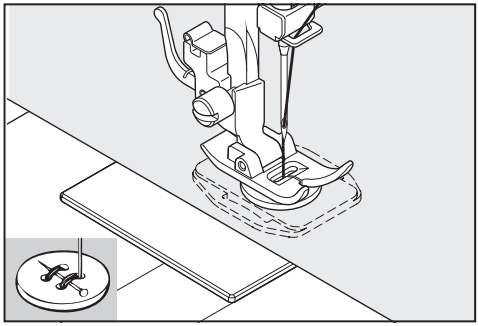

Пайдалы кеңес: Қаюды бекіту үшін екі жіпті матаның теріс жағынан байлаңыз.

ЖАСЫРЫН БҮГІП ТІГУ

КҮЙГЕ КЕЛТІРУЛЕР: Қысқыш табан – Жалпы мақсаттағы табан
Жоғарғы жіптің тартылуын реттегіш – 5

Жасырын тігісті жиі перделерде, шалбарларда, жейделерде және т.б. көрінбейтін тігістер жасау кезінде пайдаланады.

100 қаюдың үлгісі: 04, 05, 07
80 қаюдың үлгісі: 04, 05, 07
60 қаюдың үлгісі: 04, 05, 07

– қалыңдығы қалыпты матаға арналған біркелкі жасырын қаю
–
–

– жұмсақ, созылатын маталарға арналған созылғыш жасырын тігіс
–
–

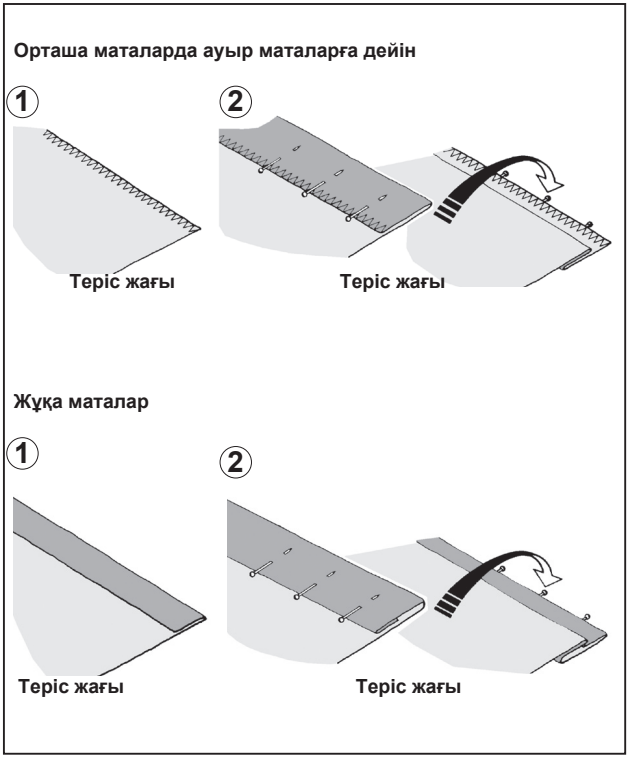

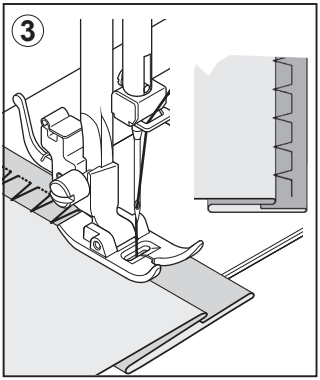

1. Матаның өңделмеген жиегі сәйкес жіппен тігіледі. Жұқа мата қайырылады және 1,3 немесе см кем қашықтықта қысылады. Қалыңдығы орташа және жоғары мата жиектері өңделмеген мата қашықтығына бүгіледі.
2. Енді матаны суретте көрсетілгендей, теріс жағы үстінде қалатындай етіп бүктеңіз.
3. Матаны табан астына орналастырыңыз. Қол маховигін өзіңізге қарай (сағат тіліне қарсы) толық солға бұрылғанға дейін бұраңыз. Матаны ұстау үшін, ол оған тек шаншылуы тиіс.

Ескерту: Табанды реттеуге қоса сонымен қатар, енін түзету де пайдаланылады. Қаю енін реттеу иненің қаю ені мен тарлығына қарай қозғалысын өзгертеді.

Инені бағыттағыш жиегімен ұқыпты бағыттап отырып, баяу тігіңіз.

4. Аяқталуына қарай қаю матаның беткі жағында көрінбейді дерлік.

Ескерту: Жасырын қаюларды тігу тәжірибені талап етеді. Алдымен тігіп көріңіз.

КҮЙГЕ КЕЛТІРУЛЕР: Жалпы мақсаттағы табан
Жіптің тартылуын реттегіш – 5

Керілген қаюлар көбінесе жалғауларға немесе созылатын маталарда пайдаланылады, алайда трикотаж маталарда да пайдаланыла алады.

ТҮЗУ КЕРІЛГЕН ҚАЮ

Түзі керілген қаю қарапайым керілген қаюдан әлдеқайда берік, себебі ол үш рет бекітілген – алға, кері бағытта және тағы алға. Осындай қаю бәрінен жақсы созылатын, сондай-ақ созылмайтын маталардағы спорт киімдерінің тігістерін бекітуге, сонымен қатар, тұрақты тартуға ұшыратылатын қисық тігістерге лайықты. Қаю сонымен қатар, қайырма жағаларды, жағаларды және манжеткаларды кәсіби өңдеу үшін пайдаланылады.

100 қаюдың үлгісі: 01
80 қаюдың үлгісі: 01
60 қаюдың үлгісі: 01

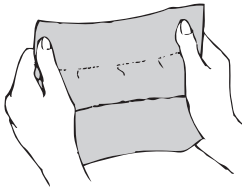

ҰЯЛЫ ҚАЮ

Ұялы қаю бүрмелермен және буфтармен, сонымен қатар, созылатын және керілетін шілтерді торлау мен бекіту үшін мінсіз.

1. Бүрмемен немесе буфтармен әшекейлеу үшін Сізге алдымен әшекелейтін матаға көлденең бірнеше бүрме қатарын өткізу қажет.
2. Астарлық матаны кесіп (мысалы, органди), оны бүрме астына салыңыз.
3. Бүрме қатарларының үстінен көп қабатты қаю тігіңіз, бекітіңіз.

100 қаюдың үлгісі: 09
80 қаюдың үлгісі: 09
60 қаюдың үлгісі: 09

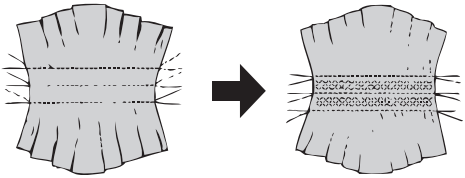

ШЕТТІ ТОРЛАЙТЫН ҚАЮ

Мата өнеркәсібінде спорт киімін тігу үшін пайдаланылатын қаюдың тағы бір түрі – бір уақытта тігеді де, өңдейді де. Осындай қаю ашылған немесе аздап қырқылған киім тігістерін түзету үшін өте нәтижелі.

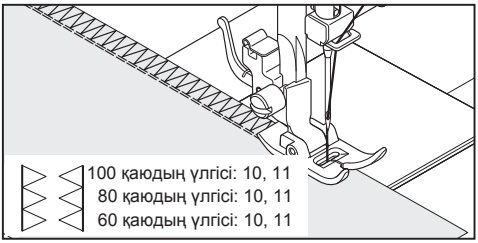

«ШЫРША» ТІГІСІНІҢ ҚАЮЫ

Нақты қаюдың тартымдылығы оны баулар мен жиектеулерді сәндік өңдеу үшін пайдалануға мүмкіндік береді. Ол сондай-ақ пике мен түйісу орындары үшін мінсіз.

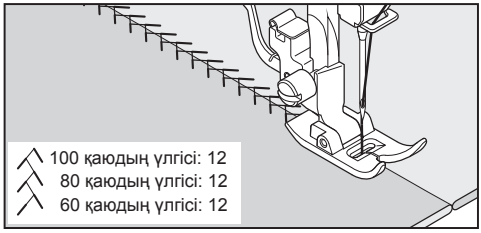

КҮШЕЙТІЛГЕН ҮШ ҚАТАРЛЫ ҚАЮ

Үшбұрышты қаю матаның бет жағын сәндік өңдеу үшін пайдаланылады. Ол жағалардың жиектерін, ойықтарды, жеңдер мен бүгілген қиықтарды өңдеу үшін мінсіз. Қолмен өңдеу қажет тар жерлерде осындай қаю қол жетпейтін тігістерді тігу үшін пайдаланыла алады.

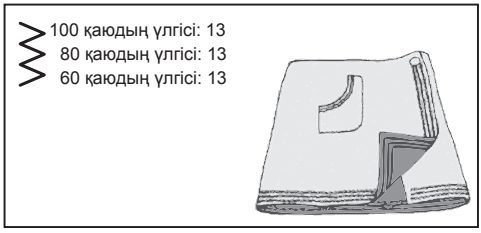

ЕКІЛІК ТОРЛАЙТЫН ҚАЮ

Екілік торлайтын қаюдың үш негізгі тағайындалуы бар. Ол түзу резеңкеленген жиектеме, торлау, сонымен қатар, бір уақытта жалғау мен торлау үшін мінсіз. Көбінесе, осындай қаю зығыр матасы, твид және қалыңдығы орташа және жоғары мақта мата тәрізді сәл созылатын немесе мүлдем созылмайтын маталар үшін пайдаланылады.

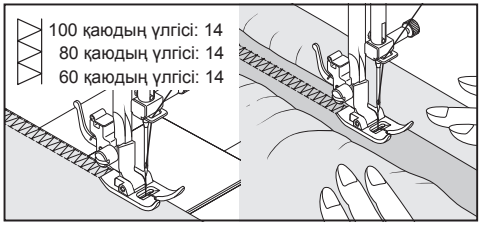

«ҚИЫЛЫСҚАН» ҚАЮ

Жиі сәндік тігіс үшін пайдаланылады.

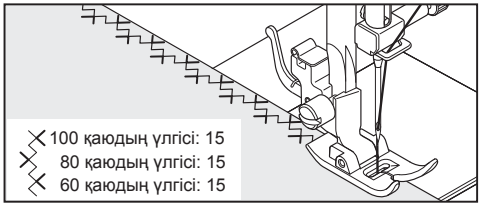

КВИЛТИНГКЕ АРНАЛҒАН ҚАЮ

Жиектері бойынша сәндік тігу мен матаны әшекейлеу үшін пайдаланылады.

Пайдалы кеңес: Жіптің тартылуын арттыру жағына қарай сәл реттеу «қанаты бар» инені пайдалану кезінде тесіктер өлшемін арттырады.

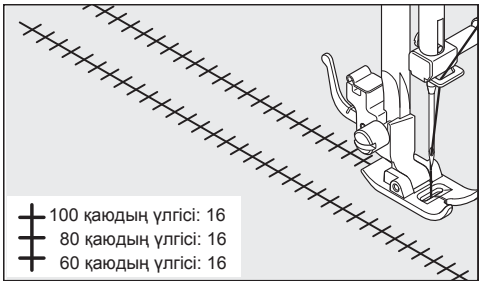

«БАСПАЛДАҚ» ҚАЮЫ

«Баспалдақ» қаюы көбінесе жұқа селдір тігісті кестелеу үшін пайдаланылады. Ол сонымен қатар, контрастты немесе лайықты түсті таспаны жұқа кестелеу үшін пайдаланыла алады. Ортасынан сатылы тігісті тігу арқылы ерекше нәтижеге жетуге болады. Осындай қаюдың тағы пайдаланылуы – жіңішке таспаны, рейканы немесе резеңкені беріктігі жоғары жіппен кестелеу. Селдір тігісті орындау үшін зығыр матаны таңдаңыз, ал селдір тігісті кестелеуден кейін тігістің түрі үлпілдек болуы үшін, жіпті сәл тартыңыз.

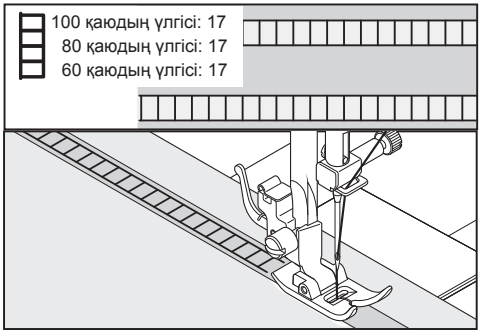

АШЫҚ ТОРЛАЙТЫН ҚАЮ

Ашық торлайтын қаю - тісті жиектер мен аппликация әсерін орындау үшін дәстүрлі болып табылады.

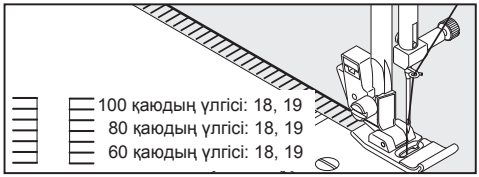

ЖАБЫҚ ТОРЛАЙТЫН ҚАЮ

Осындай қаю дәстүрлі түрде қол тігісіне ұқсайтын және көрпені тыстау үшін пайдаланылатын машиналық қаю ретінде пайдаланылады. Осындай көп қызметті қаю сондай-ақ қалыңдығы жоғары жіппен тігу, аппликация, селдір тігіс және шашақ орындау үшін пайдаланылады.

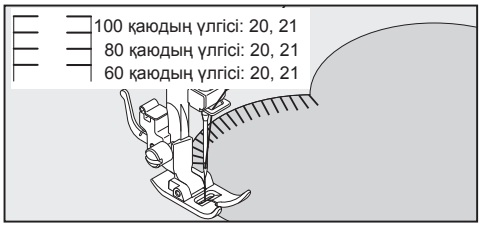

КӨЛБЕУ ТОРЛАЙТЫН ҚАЮ

Асхана жаулықтарында селдір тігісті орындау үшін мінсіз болып табылады. Тісті жиегін өңдеу сонымен қатар жеңіл және селдір маталарда орындала алады. Мата жиегін бойлай тігіңіз және қаю жанындағы мата артығын кесіп тастаңыз.

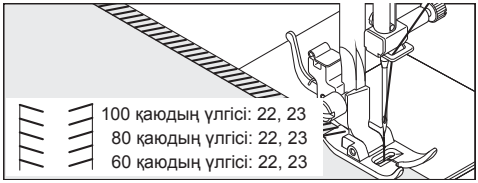

КӨЛБЕУ ТОРЛАЙТЫН ҚАЮ

Осындай қаю бір уақытта тігеді де, матаны бекітеді де, нәтижесінде жіңішке, иілгіш, жиі шомылуға арналған костюмдерде, спорт киімінде, жеңіл жейделерде және тоқылған жакеттерде пайдаланылатын тігіс алынады.

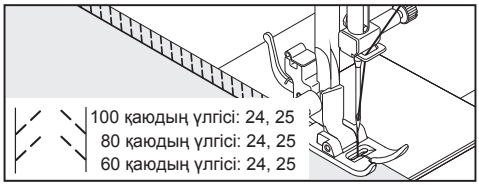

ҚОС ҚИЫЛЫСҚАН ҚАЮ

Созылмалы трикотаж матаны өңдеу немесе сәндік кестелеу үшін пайдаланылады.

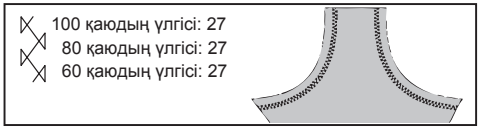

«ГРЕК КІЛТІ» ҚАЮЫ

Шектерін әшекейлеу мен жиектерін өңдеуге арналған дәстүрлі үлгі.

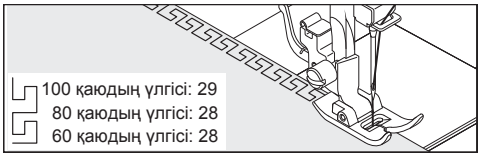

БАЛЫҚ СҮЙЕГІ ҚАЮЫ

Көбінесе машинамен сәндік тігу үшін пайдаланылады.

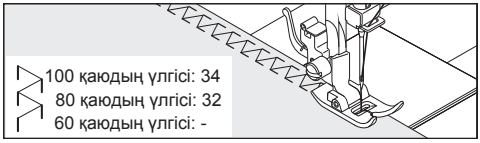

«БҰТАҚ ҚАЮЫ»

Нақты қаю жан-жақты, себебі мата тілімдерін жалғау, сонымен қатар, сәндік тігу үшін пайдаланыла алады.

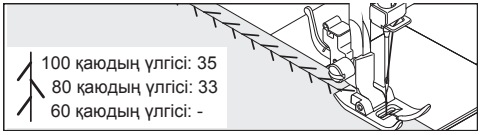

КҮШЕЙТІЛГЕН ТОРЛАЙТЫН ҚАЮ

Осындай қаю тегіс созылғыш матаны өңдеу үшін мінсіз келеді. Ол сондай-ақ бүрмелермен және буфтармен әшекейлеуге, және тігістерді өңдеуге пайдаланылады.

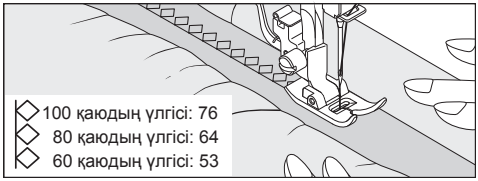

ЖАПСАРЛАУШЫ ҚАЮ (МЕРЕЖКА)

КҮЙГЕ КЕЛТІРУЛЕР: Қысқыш табан – Жалпы мақсаттағы табан
Жіптің тартылуын реттегіш – 5

Ол танымал сәндік қаю. Ол сонымен қатар, арасында азғана бос кеңістік қалтыра отыра, екі әр түрлі мата тілімін жалғау үшін пайдаланылады. Мата жиектерін бүктеп, қысыңыз. Жиектерінің арасында шамамен 0,3 см өқалтырып, уақытша жұқа қағазбен бекітіңіз. Ине бүктелген мата жиектеріне екі жағынан кіретіндей етіп, 0,3 см артық қашықтықта тігіңіз. Торлау мен қағазды алыңыз, жіптерді бекітіңіз.

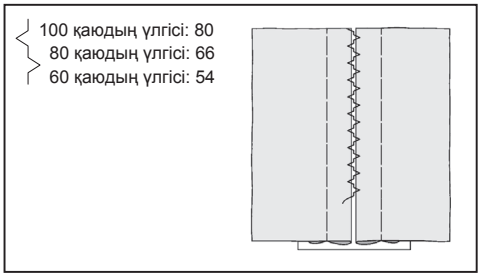

ПЕЧВОРККҚА АРНАЛҒАН СӘНДІК ҚАЮ

Көбінесе сәндік машина тігісі ретінде пайдаланылады.

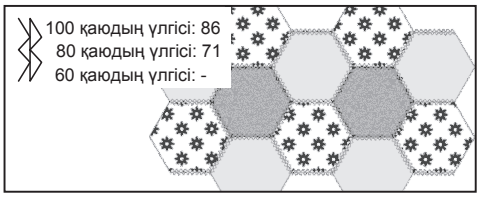

МАШИНАМЕН СӘНДІК ТІГУГЕ АРНАЛҒАН КӨП СӘНДІК ҚАЮЛАР МЕН ИДЕЯЛАР

КҮЙГЕ КЕЛТІРУЛЕР: Қысқыш табан – Жалпы мақсаттағы табан
Жіптің тартылуын реттегіш – 5

Таңдалған қаю үлгісін тексеру үшін Сізге оны басқа мата телімінде тексеріп көру қажет. Тігуден бұрын шарғыда жіптің жеткілікті болуына және оның тігу кезінде бітіп қалмайтынына көз жеткізіңіз.
Үздік нәтижеге жету үшін, тігу кезінде матаны төменде орналасқан реттегішпен бекітіңіз.

Пайдалы кеңес: Төменгі жіп матаның беткі жағына шықпауы тиіс, сондықтан жіптің тартылуын сәл босату қажет болуы мүмкін.

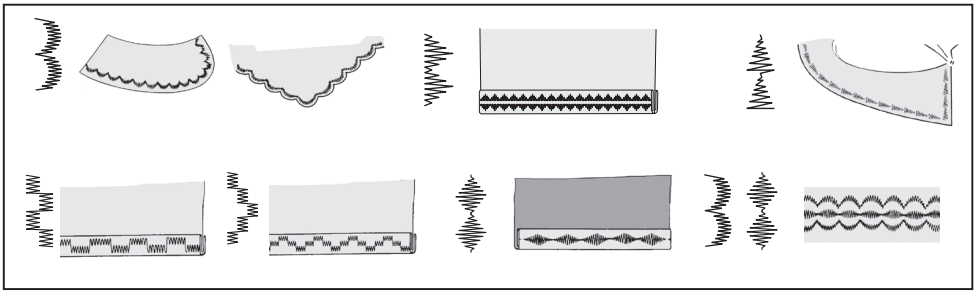

ІЛГЕКТЕРДІ ТОРЛАУ

ІЛГЕКТЕРДІ АВТОМАТТЫ ТҮРДЕ ТОРЛАУ

ІЛГЕКТЕРДІ ӨҢДЕУГЕ АРНАЛҒАН ТАБАНДЫ ПАЙДАЛАНУ

Тігін машинасы Сізге тарылатын бекітпемен, дөңгелектелген кесікпен ілгектерді тігудің, сонымен қатар, бекітпелерге арналған ойықтарының әр түрлі ендерін ұсынады. Ол үшін машинада түймел көлемін өлшеу және ілгектің қажетті өлшемін есептеу жүйесі бар. осындай рәсім жеңіл іске асырылады.

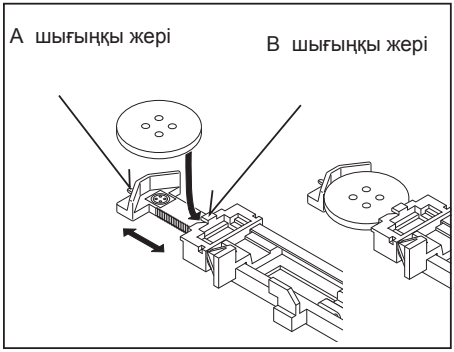

РӘСІМ:

- Ілгекті торлау орнының астына астар мата салыңыз. Ол үшін тұрақтандырғыш немесе қарапайым мата жарайды.
- Сіз жұмыс істеп отырған мата тілімінде сынамалы ілгек торлаңыз. Содан кейін түйменің ілгектен жақсы өтуін тексеріңіз.

100 қаюдың үлгісі: 94, 95
80 қаюдың үлгісі: 74, 75
60 қаюдың үлгісі: 56, 51

100 қаюдың үлгісі: 96, 97
80 қаюдың үлгісі: 76, 77
60 қаюдың үлгісі: 58, 59

100 қаюдың үлгісі: 98, 99
80 қаюдың үлгісі: 78, 79
60 қаюдың үлгісі: -, -

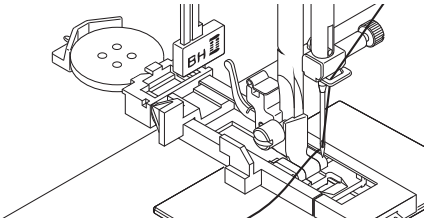

1. Ілгек үлгілерінің біреуін таңдаңыз.
2. Қысқыш табанды ілгектерді өңдеуге арналған табанға ауыстырыңыз (28 б. «Қысқыш табанды ауыстыру» қараңыз)
3. Түймені ілгектерді торлауға арналған табанға салыңыз. (жоғарыда «Ілгектерді торлауға арналған табанды пайдалану» қараңыз)
4. Ілгекке арналған иінді (C) ол стопперлер (A) мен (B) арасында тоқтайтындай етіп түсіріңіз.
5. Матада ілгектің орналасуын ұқыпты белгілеңіз.
6. Матаны табан астына орналастырыңыз. Шарғы жібін мата астынан шамамен жиегіне қарай 10 см тартыңыз.
7. Табандағы белгілеулердің көмегімен матадағы ілгекке арналған орынды реттеп, содан кейін қысқыш табанды түсіріңіз.
8. Жоғарғы жіпті ұстап тұрып, машинаны іске қосыңыз.

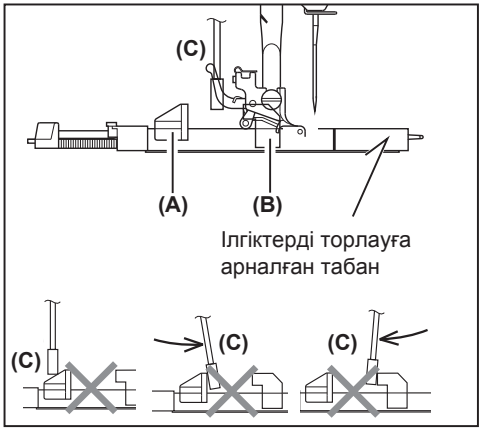

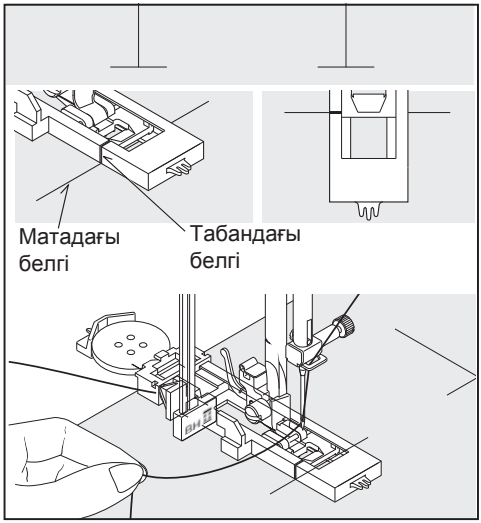

• Ілгек келесі реттілікте автоматты торланады.

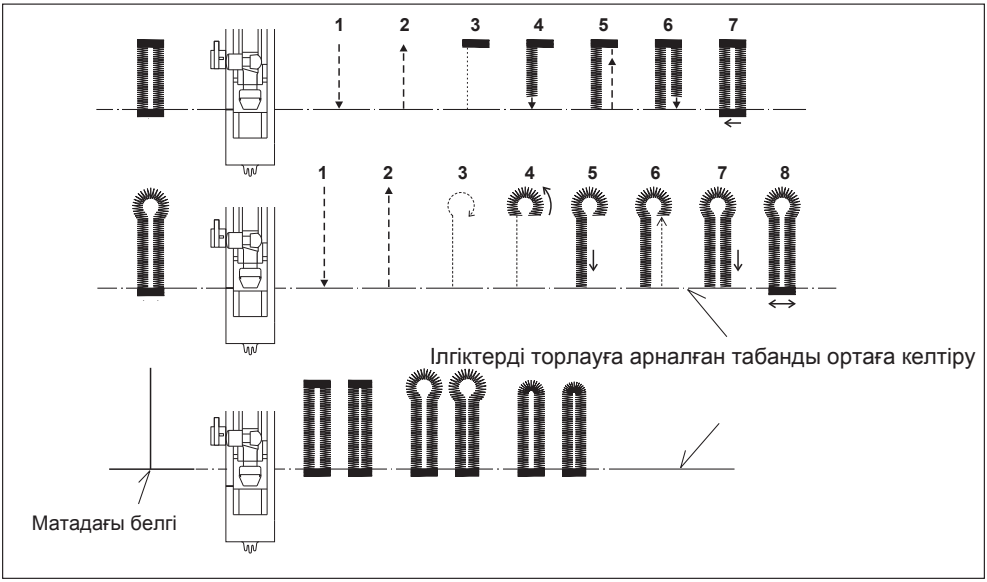

9. 9. Ілгекті торлауды аяқтаудан кейін, матаны ілгек ортасынан ашу үшін, кескішті/тігіс сөккішті пайдаланыңыз.

Ұқыпты болыңыз, тігісті зақымдап алмаңыз.

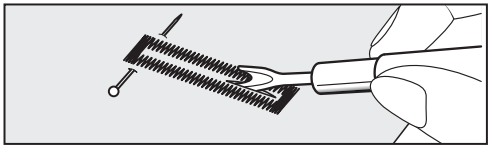

ҚЫЗЫЛ ЖІБІ БАР ІЛГЕК

Тігісті (мысалы, ұсақталатын тоқыма жіпті немесе ілгекті торлауға арналған каркас жіпті) шпора үстінен бекітетін каркас жіпті бекітіңіз, каркас жіптің екі ұшын табан астында бекітіңіз, содан кейін, оны суретте көрсетілгендей байлаңыз. Тігуді бастаңыз, ирек қаюлар каркас жіптің үстін басады. Өңдеуді аяқтаудан кейін каркас жіпті табан астынан суырып алыңыз. Тартылу босау үшін, каркас жіпті ұқыпты тартыңыз, содан кейін артығын кесіп тастаңыз.

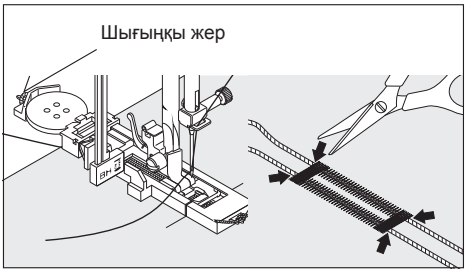

3. МАШИНАНЫ КҮТУ

Назар аударыңыз!	Әрқашан машинаны қуат көзінен ашаны розеткадан ажырату арқылы сөндіріңіз.

Машина жұмысының тиімділігін сақтау үшін, әрқашан машина бөлшектерін таза күйде сақтау қажет.
Әрқашан машинаны қуат көзінен ашаны розеткадан ажырату арқылы сөндіріңіз.

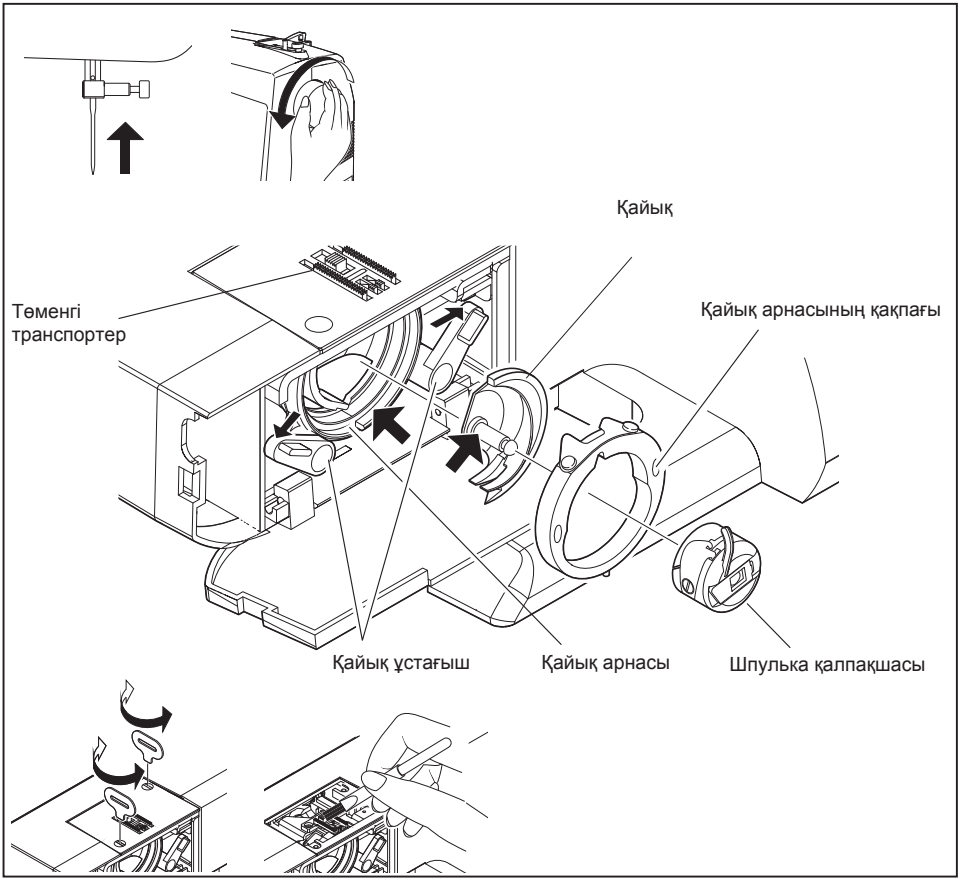

ҚАЙЫҚ АУМАҒЫ МЕН ТРАНСПОРТЕРДІ ТАЗАЛАУ

А. Инені жоғарғы шеткі күйге көтеріңіз.
Б. 1. Шпулька қақпақшасын қайықтан шешіңіз.
2. Қайықтың екі ұстағышын ажыратыңыз.
3. Қайық арнасының қақпағын шешіп, қайықты алыңыз.
В. Транспортер тістері мен қайық аумағын қылшақтың көмегімен тазалаңыз.

Ескерту: Қайықтық ортасындағы штифт пен қайық арнасына суретте тілшелермен көрсетілгендей, азғана май тамызыңыз.

Г. 1. Қайық арнасының пішіні машинаның сол жағында жарты ай түрінде екендігіне көз жеткізіңіз.
2. Қайықты орталық штифтінен ұстай отыра, оны жарты ай оң жақта пайда болатындай етіп орналастырыңыз.
3. Қайық арнасының қақпағын орнына орналастырыңыз.
4. Қайық ұстағыштарын бұрынғы күйде бекітіңіз.

ТІГІН МАШИНАСЫН ТАЗАЛАУ ЖӘНЕ БАСҚАРУ ТЕПКІЛЕРІ

Пайдаланудан кейін тігін машинасы мен бақылау тепкісін тазалаңыз. Тігін машинасы мен басқару тепкісінің бетінен шаңды жою үшін құрғақ шүберекті пайдаланыңыз.

Ескерту: Электр тогымен зақымдану алмау үшін, құрғақ матаны пайдаланыңыз.

4. ҚОСЫМША ЖАБДЫҚТАР

ҮЛКЕН ЖАЙЫЛМАЛЫ

Машинаны орналастырыңыз, жайылмалы үстелдің тіреуші аяғын жылжытыңыз, суретте көрсетілгендей, A, B, C және D қалыптарын орындап, үстелді жылжытыңыз.

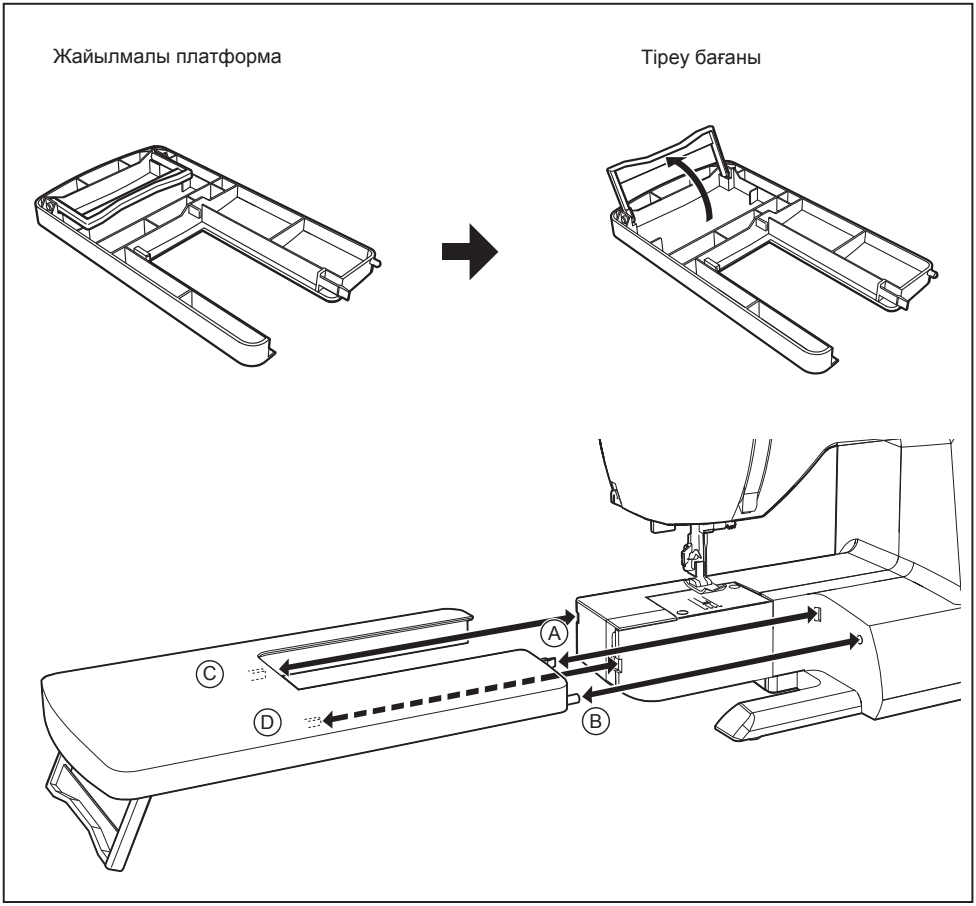

5. НЕГІЗГІ ПРОБЛЕМАЛАР ЖӘНЕ ОЛАРДЫ ШЕШУ ӘДІСТЕРІ

ЖАЛПЫ АҚАУЛЫҚТАР

Қуат сөндіргіші сөндірулі:

- Желілік сөндіргішті «Сөнд.» күйінде орналасқан.
  - Желілік сөндіргішті қосыңыз.
- Басқару тепкісінің толық қосылуына көз жеткізіңіз (тепкі ойығына басыңыз).
- Ілгек иінтірегі қаюларды тігу кезінде көтерілмеген.
  - Ілгек иінтірегін көтеріңіз.
- Ілгек иінтірегі ілгектерді өңдеу кезінде көтерілмеген.
  - Ілгек иінтірегін түсіріңіз.
- Шарғыны орауға арналған станок жұмыс істеп тұр.
  - Шарғыны орауға арналған станокты ажыратыңыз (15 б. қараңыз)

Машина желінеді/сына қағылады:

- Жіп қайыққа түсті.
  - Қайықты тазалаңыз (56-57 беттерді қараңыз)
- Ине зақымданған.
  - Инені ауыстырыңыз (23 бетті қараңыз).

Мата жылжымайды

- Қысқыш табан түсірілмеген
  - Қысқыш табанды түсіріңіз.
- Қаю ұзындығы тым қысқа.
  - Қаю ұзындығын арттырыңыз.

ҚАЮДЫ ТІГУ КЕЗІНДЕГІ АҚАУЛЫҚТАР

Машина қаюларды өткізбейді.

- Ине толық ине ұстағышқа салынбаған (23 бетті қараңыз).
- Ине майысқан немесе мұқатылған.
  - Инені ауыстырыңыз (23 бетті қараңыз).
- Машина дұрыс тікпейді (17-18 беттерді қараңыз).
- Жіп ілгішке түседі.
  - Ілгішті тазалаңыз (56-57 беттерді қараңыз).

Қаюлар тұрақты емес.

- Ине өлшемі жіп немесе мата үшін лайықты емес (23 бетті қараңыз).
- Машина дұрыс тікпейді (17-18 беттерді қараңыз).
- Жоғарғы жіптің тартылуы тым бос (24-25 беттерді қараңыз).
- Машина матаны «шайнап қалады».
  - Матаны ұқыпты бағыттап отырыңыз.
- Шарғы дұрыс оралмайды.
  - Шарғыны қайта ораңыз.

Иненің сынуы.

- Машина матаны «шайнап қалады».
  - Матаны ұқыпты бағыттап отырыңыз.
- Ине өлшемі жіп немесе мата үшін лайықты емес (23 бетті қараңыз).
- Қаюдың теріс жағынан тым артық жіп шығады.
- Жоғарғы жіп дұрыс сабақталмаған (17-18 беттерді қараңыз).

ЖІППЕН АҚАУЛЫҚТАР

Жіп түйінделеді.

- Қаюды тігуді бастаудан бұрын жоғарғы жіп және шарғы жібі қысқыш табан астында артқа тартылады.
  - Екі жіпті артқа қысқыш табанның астында шамамен 10 см тартып, алғашқы қаюлар тігіліп болғанға дейін ұстап тұрыңыз.

Жоғарғы жіптің үзілуі.

- Машина дұрыс сабақталмаған (17-18 беттерді қараңыз).
- Жоғарғы жіптің тартылуы тым артық (24-25 беттерді қараңыз).
- Ине майысқан.
  - Инені ауыстырыңыз (23 бетті қараңыз).
- Ине өлшемі жіп немесе мата үшін лайықты емес (21-22 беттерді қараңыз).

Төменгі жіптің үзілуі.

- Төменгі жіп дұрыс сабақталмаған (16-17 беттерді қараңыз).
- Талшықтар шпулька қақпақшасына немес қайықта жиналады.
  - Талшықтарды алып тастаңыз (56-57 беттерді қараңыз).

Мата жиырылады.

- Жіптің артық тартылуы.
  - Жіптің тартылуын реттеңіз (24-25 беттерді қараңыз).
- Қаю ұзындығы жеңіл немесе жұмсақ мата үшін тым ұзын.
  - Қаю ұзындығын қысқартыңыз.