SP C250SF/SP C252SF

Руководства Пользователя

Для безопасного и правильного использования аппарата обязательно прочтите раздел “Техника безопасности” до его эксплуатации.

СОДЕРЖАНИЕ

Как пользоваться данным руководством....10
Введение....10
Правовой запрет....10
Отказ от ответственности....10
Различия в функционале моделей....11
Информация для администраторов....11
Сведения об IP-адресах....12
Список опций....13
Информация, относящаяся к разным моделям....14
Важные инструкции по безопасности Регион A....15
Информация для пользователя по электрическому и электронному оборудованию....15
Информация об окружающей среде для пользователей....16
Примечание для символа батареек и/или аккумулятора (только для стран ЕС)....17
Примечания для пользователей факса....17
Важные инструкции по безопасности Регион Б....18
Примечания для пользователей из штата Калифорния....18
Программа ENERGY STAR....19
Энергосбережение....19

1. Начало работы

Руководство по компонентам....21
Наружная часть: вид спереди....21
Наружная часть: вид сзади....23
Внутренняя часть....25
Панель управления....26
Установка аппарата....30
Где размещать аппарат....30
Установка опций....33
Подсоединение блока подачи бумаги....33
Инструменты управления....36
Начальная настройка....37
Начальная настройка....37
Изменение режимов работы....38
Многоцелевой доступ....38

Назначение параметра для клавиши [Копия удостоверения личности] (краткий путь к функции)..
.....43
Настройка параметров сети.....46
Настройка параметров IP-адреса.....46
Совместное использование принтера в сети.....51
Настройки беспроводной сети.....52
Ограничение доступа к функциям аппарата для отдельных пользователей.....56
Активация параметров ограничения доступа пользователей.....56
Если доступ к функциям аппарата ограничен.....60

2. Загрузка бумаги

Пригодная для использования бумага.....63
Технические характеристики различных типов бумаги.....66
Нерекомендуемые типы бумаги.....74
Область печати.....75
Загрузка бумаги.....78
Загрузка бумаги в лоток 1 и 2.....78
Загрузка бумаги в обходной лоток.....82
Загрузка конвертов.....84
Настройка типа и формата бумаги с панели управления.....86
Размещение оригиналов.....90
Информация об оригиналах.....90
Размещение оригиналов.....92

3. Печать документов

Базовые операции.....95
Отмена задания печати.....95
Действия при несоответствии параметров бумаги.....97
Продолжение печати на бумаге, не соответствующей требованиям.....97
Сброс задания печати.....97
Печать конфиденциальных документов.....98
Файл блокированной печати.....98
Печать файла блокированной печати.....99
Удаление файла блокированной печати.....100
Поиск отмененных заданий блокированной печати.....101

Прямая печать с цифрового фотоаппарата (технология PictBridge)..... 103
Что такое технология PictBridge?..... 103
Печать с использованием функции PictBridge..... 103
Возможности данного аппарата..... 104
Выход из режима PictBridge..... 105
Если не удается выполнить печать с использованием технологии PictBridge..... 105
Использование различных функций печати..... 108
Функции, влияющие на качество печати..... 108
Функции, связанные с выводом на печать..... 109

4. Копирование оригиналов

Экран режима копира..... 111
Базовые операции..... 113
Отмена копирования..... 114
Выполнение увеличенных или уменьшенных копий..... 116
Задание увеличения или уменьшения..... 117
Копирование односторонних оригиналов в режиме двусторонней и объединенной печати..... 118
Настройка объединенных и двусторонних копий..... 121
Копирование 2-сторонних оригиналов с 2-сторонней и объединенной печатью (ручное 2-стороннее копирование)..... 123
Ручное 2-стороннее копирование с использованием АПД..... 124
Ручное 2-стороннее копирование с использованием стекла экспонирования..... 125
Копирование обеих сторон удостоверения личности на одну сторону листа бумаги..... 126
Копирование удостоверения личности..... 126
Настройка параметров сканирования..... 129
Регулировка плотности изображения..... 129
Выбор типа документа согласно оригиналу..... 130

5. Сканирование оригиналов

Экран режима сканера..... 133
Регистрация адресатов для отправки отсканированных файлов..... 135
Изменение адресатов для отправки файлов с отсканированными изображениями..... 142
Удаление адресатов сканирования..... 142
Базовые операции..... 144
Функции сканирования с отправкой по электронной почте/на FTP/в папку..... 144

Основные действия при использовании функции сканирования с отправкой на USB..... 148
Настройка параметров сканирования..... 152
Выбор размеров отсканированного изображения согласно размерам оригинала..... 152
Настройка плотности изображения..... 153
Настройка разрешения..... 154
Сканирование с помощью компьютера..... 156
Основная операция для TWAIN-сканирования..... 156
Использование TWAIN-сканера..... 156
Сканирование TWAIN..... 156
Базовые операции по сканированию WIA..... 158

6. Отправка и получение факсимильных сообщений

Экран режима факса..... 161
Установка даты и времени..... 163
Ввод символов..... 165
Регистрация адресатов факсимильных сообщений..... 167
Регистрация адресатов факсимильных сообщений с помощью панели управления..... 167
Регистрация адресатов факса с помощью приложения Web Image Monitor..... 170
Предотвращение отправки другому адресату..... 172
Отправка факсимильного сообщения..... 174
Выбор режима передачи..... 174
Передача сообщений Интернет-факса..... 175
Базовые операции для отправки факсимильного сообщения..... 176
Отмена передачи..... 178
Настройка адресата факса..... 181
Полезные функции отправки сообщений..... 186
Настройка параметров сканирования..... 188
Отправка факсимильных сообщений с помощью компьютера (функция LAN-факс)..... 191
Основные операции, необходимые для отправки факсимильного сообщения с помощью компьютера..... 191
Настройка параметров передачи..... 193
Настройка адресной книги LAN-факса..... 194
Редактирование титульного листа..... 197
Получение факсимильного сообщения..... 198

Выбор режима приема.....198
Прием сообщений Интернет-факса.....201
Пересылка или сохранение факсимильных сообщений в памяти.....203
Печать факсимильных сообщений, сохраненных в памяти аппарата.....208
Получение или отклонение факсимильных сообщений от специальных отправителей.....209
Списки и отчеты, связанные с функцией факса.....212

7. Настройка аппарата с помощью панели управления

Базовые операции.....213
Схема меню.....215
Параметры функции копира.....217
Настройка функций сканера.....222
Настройки функций передачи факсимильных сообщений.....224
Параметры функции факса.....226
Параметры адресной книги.....232
Параметры системы.....233
Параметры лотка для бумаги.....239
Печать списков и отчетов.....242
Печать страницы конфигурации.....242
Типы списков и отчетов.....242
Настройки функций принтера.....244
Настройки сети.....248
Настройки администратора.....252

8. Настройка аппарата с помощью приложения Web Image Monitor

Использование Web Image Monitor.....257
Отображение главной страницы.....259
Изменение языка интерфейса.....260
Просмотр сведений о системе.....261
Вкладка "Статус".....261
Вкладка "Счетчик".....263
Вкладка "Информация об аппарате".....266
Настройка параметров системы.....267
Вкладка "Настройка громкости звука".....267
Вкладка "Параметры лотка для бумаги".....268

Вкладка "Копир" 271
Вкладка "Факс" 271
Вкладка "Приоритетный лоток" 274
Вкладка "Экономия тонера" 275
Вкладка "Тайм-аут ввода/вывода" 275
Вкладка "Приоритет Ч-Б печати" 276
Вкладка "Краткий путь к функции" 276
Регистрация адресатов 277
Регистрация специальных отправителей факсимильных сообщений 278
Ограничение доступа к функциям аппарата для отдельных пользователей 279
Настройка параметров сети 280
Вкладка "Статус сети" 280
Вкладка "Конфигурация IPv6" 281
Вкладка "Сетевое приложение" 282
Вкладка "DNS" 283
Вкладка "Автоуведомление по эл.почте" 284
Вкладка "SNMP" 284
Вкладка "SMTP" 285
Вкладка "POP3" 286
Вкладка "Интернет факс" 287
Вкладка параметров беспроводной связи 288
Настройка параметров IPsec 291
Вкладка "Глобальные настройки IPsec" 291
Вкладка "Настройки списка политик IPsec" 291
Печать списков и отчетов 296
Настройка параметров администратора 297
Вкладка "Администратор" 297
Вкладка "Сбросить настройки" 298
Вкладка "Резервное копирование настроек" 298
Вкладка "Восстановление настроек" 299
Вкладка "Установить дату/время" 300
Вкладка "Режим энергосбережения" 301
Режим PCL6 301

9. Техническое обслуживание аппарата

Замена картриджа печати.....303
Замена емкости для отработанного тонера.....309
Замена компонента.....315
Смена промежуточного блока переноса.....315
Замена блока термозакрепления и валика переноса.....315
Меры предосторожности во время очистки.....316
Очистка датчика плотности тонера.....317
Очистка фрикционной пластины и ролика подачи бумаги.....319
Очистка вала регистрации и лотка для бумаги.....322
Очистка стекла экспонирования и АПД.....326
Очистка стекла экспонирования.....326
Очистка устройства АПД.....326

10. Устранение неполадок

Извлечение замятой бумаги.....327
Извлечение бумаги, замятой при печати.....327
Удаление бумаги, замятой при сканировании.....334
Распространенные неполадки.....336
Неполадки, связанные с подачей бумаги.....338
Неполадки, связанные с качеством печати.....341
Проверка состояния аппарата.....341
Проверка настроек драйвера принтера.....342
Неполадки, связанные с печатью.....344
Если не удается корректно выполнить печать.....344
Нечеткая печать.....348
Неправильная подача бумаги.....352
Другие проблемы с печатью.....353
Неполадки, связанные с копированием.....354
Если не удается сделать четкие копии.....354
Если не удается сделать копии с нужными параметрами.....355
Неполадки, связанные со сканированием.....356
Если не удается выполнить обзор сети для отправки отсканированного файла.....356
Если результат сканирования отличается от ожидаемого.....356

Неполадки, связанные с функцией факса....358
Если не удается отправлять или принимать факсы с нужными параметрами....358
Если по электронной почте получен отчет об ошибке....362
Код ошибки....364
Сообщения о состоянии и ошибках, отображаемые на экране....371

11. Приложение

Функции и настройки сети, доступные в среде IPv6....383
Доступные функции....383
Передача с использованием IPsec....385
Шифрование и аутентификация с помощью IPsec....385
Security Association (Сопоставление безопасности)....386
Процедура настройки параметров обмена ключом шифрования....387
Установка настроек обмена ключом шифрования....387
Настройка параметров IPsec на компьютере....388
Включение и отключение протокола IPsec с панели управления....391
Примечания по поводу тонера....392
Перемещение и транспортировка аппарата....393
Утилизация....394
Куда обращаться....394
Расходные материалы....395
Принт-картридж....395
Бутыль отработанного тонера....397
Технические характеристики аппарата....398
Технические характеристики основных функций....398
Технические характеристики функции принтера....400
Технические характеристики функции копира....401
Технические характеристики функции сканера....402
Технические характеристики функции факса....403
Технические характеристики Дополнительных компоненты....406
Блок подачи бумаги TK1010....406
Информация об авторском праве для установленных приложений....407
expat....407
Iperf....407

WPA Supplicant..... 408
Товарные знаки..... 410
ИНДЕКС..... 413

Как пользоваться данным руководством

Введение

Это руководство содержит подробные инструкции и примечания по эксплуатации и использованию данного изделия. Для безопасности и удобства внимательно прочтите это руководство до начала эксплуатации данного изделия. Для быстрого получения справки храните данное руководство в доступном месте.

Правовой запрет

Копирование или печать любого материала, распространение которого недопустимо в соответствии с применимыми законодательными актами, запрещено.

Местными законодательными актами, как правило, запрещено копирование или печать следующего материала:

банкнот, гербовых марок, облигаций, акций, банковских тратт, чеков, паспортов, водительских прав.

Приведенный список является ориентировочным и не может рассматриваться как исчерпывающий. Производитель не несет ответственности за полноту и точность приведенного списка. В случае возникновения вопросов в отношении легальности копирования того или иного материала обратитесь в местную юридическую консультацию.

В данном аппарате предусмотрена функция, предотвращающая подделку банкнот. Действие этой функции состоит в том, что оригиналы, похожие на банкноты, копируются неточно.

Отказ от ответственности

Информация, приведенная в данном руководстве, может быть изменена без предварительного уведомления. Ни при каких обстоятельствах компания не несет ответственности за прямой, косвенный, фактический, случайный или последовавший ущерб, возникший в результате использования данного аппарата или обращения с ним.

В рамках действующего законодательства компания-производитель ни при каких обстоятельствах не несет ответственность за ущерб, возникший в результате поломки изделия, потери зарегистрированных данных, использования или неиспользования данного продукта и руководств пользователя, поставляемых с ним.

Всегда выполняйте резервные копии данных, зарегистрированных на данном изделии. Документы и данные могут стереться при операционных ошибках и сбоях в работе аппарата.

Компания-производитель ни при каких обстоятельствах не несет ответственность за документы, созданные при использовании данного изделия, или за результаты данных, оформленных вами.

Для обеспечения высокого качества готовых отпечатков производитель настоятельно рекомендует использовать оригинальный тонер, поставляемый производителем.

Производитель не несет ответственности за любой ущерб или затраты, причиной которых стало использование в рамках офисного оборудования пользователя деталей/частей, не являющихся оригинальными, предоставляемыми производителем.

В данном руководстве размеры указаны в двух системах измерения.

Некоторые иллюстрации или пояснения в этом руководстве могут отличаться от приобретенного продукта вследствие улучшения или изменения данного продукта.

Различия в функционале моделей

В таблице ниже представлены основные различия в функционале моделей:

	SP C250SF	SP C252SF
Тип	Тип 1	Тип 2
Ограничения доступных функций	Недоступно	Доступно
Ограничение функций пользователя	Недоступно	Доступно
Защищенная печать	Недоступно	Доступно
Интернет-факс	Недоступно	Доступно
Безбумажный факс (параметры принятого файла, печать принятого файла, печать переадресованного файла, статус уведомления о переадресации)	Недоступно	Доступно
Уведомление о необходимости замены компонента (блок термозакрепления, валик переноса, лента промежуточного переноса)	Недоступно	Доступно

Информация для администраторов

Пароль

Некоторые конфигурации этого аппарата могут быть защищены паролем для предотвращения внесения несанкционированных изменений другими пользователями. Настоятельно рекомендуется немедленно создать собственный пароль.

Паролем можно защитить следующие операции:

- Настройка меню [Адресная книга], [Настройки сети] и [Инструменты администратора] с помощью панели управления

  В соответствии с заводскими параметрами по умолчанию эти меню доступны без пароля.

  Средства для создания пароля находятся в меню [Инструменты администратора].

- Настройка меню [Параметры системы], [Адресат набора 1 нажатием], [Адресат сканирования], [Адресат факса быстрого набора], [Спец.отправит.], [Ограничить доступные функции], [Настройки сети], [Настройки IPsec] и [Инструменты администратора] с помощью приложения Web Image Monitor

  По умолчанию для доступа к аппарату через приложение Web Image Monitor пароль не требуется.

  Средства для установки пароля находятся в меню [Настройки администратора].

Примечание

- Для получения подробных сведений о создании пароля см. стр. 252 "Настройки администратора" или стр. 297 "Настройка параметров администратора".

Ограничение функций для пользователя

Некоторые функции этого аппарата можно сделать доступными только для пользователей, прошедших надлежащую аутентификацию.

Приложение Web Image Monitor позволяет выбрать функции, доступ к которым требуется ограничить, и зарегистрировать пользователей, которым разрешается их использование после прохождения аутентификации.

Примечание

- Для получения подробных сведений о настройке паролей и параметров ограничения доступа пользователей см. стр. 56 "Ограничение доступа к функциям аппарата для отдельных пользователей".

Сведения об IP-адресах

В данном руководстве термин "IP-адрес" охватывает обе среды: IPv4 и IPv6. Прочтите инструкции по используемой среде.

Список опций

Список опций	Общее название
Блок подачи бумаги TK1010	Блок подачи бумаги

Примечание

- Если блок подачи бумаги присоединен, на панели управления аппаратом отобразится "Лоток 2".

Информация, относящаяся к разным моделям

В данной главе описано, каким образом можно определить регион, к которому относится аппарат.

На задней стороне аппарата имеется наклейка, расположение которой указано ниже. На наклейке приведены данные, определяющие регион, к которому относится аппарат. Прочтите данные на наклейке.

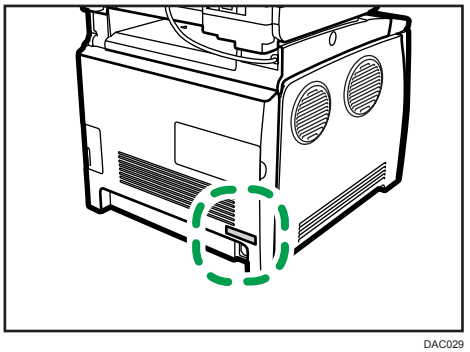

DAC029

Следующая информация зависит от региона. Прочтите информацию под символом, который соответствует региону использования аппарата.

Регион **А** (в основном Европа и Азия)

Если на этикетке имеется следующая информация, устройство относится к региону А:

- КОД XXXX -27
- 220-240 В

Регион **Б** (в основном Северная Америка)

Если на наклейке имеется следующая информация, аппарат относится к региону Б:

- КОД XXXX -17
- 120-127 В

Примечание

- Размеры в этом руководстве даются в двух системах единиц измерения: метрической и дюймовой. Если аппарат относится к региону А, то используется метрическая система. Если аппарат относится к региону Б, то используется дюймовая система.

Важные инструкции по безопасности

Регион A

Информация для пользователя по электрическому и электронному оборудованию

Если в тексте инструкции, составленной для пользователей определенной страны, содержится этот символ, это означает, что пользователи должны следовать предписаниям национальных законов относительно сбора и утилизации электронных отходов

В наших изделиях используются высококачественные компоненты, предназначенные для облегчения вторичной переработки.

На наших изделиях и упаковке имеется маркировка в виде приведенного ниже символа.

Данный символ обозначает, что изделие нельзя утилизировать вместе с городскими отходами. Оно должно быть утилизировано отдельно через соответствующую систему сбора и утилизации. Соблюдая данные инструкции, вы обеспечиваете правильное обращение с изделием и помогаете сократить негативное влияние на окружающую среду и здоровье человека, которое возникает при несоответствующем обращении. Переработка изделий помогает сохранять природные ресурсы и защищать окружающую среду.

Дополнительную информацию о системах сбора и утилизации этой продукции можно получить в магазине, где было приобретено устройство, у местного дилера или торгового/сервисного представителя.

Все остальные пользователи

Если необходимо утилизировать это изделие, обратитесь к местной администрации, в магазин, где вы приобрели изделие, к местному дилеру или торговому/сервисному представителю.

Информация об окружающей среде для пользователей

Пользователи стран ЕС, Швейцарии и Норвегии

Ресурс расходных материалов

См. соответствующий раздел руководства пользователя или сведения на упаковке расходных материалов.

Переработанная бумага

В аппарат можно загружать переработанную бумагу, изготавливаемую в соответствии с европейским стандартом EN 12281:2002 или DIN 19309. При применении технологии печати EP возможна печать на бумаге плотностью 64 г/м^2, которая содержит меньше первичного сырья и обеспечивает значительную экономию ресурсов.

Двусторонняя печать (если возможно)

Двусторонняя печать задействует обе стороны листа бумаги. Это приводит к экономии бумаги и снижению размера отпечатанного документа, так как используется меньшее количество листов. Мы рекомендуем использовать эту функцию при печати.

Программа возврата картриджей с тонером и чернилами

Картридж с тонером и чернилами для переработки будет приниматься бесплатно от пользователей в соответствии с местными требованиями.

Для получения подробной информации о программе возврата см. веб-страницу или проконсультируйтесь с представителем сервисной службы.

https://www.ricoh-return.com/

Эффективное использование электроэнергии

Потребление электроэнергии аппарата зависит от его технических характеристик, а также от его использования. Аппарат разработан с целью экономии электроэнергии при переключении в режим готовности после печати последней страницы. При необходимости он может немедленно приступить к печати с этого режима.

Если дополнительной печати не требуется или указанное время закончилось, устройство переключится в режим энергосбережения.

В этих режимах аппарат потребляет меньше электроэнергии (Ватт). Для выполнения следующего задания печати аппарату потребуется больше времени на выход из режима энергосбережения, чем из режима готовности.

Для максимальной экономии электроэнергии мы рекомендуем использовать настройку для контроля электроэнергии по умолчанию.

Продукты, которые соответствуют требованиям Energy Star, всегда эффективно используют электроэнергию.

Примечание для символа батареек и/или аккумулятора (только для стран ЕС)

В соответствии с директивой по батареям 2006/66/EC (Ст. 20 Информирование конечных пользователей Приложение II) вышеуказанный символ печатается на батареях и аккумуляторах.

Этот символ означает, что в пределах Европейского Союза использованные батареи и аккумуляторы должны утилизироваться отдельно от бытовых отходов.

В странах ЕС действует раздельная система сбора отходов не только для использованных электрических и электронных компонентов, но также и для батарей и аккумуляторов.

Утилизируйте их надлежащим образом в вашем центре по сбору/переработке отходов.

Примечания для пользователей факса

Заявление о соответствии

Уведомление для пользователей в странах Европейской экономической зоны

Этот продукт удовлетворяет всем основным требованиям и положениям Директивы Европейского Парламента и Совета от 9 марта 1999 г. о радиооборудовании и оборудовании телекоммуникационных терминалов, а также о взаимном признании их согласованности.

Уведомление для пользователей общедоступных телефонных сетей (PSTN) в странах Европейской экономической зоны

Данный продукт предназначен для аналогового доступа PSTN во всех странах Европейской экономической зоны (EEA). Локальная совместимость PSTN зависит от установок переключения программного обеспечения. При перемещении этого продукта в другую страну обратитесь к представителю сервисной службы. В случае возникновения проблем немедленно обращайтесь к представителю сервисной службы.

Для ознакомления с Заявлением декларации Совета Европы о соответствии посетите сайт:

http://www.ricoh.co.jp/fax/ce_doc/ и выберите соответствующий продукт.

Важные инструкции по безопасности

Регион Б

Примечания для пользователей из штата Калифорния

Перхлоратный материал - может потребоваться особое обращение. См.: www.dtsc.ca.gov/hazardouswaste/perchlorate

Программа ENERGY STAR

Требования программы ENERGY STAR® к оборудованию по формированию изображений

Требования программы ENERGY STAR® к оборудованию для формирования изображений способствуют сбережению энергии посредством внедрения компьютеров и другого офисного оборудования с низким энергопотреблением.

Программа поддерживает развитие и распространение изделий с функциями энергосбережения.

Это открытая программа, в которой производители участвуют по своему желанию.

Программа направлена на такие изделия, как компьютеры, мониторы, принтеры, факсимильные, копировальные аппараты, сканеры и многофункциональные устройства. Стандарты и логотипы программы Energy Star единообразны в международном масштабе.

Энергосбережение

В данный аппарат заложено два режима энергосбережения: Режим энергосбережения 1 и Режим энергосбережения 2. При бездействии в течение определенного времени аппарат переходит в режим энергосбережения.

Аппарат выходит из режима энергосбережения при получении задания печати, печати полученного факсимильного сообщения или при нажатии клавиши [Copy], [Color Start] или [B&W Start].

Режим энергосбережения 1

Аппарат переходит в режим энергосбережения 1 после простоя в течение около 30 секунд. Для выхода из режима энергосбережения 1 требуется меньше времени, чем из режима отключения питания или режима энергосбережения 2, однако в режиме энергосбережения 1 расходуется больше энергии, чем в режиме энергосбережения 2.

Режим энергосбережения 2

Аппарат переходит в режим энергосбережения 2 по истечении времени, заданного для этого параметра. В режиме энергосбережения 2 аппарат расходует меньше энергии, чем в режиме энергосбережения 1, однако для выхода из режима энергосбережения 2 требуется больше времени, чем из режима энергосбережения 1.

Технические характеристики

Режим энергосбережения 1	Потребляемая мощность*1	80 Вт или менее
	Время по умолчанию	30 секунд
	Время возврата к работе*1	10 секунд или менее
Режим энергосбережения 2	Потребляемая мощность*1	Регион А (главным образом страны Европы и Азии) 3,8 Вт или менее Регион Б (главным образом страны Северной Америки) 3,2 Вт или менее
	Время по умолчанию	1 мин.
	Время возврата к работе*1	30 секунд
Функция двусторонней печати*2	Стандартная	

*1 Время возврата к работе и потребляемая мощность могут различаться в зависимости от рабочих условий аппарата.

*2 Соблюдение стандартов ENERGY STAR по энергосбережению; продукт полностью соответствует требованиям, если оснащен (или используется вместе с) лотком для двусторонней печати, когда функция двусторонней печати включена в качестве опции.

Для получения подробных сведений о режимах энергосбережения см. стр. 252 "Настройки администратора".

Примечание

- После непрерывного нахождения в режиме энергосбережения в течение суток аппарат автоматически возвращается в нормальное состояние и выполняет процедуру самостоятельного технического обслуживания.

1. Начало работы

Руководство по компонентам

В данном разделе приводятся названия различных компонентов, находящихся с передней и задней стороны аппарата, а также описание их функций.

Наружная часть: вид спереди

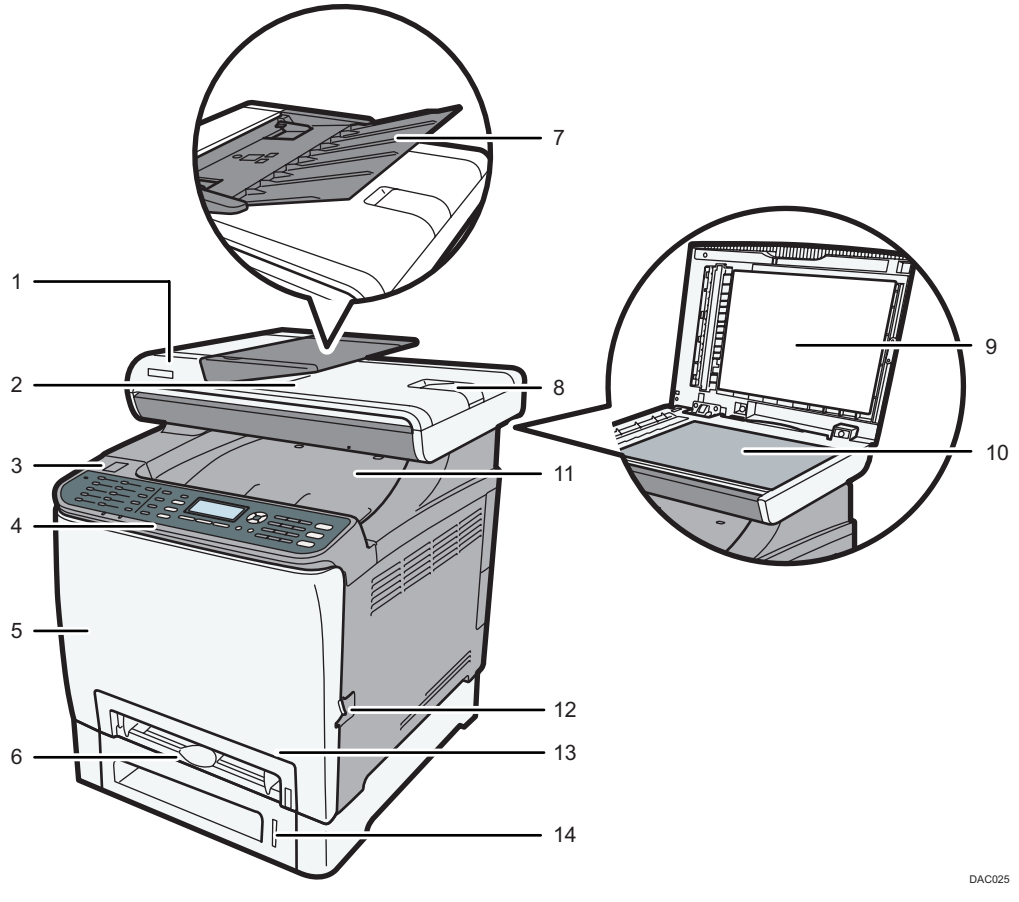

1. **Крышка АПД (автоподатчик документов)**

   Откройте эту крышку, чтобы извлечь оригиналы, замятые в устройстве автоматической подачи документов (АПД).

2. **Выходной лоток для АПД**

   Сюда выводятся оригиналы, отсканированные с помощью АПД.

3. **Порт для USB-флеш-накопителя**

   Сюда можно подключить флэш-накопитель USB для использования функции Scan to USB или подсоединить кабель USB для печати с использованием функции PictBridge.

4. **Панель управления**

   Здесь находится экран и клавиши для управления аппаратом.

5. **Передняя крышка**

   Откройте эту крышку для замены контейнера отходов тонера или для извлечения замятой бумаги.

6. **Обходной лоток**

   Загружайте бумагу постепенно, лист за листом.

7. **Входной лоток для АПД**

   Помещайте сюда стопки оригиналов. которые будут подаваться автоматически. В этот лоток можно загрузить до 35 листов обычной бумаги.

8. **Удлинитель для лотка АПД**

   Выдвигайте удлинители, помещая во входные лотки АПД бумагу более крупного формата, чем A4.

9. **Крышка стекла экспонирования**

   Откройте эту крышку, чтобы поместить оригинал на стекло экспонирования.

10. **Стекло экспонирования**

    Поочередно помещайте сюда оригиналы.

11. **Стандартный лоток / верхняя крышка**

    В этот лоток выводятся готовые отпечатки. Здесь можно накапливать до 150 листов обычной бумаги.

    Откройте для замены печатных картриджей.

12. **Рычаг открытия передней крышки**

    Чтобы открыть переднюю крышку, поверните этот рычаг с правой стороны аппарата.

13. **Лоток 1**

    В этот лоток можно загрузить до 250 листов обычной бумаги.

14. **Лоток 2 (опция)**

    В этот лоток можно загрузить до 500 листов обычной бумаги.

Наружная часть: вид сзади

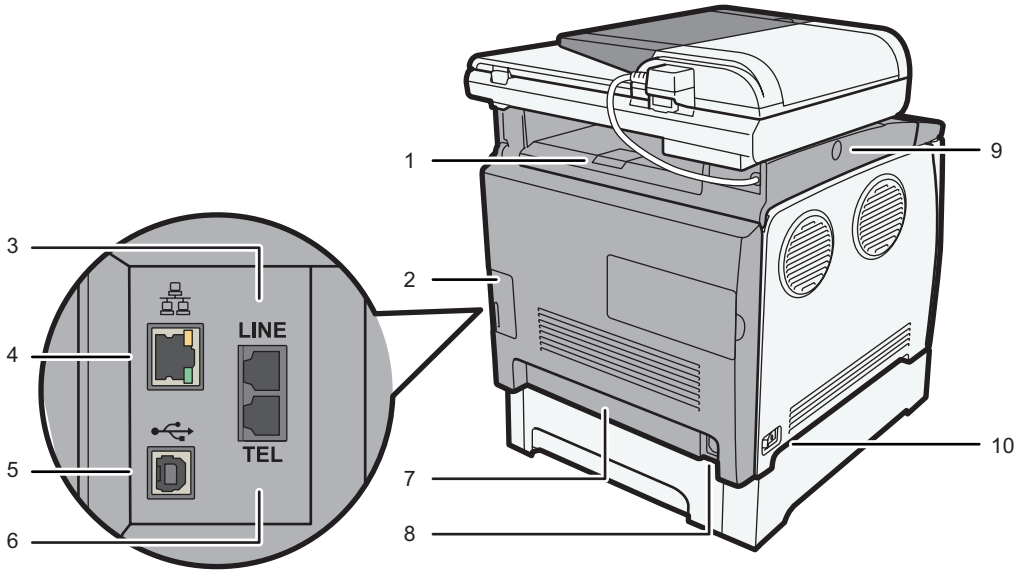

1. **Ограничители**

   Поднимите этот ограничитель, чтобы исключить падение бумаги при печати крупной партии документов. Ограничитель можно настроить на формат A4/Letter или Legal.

2. **Крышка кабеля**

   Подсоединяя к аппарату кабели, снимите эту крышку.

3. **Разъем для линии G3 (аналоговая)**

   Для подключения телефонной линии.

4. **Порт Ethernet**

   Для подключения аппарата к сети с помощью кабеля сетевого интерфейса.

5. **USB порт**

   Для подключения аппарата к компьютеру с помощью кабеля USB.

6. **Разъем для внешнего телефонного аппарата**

   Для подключения внешнего телефона.

7. **Задняя крышка**

   Снимайте эту крышку при загрузке в лоток 1 бумагу, размер которой превышает формат A4.

8. **Штепсельная розетка**

   Для подключения шнура питания к аппарату.

9. **Кнопка для сдвигания АПД**

   Если вывод бумаги в выходной лоток затруднен, сдвиньте АПД. Для этого нажмите эту кнопку, чтобы сдвинуть АПД в сторону задней панели аппарата и удержать ее в таком положении.

10. **Выключатель питания**

    Этот переключатель служит для включения и выключения питания.

Примечание

- Сдвиньте устройство АПД, нажимая на специальную кнопку, как показано на рисунке. Перед этим закройте АПД. Сдвигая, соблюдайте осторожность, чтобы не защемить пальцы.

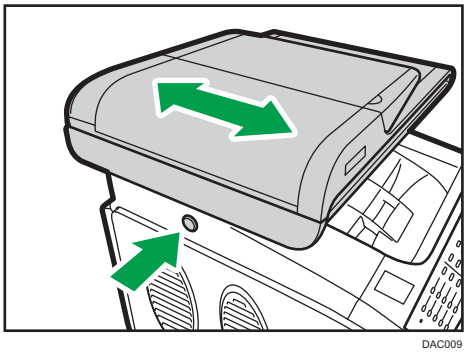

DAC009

- Для предотвращения падения отпечатанных документов формата A4 или Letter поднимите ограничитель, как показано на следующем рисунке.

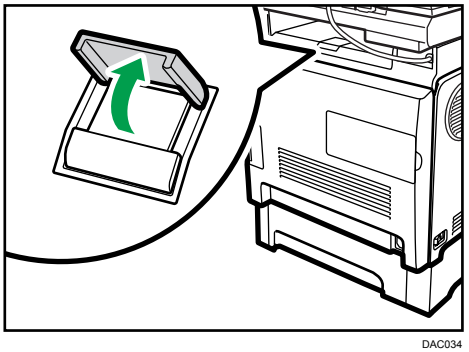

DAC034

- Для предотвращения падения отпечатанных документов формата Legal поднимите ограничитель, как показано на следующем рисунке.

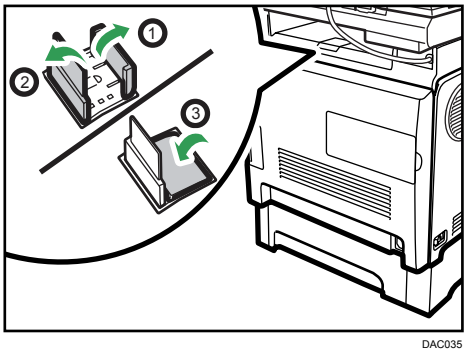

DAC035

Внутренняя часть

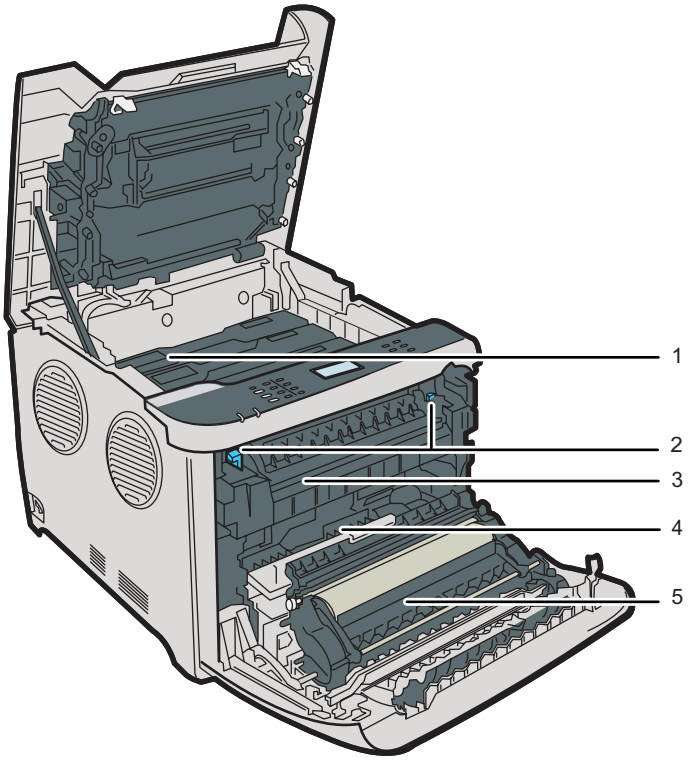

DAC027

1. **Картриджи**

   Установите картриджи с задней стороны аппарата в следующем порядке: голубой (C), пурпурный (M), желтый (Y) и черный (K). При необходимости замены картриджей или подготовки картриджей для замены на экране появляются соответствующие сообщения.

2. **Рычаг блока термозакрепления**

   Для печати на конверте опустите левый и правый рычаги.

3. **Блок термозакрепления**

   Закрепляет тонер на бумаге.

   Для проверки или устранения замятия может потребоваться перемещение этого блока.

4. **Бутыль отработанного тонера**

   Собирает тонер, использованный в ходе печати.

5. **Блок переноса**

   Этот блок необходимо снять при замене емкости для отработанного тонера.

Примечание

- Для получения подробных сведений о сообщениях, появляющихся на экране при необходимости замены расходных материалов, см. стр. 371 "Сообщения о состоянии и ошибках, отображаемые на экране".

Панель управления

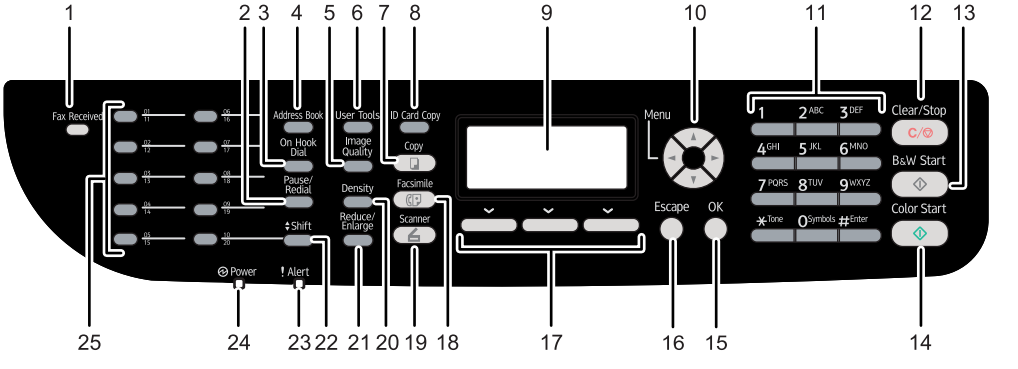

1. **Индикатор принятого факса**

   Светится, если в памяти аппарата хранятся принятые, но не распечатанные факсимильные сообщения. Мигает, если аппарат не может распечатать факсимильные сообщения из-за аппаратных ошибок, таких как отсутствие бумаги в лотке или замятие бумаги.

2. **Клавиша [Pause/Redial]**

   - Pause

     Нажмите, чтобы вставить паузу при наборе номера факса. Пауза обозначается как "P".

   - Redial

     Нажмите для отображения последнего адресата для отправки файлов с отсканированными изображениями или факсимильного сообщения.

3. **Клавиша [On Hook Dial]**

   Нажмите эту клавишу для набора без снятия трубки, чтобы проверить статус адресата при отправке факсимильного сообщения.

4. **Клавиша [Address Book]**

   Нажмите, чтобы выбрать в адресной книге адресата для отправки файла с отсканированными изображениями или факсимильного сообщения.

5. **Клавиша [Image Quality]**

   Нажмите, чтобы выбрать качество изображения для текущего задания.

   - Режим копирования: выберите текст, фото или смешанный.
   - Режим сканирования: выберите разрешение.
   - Режим факса: выберите "Стандартн.", "Подробно" или "Фото".

6. **Клавиша [User Tools]**

   Нажмите, чтобы отобразить меню для настройки параметров системы аппарата.

7. **Клавиша [Copy]**

   Нажмите для переключения в режим копира. Эта клавиша подсвечивается до тех пор, пока аппарат работает в режиме копира.

8. **Клавиша [ID Card Copy]**

   Нажмите, чтобы перейти в режим копирования удостоверений личности для текущего задания.

   Если режим копирования удостоверений личности используется редко, задайте [Краткий путь к функции] в меню [Инструменты администратора], чтобы с помощью этой клавиши отправлять факсы немедленно или отображать адресатов файлов сканирования. Для получения подробных сведений о параметре [Краткий путь к функции] см. стр. 37 "Начальная настройка".

9. **Экран**

   Здесь отображаются сообщения и сведения о текущем состоянии.

10. **Клавиши прокрутки**

    Нажмите, чтобы переместить курсор в направлении, указанном на клавише прокрутки.

    При нажатии клавиши [◀] или [▶] при нахождении аппарата в режиме ожидания отображается меню настройки текущего режима работы аппарата (копира, сканера или факса).

11. **Цифровые клавиши**

    Используйте для ввода цифровых значений при указании таких параметров, как номера факсов и количество копий, или ввода букв при указании названий.

12. **Клавиша [Clear/Stop]**

    - Пока аппарат обрабатывает задание печати: нажмите, чтобы отменить текущее задание.
    - При настройке параметров аппарата: нажмите для отмены текущей настройки или возврата в режим ожидания.
    - При нахождении в режиме ожидания: нажмите для отмены временных настроек, таких как плотность изображения или разрешение.

13. **Клавиша [B&W Start]**

    Нажмите, чтобы начать сканирование или копирование в черно-белом режиме или начать отправку факсимильного сообщения.

14. **Клавиша [Color Start]**

    Нажмите, чтобы начать сканирование или копирование в цветном режиме.

15. **Клавиша [OK]**

    Нажмите, чтобы подтвердить настройки или перейти к следующему уровню иерархии меню.

16. **Клавиша [Escape]**

    Нажмите для отмены последней операции или выхода на предыдущий уровень иерархии меню.

17. **Клавиши выбора**

    Чтобы выбрать пункт, отображаемый в нижней строке экрана, нажмите клавишу с соответствующим названием.

18. **Клавиша [Facsimile]**

    Нажмите для перехода в режим факсимильной связи. Клавиша подсвечивается до тех пор, пока аппарат находится в режиме факсимильной связи.

19. **Клавиша [Scanner]**

    Нажмите для перехода в режим сканирования. Клавиша остается подсвеченной до тех пор, пока аппарат находится в режиме сканирования.

20. **Клавиша [Density]**

    Нажмите, чтобы указать плотность изображения для текущего задания.

    - Режим копирования: можно выбрать один из 5 уровней плотности.
    - Режим сканирования: можно выбрать один из 5 уровней плотности.
    - Режим факсимильной связи: можно выбрать один из 3 уровней плотности.

21. **Клавиша [Reduce/Enlarge]**

    - Режим копирования: нажмите, чтобы указать коэффициент уменьшения или увеличения для текущего задания.
    - Режим сканирования: нажмите, чтобы указать размер сканирования для текущего оригинала.

22. **Клавиша [Shift]**

    Нажмите для переключения между номерами быстрого набора от 1 до 10 и от 11 до 20 при указании адресата для отправки файлов с отсканированными изображениями или факсимильных сообщений с помощью клавиш быстрого набора.

23. **Индикатор предупреждения**

    Мигает желтым, если приближается время технического обслуживания аппарата (например, замена расходных материалов); светится красным, если обнаружена ошибка аппарата.

    Если появляется предупреждение, проверьте сообщения на экране. Для получения сведений о сообщениях, появляющихся на экране см. стр. 371 "Сообщения о состоянии и ошибках, отображаемые на экране".

24. **Индикатор питания**

    Горит, когда подается питание. При отключении питания не горит.

25. **Клавиши быстрого набора**

    Нажмите, чтобы выбрать адресата для отправки файлов с отсканированными изображениями или факсимильных сообщений с помощью функции быстрого набора.

Примечание

- При переходе аппарата в режим энергосбережения подсветка экрана выключается.

- До тех пор, пока аппарат не завершит выполнение текущего задания, отображение меню настройки аппарата невозможно. Определить состояние аппарата можно по сообщениям, отображаемым на экране. При появлении сообщений "Печать...", "Ч-Б копирование...", "Цветное копирование..." или "Обработка..." дождитесь завершения текущего задания.
- Наклейте этикетки на нужном языке к панели управления и кнопкам одного нажатия в соответствии с указаниями. Если панель управления покрыта защитной пленкой, перед наклеиванием этикеток ее следует снять.

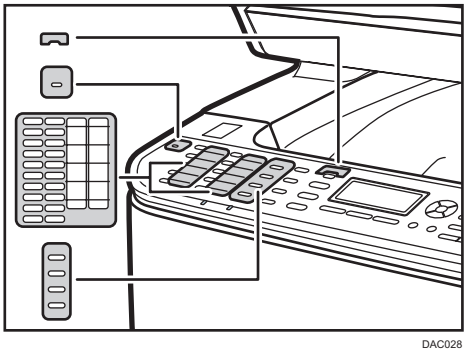

DAC028

- Цвет панели управления зависит от модели.

Установка аппарата

Где размещать аппарат

Отнеситесь к выбору места установки аппарата со всей тщательностью, поскольку условия эксплуатации серьезно влияют на качество его работы.

⚠ПРЕДУПРЕЖДЕНИЕ

- Не пользуйтесь легковоспламеняющимися спреями или растворителями вблизи аппарата. Кроме того, не храните эти вещества рядом с аппаратом. В противном случае может возникнуть опасность возгорания или поражения электрическим током.

- Не помещайте на аппарат и рядом с ним вазы, цветочные горшки, чашки, косметические принадлежности, медикаменты, небольшие металлические предметы и емкости с водой или любой другой жидкостью. В случае проливания жидкости и попадания таких предметов и веществ в аппарат существует риск поражения электрическим током или возгорания.

⚠ВНИМАНИЕ

- Не устанавливайте аппарат во влажном или запыленном месте. В противном случае возникает риск возгорания или поражения электротоком.

- Не устанавливайте аппарат на неустойчивой или наклонной поверхности. Опрокидывание аппарата может привести к травме.

- Не ставьте на устройство тяжелые предметы. Это может привести к переворачиванию устройства и возможной травме.

- Используйте аппарат в помещениях с оптимальными условиями эксплуатации. Эксплуатация аппарата в таких условиях окружающей среды, которые выходят за пределы рекомендованных диапазонов значений влажности и температуры, влечет за собой опасность возгорания в результате короткого замыкания. Следите за тем, чтобы на участке вокруг электрической розетки не было пыли. Скопление пыли может привести к возгоранию в результате короткого замыкания.

- Аппарат необходимо устанавливать в просторном, хорошо проветриваемом помещении. Хорошая вентиляция особенно важна при интенсивном пользовании аппаратом.

- Не закрывайте вентиляционные отверстия устройства. Это может привести к возгоранию в результате перегрева внутренних частей устройства.

Важно

- Не подвергайте аппарат воздействию соленосного воздуха и коррозионных газов. Аппарат также нельзя устанавливать в местах проведения химических экспериментов (например, в лаборатории). Это может привести к неисправности аппарата.

Требования к размещению при установке

Рекомендуемые (или минимальные) требования по размещению:

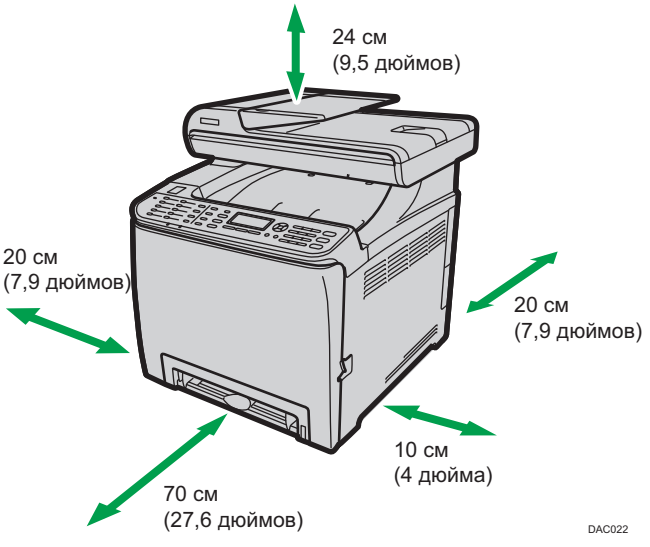

Оптимальные условия окружающей среды

Допустимые и рекомендуемые диапазоны температур и влажности:

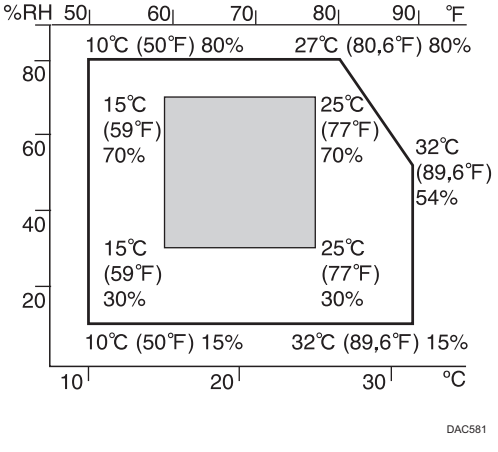

- Белая зона: допустимый диапазон
- Серая зона: рекомендуемый диапазон

Во избежание накопления озона устанавливайте аппарат в просторном хорошо вентилируемом помещении, обеспечивающем приток воздуха не менее 30 м^3/ч на одного человека.

Недопустимые условия

Важно

- Места, подверженные прямому попаданию солнечных лучей или мощного светового потока
- Запыленные места
- Места, в которых присутствуют газы, вызывающие коррозию
- Очень холодные, очень горячие либо очень влажные места
- Места, подверженные прямым потокам горячего воздуха, холодного воздуха или воздуха комнатной температуры, исходящего от кондиционера
- Места, подверженные тепловому излучению от радиаторов отопления
- Места вблизи кондиционеров воздуха или увлажнителей
- Места вблизи другого электронного оборудования
- Места, часто подвергающиеся сильной вибрации

Вентиляция

При длительной эксплуатации данного аппарата в замкнутом пространстве без хорошей вентиляции и при печати большого объема документов в таких условиях можно почувствовать необычный запах.

Это может привести к тому, что отпечатки также будут иметь необычный запах.

При возникновении необычного запаха регулярно проветривайте помещение для поддержания комфортной рабочей среды.

- Установите аппарат таким образом, чтобы воздух из вентиляционных отверстий аппарата не дул в сторону людей.
- Производительность вентиляции должна превышать 30 м^3 в час на человека.

Запах от нового аппарата

Новый аппарат может иметь специфический запах. Этот запах станет слабее через неделю.

При возникновении необычного запаха как следует проветрите помещение и обеспечьте циркуляцию воздуха.

Требования к источнику питания

- Регион А (главным образом страны Европы и Азии) 220 - 240 В, 6 А, 50/60 Гц
- Регион Б (главным образом страны Северной Америки) 120 - 127 В, 11 А, 60 Гц

Подключайте шнур электропитания только к источнику питания, указанному выше.

Установка опций

В данном разделе описан процесс установки опций.

Подсоединение блока подачи бумаги

⚠ПРЕДУПРЕЖДЕНИЕ

- Не прикасайтесь к выводам вилки сетевого кабеля металлическими предметами, поскольку это может привести к возгоранию и/или поражению электрическим током.

- Не беритесь за вилку сетевого кабеля влажными руками. Это может привести к поражению электрическим током.

⚠ВНИМАНИЕ

- Перед установкой и удалением опций необходимо всегда отсоединять сетевой кабель от стенной розетки и дожидаться полного охлаждения аппарата. Несоблюдение этого правила может привести к ожогам.

- Вес аппарата составляет около 29 кг (64 фунт.). При перемещении аппарата держитесь за встроенные ручки по обеим сторонам и медленно поднимайте аппарат вдвоем. При падении аппарат может получить повреждение или стать причиной травмы.
- Проявляйте осторожность при подъеме блока подачи бумаги, иначе при падении он может причинить травму.
- Перед перемещением аппарата отсоедините кабель питания от сетевой розетки. При резком отсоединении провода его можно повредить. Поврежденные вилки или провода могут стать причиной поражения электрическим током или возгорания.

Важно

- **Лоток 1 необходим для печати с помощью дополнительного блока подачи бумаги. Без лотка 1 будут происходить замятия бумаги.**
- **Аппарат следует обязательно поднимать вдвоем.**
- **При подъеме аппарата не беритесь за лоток.**

1. **Убедитесь в том, что блок подачи бумаги входит в комплект поставки.**

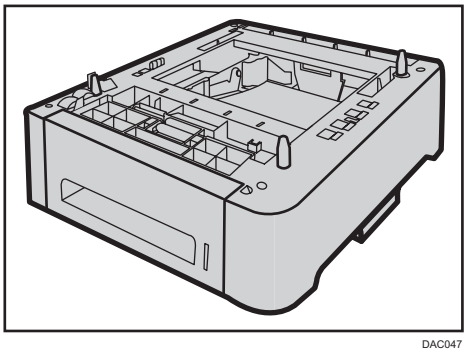

DAC047

2. **Выключите питание аппарата и выньте кабель питания аппарата из электрической розетки.**
3. **Снимите с дополнительного блока подачи бумаги клейкую ленту.**

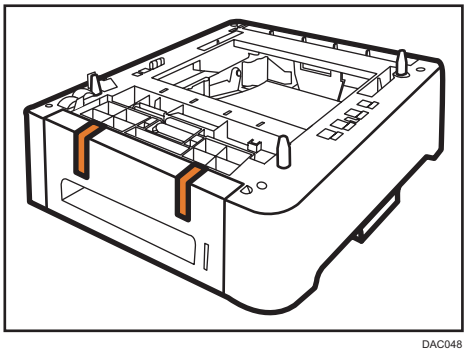

DAC048

4. **Поднимайте аппарат, используя находящиеся с обеих сторон встроенные ручки.**

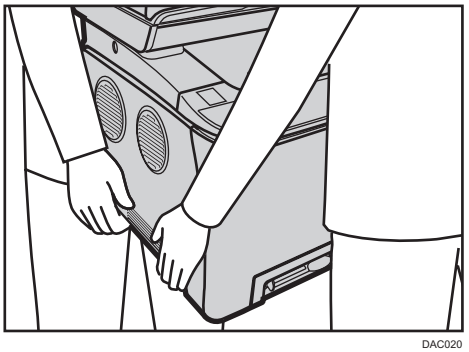

DAC020

5. **На дополнительном блоке подачи бумаги с правой стороны имеется три штыря. Совместите их с отверстиями в нижней части аппарата, затем осторожно опустите аппарат.**

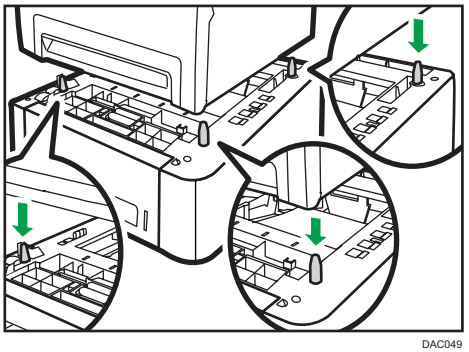

DAC049

6. **После установки дополнительного блока подачи бумаги распечатайте страницу конфигурации для проверки конфигурации устройства.**

   Если модуль установлен правильно, в "Ввод бумаги" на конфигурационной странице появится строка "Лоток 2".

Примечание

- После установки дополнительного блока подачи бумаги выберите лоток 2 в драйвере принтера. Для получения подробных сведений см. справку драйвера принтера.
- Если новое устройство отображается в списке конфигураций опций, оно было установлено корректно.
- В случае неправильной установки дополнительного блока подачи бумаги попытайтесь сделать это еще раз. Если проблема не устраняется, обратитесь к продавцу или представителю сервисной службы.
- Для получения подробных сведений о печати страницы конфигурации см. стр. 242 "Печать списков и отчетов".

Инструменты управления

В этом разделе приведены инструменты управления этим аппаратом.

Панель управления

На панели управления размещается экран с клавишами управления аппаратом. С помощью панели управления можно настроить различные параметры аппарата. Для получения подробных сведений об использовании панели управления см. стр. 213 "Настройка аппарата с помощью панели управления".

Web Image Monitor

Можно проверить состояние аппарата или сконфигурировать его настройки непосредственно из приложения Web Image Monitor. Для получения подробных сведений об использовании приложения Web Image Monitor см. стр. 257 "Настройка аппарата с помощью приложения Web Image Monitor".

Начальная настройка

Начальная настройка

При первоначальном включении аппарата на экране появляется меню для настройки описанных ниже параметров. В этом разделе описано выполнение начальной настройки.

Важно

- Регион Б (главным образом страны Северной Америки): Необходимо указать код для номера факса согласно требованиям международного законодательства. Вы не сможете легально подключить факсимильный аппарат к телефонной линии, если в систему аппарата не внесен код номера факса. В отношении факсимильных сообщений, отправляемых с территории США, действуют особые правила: в верхнем колонтитуле каждой страницы факсимильного сообщения обязательно должен содержаться код факса, дата и время.
- Выберите код, соответствующий стране использования аппарата. Выбор неправильного кода страны может вызвать сбои при передаче факса.

Язык дисплея

Выбранный здесь язык используется для отображения сообщений и т. п.

Номер факса пользователя

Номер, указанный здесь, используется как номер факса данного аппарата. Номер факса пользователя может состоять из цифр от 0 до 9, пробелов и символа "+".

Имя пользователя

Имя, указанное здесь, используется как имя отправителя факсимильного сообщения.

Код страны

Код страны, указанный здесь, используется для настройки форматов отображения времени и даты и параметров, связанных с особенностями передачи факсимильных сообщений в стране использования аппарата.

С помощью клавиш [▲] и [▼] выберите необходимый элемент и введите количество или имя (до 20 цифр или символов), если необходимо, а затем нажмите клавишу [OK].

Примечание

- Для получения подробных сведений о вводе символов см. стр. 165 "Ввод символов".
- Параметры, установленные при начальной настройке, можно изменить позднее с помощью меню [Инструменты администратора]. В меню [Инструменты администратора] можно также задать время и дату. Для получения подробных сведений о меню [Инструменты администратора] см. стр. 252 "Настройки администратора".
- Если параметр [Печ. загол. факса] в разделе настроек передачи факса активирован, то зарегистрированный пользовательский номер факса, имя пользователя, время и дата

передачи будут отображаться в заголовке каждой страницы отправляемого факсимильного сообщения. Для получения подробных сведений о параметре [Печ. загол. факса] см. стр. 224 "Настройки функций передачи факсимильных сообщений".

Изменение режимов работы

Переключаться между режимами копира, сканера и факса можно нажатием соответствующей клавиши.

Нажмите клавишу [Копир], [Сканер] или [Факс] для перехода в соответствующие режимы. При включении каждого режима загорается соответствующая клавиша.

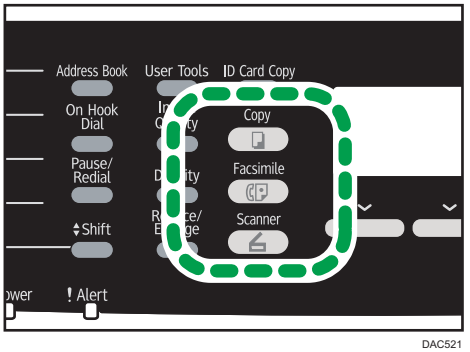

DAC521

Приоритет функций

По умолчанию аппарат переходит в режим копира при включении или истечении времени простоя, предустановленного в поле [Таймер автосброса системы], в течение которого отображается начальный экран другого режима. Выбрать режим, в который будет переходить аппарат при таких условиях, можно с помощью параметра [Приоритет функций] меню [Инструменты администратора].

Примечание

- Пароль доступа к меню [Инструменты администратора] можно задать в поле [Блокировать инструм.админ.].
- Для получения подробных сведений о параметре [Таймер автосброса системы] и функции [Приоритет функций] см. стр. 252 "Настройки администратора".

Многоцелевой доступ

Данный аппарат может одновременно выполнять несколько действий с использованием разных функций, например копировать и работать с факсимильными сообщениями. Выполнение нескольких функций одновременно называется "многоцелевым доступом".

В следующей таблице перечислены функции, которые можно выполнять одновременно.

Текущее задание	Типы заданий, которые могут выполняться одновременно
Копирование	• Передача факсимильного сообщения из памяти • Получение факсимильного сообщения в память • Получение Интернет-факса (без распечатывания) • Получение задания LAN-факса с компьютера • Передача сообщений LAN-факса
Сканирование	• Передача факсимильного сообщения из памяти • Непосредственная распечатка факсимильных сообщений • Получение факсимильного сообщения в память • Распечатывание факсимильных сообщений, хранящихся в памяти аппарата • Получение Интернет-факса • Печать *1 *7 • Получение задания LAN-факса с компьютера (кроме сканирования TWAIN) • Передача сообщений LAN-факса (кроме сканирования TWAIN)
Сохранение файла отсканированного факсимильного сообщения в памяти аппарата перед отправкой	• Передача факсимильного сообщения из памяти • Непосредственная распечатка факсимильных сообщений • Получение факсимильного сообщения в память • Распечатывание факсимильных сообщений, хранящихся в памяти аппарата • Получение Интернет-факса • Печать • Получение задания LAN-факса с компьютера • Передача сообщений LAN-факса
Непосредственная передача факсимильных сообщений (одновременное сканирование оригинала и отправка)	• Распечатывание факсимильных сообщений, хранящихся в памяти аппарата • Печать *5 • Получение Интернет-факса • Получение задания LAN-факса с компьютера

Текущее задание	Типы заданий, которые могут выполняться одновременно
Передача факсимильных из памяти (отправка факсимильных сообщений, хранящихся в памяти аппарата)	• Копирование • Сканирование • Сканирование факсимильных сообщений, хранящихся в памяти аппарата, перед передачей • Передача Интернет-факса • Распечатывание факсимильных сообщений, хранящихся в памяти аппарата • Получение Интернет-факса • Печать *5 • Получение задания LAN-факса с компьютера
Передача Интернет-факса	• Передача факсимильного сообщения из памяти • Непосредственная распечатка факсимильных сообщений • Получение факсимильного сообщения в память • Распечатывание факсимильных сообщений, хранящихся в памяти аппарата • Печать *5 • Получение задания LAN-факса с компьютера • Передача сообщений LAN-факса
Непосредственное распечатывание факсимильных сообщений (одновременный прием и распечатывание факсимильного сообщения)	• Сканирование *6 • Сканирование факсимильных сообщений, хранящихся в памяти аппарата, перед передачей • Передача Интернет-факса • Получение Интернет-факса (без распечатывания) • Получение задания LAN-факса с компьютера
Получение факсимильных сообщений в память (сохранение принятых факсимильных сообщений в памяти аппарата)	• Копирование • Сканирование • Сканирование факсимильных сообщений, хранящихся в памяти аппарата, перед передачей • Передача Интернет-факса • Получение Интернет-факса (без распечатывания) • Получение задания LAN-факса с компьютера

Текущее задание	Типы заданий, которые могут выполняться одновременно
Распечатывание факсимильных сообщений, хранящихся в памяти аппарата	• Сканирование *6 • Сканирование факсимильных сообщений, хранящихся в памяти аппарата, перед передачей • Непосредственная передача факсимильных сообщений • Передача факсимильного сообщения из памяти • Передача Интернет-факса • Получение Интернет-факса (без распечатывания) • Получение задания LAN-факса с компьютера • Передача сообщений LAN-факса
Получение Интернет-факса	• Сканирование • Сканирование факсимильных сообщений, хранящихся в памяти аппарата, перед передачей • Непосредственная передача факсимильных сообщений • Передача факсимильного сообщения из памяти • Получение задания LAN-факса с компьютера • Передача сообщений LAN-факса
Получение Интернет-факса (без распечатывания)	• Копирование • Сканирование • Сканирование факсимильных сообщений, хранящихся в памяти аппарата, перед передачей • Непосредственная передача факсимильных сообщений • Передача факсимильного сообщения из памяти • Распечатывание факсимильных сообщений, хранящихся в памяти аппарата • Получение факсимильного сообщения в память • Печать • Получение задания LAN-факса с компьютера • Передача сообщений LAN-факса

Текущее задание	Типы заданий, которые могут выполняться одновременно
Печать	• Сканирование *1 • Сканирование факсимильных сообщений, хранящихся в памяти аппарата, перед передачей • Непосредственная распечатка факсимильных сообщений *3 • Передача факсимильного сообщения из памяти *3 • Передача Интернет-факса • Получение Интернет-факса (без распечатывания) • Передача сообщений LAN-факса
Печать с помощью функции PictBridge	• Сканирование (кроме сканирования на USB) *4 • Сканирование факсимильных сообщений, хранящихся в памяти аппарата, перед передачей • Непосредственная передача факсимильных сообщений • Передача факсимильного сообщения из памяти • Передача Интернет-факса • Получение Интернет-факса (без распечатывания) • Получение задания LAN-факса с компьютера • Передача сообщений LAN-факса
Получение задания LAN-факса с компьютера	• Копирование • Сканирование (кроме сканирования TWAIN) • Непосредственная распечатка факсимильных сообщений • Получение факсимильного сообщения в память • Распечатывание факсимильных сообщений, хранящихся в памяти аппарата • Получение Интернет-факса • Печать с помощью функции PictBridge • Передача сообщений LAN-факса

Текущее задание	Типы заданий, которые могут выполняться одновременно
Передача сообщений LAN-факса	• Копирование • Сканирование (кроме сканирования TWAIN) • Сканирование факсимильных сообщений, хранящихся в памяти аппарата, перед передачей • Распечатывание факсимильных сообщений, хранящихся в памяти аппарата • Получение Интернет-факса • Передача Интернет-факса • Печать • Получение задания LAN-факса с компьютера

*1 Печать начнется после окончания сканирования, если параметр [Градация:] установлен на [Стандарт] или [Высокое] (драйвер принтера PCL), или при печати с драйвером принтера PostScript 3.

*2 Сканирование невозможно, если параметр [Градация:] установлен на [Стандарт] или [Высокое] (драйвер принтера PCL), или при печати с драйвером принтера PostScript 3.

*3 Передача факса невозможна, если параметр [Градация:] установлен на [Высокое] (драйвер принтера PCL), или при печати с драйвером принтера PostScript 3.

*4 Печать из приложения PictBridge невозможна, если объема памяти недостаточно.

*5 Печать можно отменить, если параметр [Градация:] установлен на [Стандарт] или [Высокое] (драйвер принтера PCL), или при печати с драйвером принтера PostScript 3.

*6 Распечатывание факсимильных сообщений может длиться дольше обычного, если одновременно сканировать с помощью панели управления (особенно при сканировании нескольких страниц с помощью стекла экспонирования).

*7 В приложении PictBridge сканирование на USB не предусмотрено.

Примечание

- Если попытаться использовать одну из функций, совместное выполнение которых невозможно, аппарат подаст звуковой сигнал или выведет сообщение об ошибке на экран компьютера. В этом случае выполнение работы придется отложить до завершения текущей операции.

Назначение параметра для клавиши [Копия удостоверения личности] (краткий путь к функции)

Для доступа к часто используемому параметру нажатием одной клавиши можно настроить клавишу [Копия удостоверения личности].

Важно

- Можно настроить параметры перечисленных ниже функций:
  - Режим копир. уд.личности (по умолчанию)
  - Настройка автопечати факсов
  - Прямая передача факсов
  - Адресная книга для факса
  - Выбрать адресата сканера

Настройка параметра с помощью панели управления

1. Нажмите клавишу [User Tools].
2. С помощью клавиш [▲] или [▼] выберите пункт меню [Инструменты администратора] и нажмите клавишу [OK].
3. Если предложено указать пароль, введите пароль с помощью цифровых клавиш и нажмите клавишу [OK].
4. С помощью клавиш [▲] или [▼] выберите пункт [Краткий путь к функции] и нажмите клавишу [OK].
5. С помощью клавиш [▲] или [▼] выберите функцию для настройки и нажмите клавишу [OK].
6. Нажмите клавишу [User Tools] для возврата к начальному экрану.

Примечание

- Пароль доступа к меню [Инструменты администратора] можно задать в поле [Блокировать инструм.админ.].

Назначение параметра с помощью приложения Web Image Monitor

Важно

- Этот параметр появляется только в том случае, если на странице [Администратор] установлен пароль администратора.

1. Запустите веб-браузер и получите доступ к аппарату, указав его IP-адрес.
2. Нажмите кнопку [Параметры системы].
3. Откройте вкладку [Ярлык для функции].
4. Укажите параметр, который требуется настроить, в блоке [Параметры ярлыка для функции].
5. Введите пароль администратора.

6. **Нажмите [OK].**
7. **Закройте веб-браузер.**

Примечание

- Для получения подробных сведений о меню [Администратор] см. стр. 297 "Настройка параметров администратора".

Настройка параметров сети

В этом разделе описан процесс настройки параметров, необходимых для использования аппарата в сети.

Настройка параметров IP-адреса

Процедура настройки зависит от того, определяется ли IP-адрес автоматически сетевой службой (DHCP) или назначается в ручном режиме.

Примечание

- Пароль доступа к меню [Инструменты администратора] можно указать в блоке [Блокировать инструм.админ.].
- Если в сетевом окружении необходимо указать скорость передачи, которая не определяется автоматически, задайте скорость передачи в блоке [Устан.скорость Ethernet] меню [Настройки сети].
- Сначала задайте параметры IP-адреса, а затем установите драйвер. Для получения подробных сведений об установке драйвера см. руководство по установке драйвера.
- Для получения подробных сведений о печати страницы конфигурации см. стр. 242 "Печать списков и отчетов".

Настройка автоматического получения адреса IPv4

Важно

- Чтобы можно было получать адрес IPv4 для аппарата автоматически, в сети должен работать сервер DHCP.

1. **Включите аппарат.**
2. **Нажмите клавишу [User Tools].**

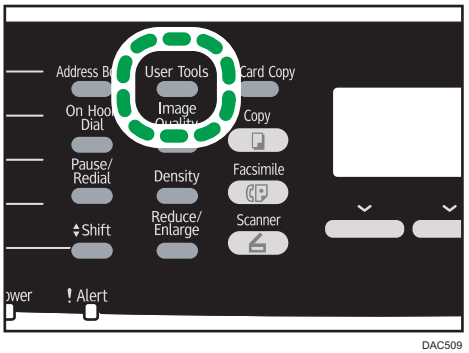

3. С помощью клавиш [▲] и [▼] выберите пункт [Настройки сети], затем нажмите клавишу [OK].
4. Если предложено указать пароль, введите пароль с помощью цифровых клавиш и нажмите клавишу [OK].
5. С помощью клавиш [▲] и [▼] выберите пункт [Конфигурация IPv4], затем нажмите клавишу [OK].
6. С помощью клавиш [▲] и [▼] выберите пункт [DHCP], затем нажмите клавишу [OK].
7. Выберите клавишами [▲] и [▼] пункт [Активн.] и нажмите клавишу [OK].
8. Нажмите клавишу [User Tools] для возврата к начальному экрану.
9. При получении запроса на перезагрузку отключите аппарат, затем включите его снова.
10. Распечатайте конфигурационную страницу, чтобы проверить настройки.

    Адрес IPv4 отобразится на панели "TCP/IP" страницы конфигурации.

Установка адреса IPv4 аппарата в ручном режиме

Важно

- Адрес IPv4, присвоенный аппарату, не должен использоваться каким-либо другим устройством данной сети.

1. Включите аппарат.
2. Нажмите клавишу [User Tools].

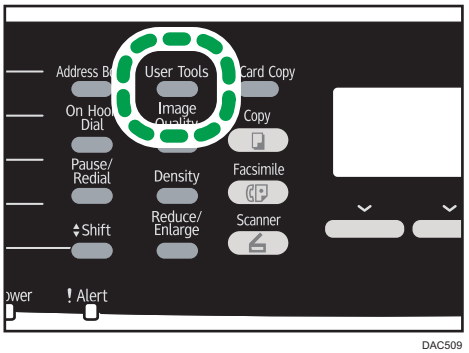

DAC509

3. С помощью клавиш [▲] и [▼] выберите пункт [Настройки сети], затем нажмите клавишу [OK].
4. Если предложено указать пароль, введите пароль с помощью цифровых клавиш и нажмите клавишу [OK].
5. С помощью клавиш [▲] и [▼] выберите пункт [Конфигурация IPv4], затем нажмите клавишу [OK].

6. **С помощью клавиш [▲] и [▼] выберите пункт [DHCP], затем нажмите клавишу [OK].**
7. **Нажмите на клавишу [▲] или [▼], чтобы выбрать [Неактивн.], а затем на [OK].**
8. **С помощью клавиш [▲] и [▼] выберите пункт [IP-адрес], затем нажмите клавишу [OK].**

   Отображается текущий адрес IPv4.
9. **Введите адрес IPv4 аппарата с помощью цифровых клавиш, затем нажмите клавишу [OK].**

   Для перемещения между полями используйте клавиши [◀] и [▶]
10. **С помощью клавиш [▲] и [▼] выберите пункт [Маска подсети], затем нажмите клавишу [OK].**

    Отображается текущая маска подсети.
11. **Введите маску подсети с помощью цифровых клавиш, затем нажмите клавишу [OK].**

    Для перемещения между полями используйте клавиши [◀] и [▶]
12. **С помощью клавиш [▲] и [▼] выберите пункт [Адрес шлюза], затем нажмите клавишу [OK].**

    Отображается текущий адрес шлюза.
13. **Введите адрес шлюза с помощью цифровых клавиш, затем нажмите клавишу [OK].**

    Для перемещения между полями используйте клавиши [◀] и [▶]
14. **Нажмите клавишу [User Tools] для возврата к начальному экрану.**
15. **При получении запроса на перезагрузку отключите аппарат, затем включите его снова.**
16. **Распечатайте конфигурационную страницу, чтобы проверить настройки.**

    Адрес IPv4 отобразится на панели "TCP/IP" страницы конфигурации.

Примечание

- Если активирована служба [DHCP], заданные вручную настройки адреса IPv4 не используются.

Настройка автоматического получения адреса IPv6

Важно

- Чтобы можно было получать адрес IPv6 для аппарата автоматически, в сети должен работать сервер DHCP.

1. **Включите аппарат.**

2. **Нажмите клавишу [User Tools].**

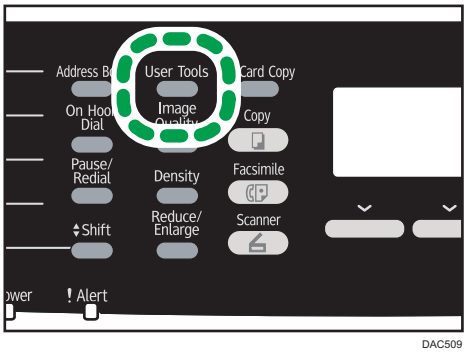

3. **С помощью клавиш [▲] и [▼] выберите пункт [Настройки сети], затем нажмите клавишу [OK].**
4. **Если предложено указать пароль, введите пароль с помощью цифровых клавиш и нажмите клавишу [OK].**
5. **С помощью клавиш [▲] и [▼] выберите пункт [Конфигурация IPv6], затем нажмите клавишу [OK].**
6. **С помощью клавиш [▲] и [▼] выберите пункт [IPv6], затем нажмите клавишу [OK].**
7. **Выберите клавишами [▲] и [▼] пункт [Активн.] и нажмите клавишу [OK].**
8. **С помощью клавиш [▲] и [▼] выберите пункт [DHCP], затем нажмите клавишу [OK].**
9. **Выберите клавишами [▲] и [▼] пункт [Активн.] и нажмите клавишу [OK].**
10. **Нажмите клавишу [User Tools] для возврата к начальному экрану.**
11. **При получении запроса на перезагрузку отключите аппарат, затем включите его снова.**
12. **Распечатайте конфигурационную страницу, чтобы подтвердить настройки.**

    Параметры IPv6-адреса отобразятся на панели "Конфигурация IPv6" страницы конфигурации.

Указание адреса IPv6 аппарата в ручном режиме

Важно

- Адрес IPv6, присвоенный аппарату, не должен использоваться каким-либо другим устройством данной сети.

1. **Включите аппарат.**

2. Нажмите клавишу [User Tools].

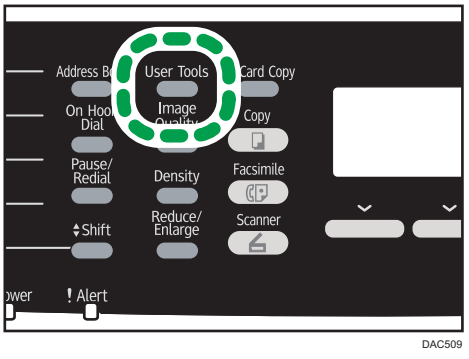

3. С помощью клавиш [▲] и [▼] выберите пункт [Настройки сети], затем нажмите клавишу [OK].
4. Если предложено указать пароль, введите пароль с помощью цифровых клавиш и нажмите клавишу [OK].
5. С помощью клавиш [▲] и [▼] выберите пункт [Конфигурация IPv6], затем нажмите клавишу [OK].
6. С помощью клавиш [▲] и [▼] выберите пункт [IPv6], затем нажмите клавишу [OK].
7. Выберите клавишами [▲] и [▼] пункт [Активн.] и нажмите клавишу [OK].
8. С помощью клавиш [▲] и [▼] выберите пункт [DHCP], затем нажмите клавишу [OK].
9. Нажмите на клавишу [▲] или [▼], чтобы выбрать [Неактивн.], а затем на [OK].
10. С помощью клавиши [▼] или [▲] выберите пункт [Адрес конфиг.вручную], затем нажмите клавишу [OK].
11. С помощью клавиши [▼] или [▲] выберите пункт [Адрес конфиг.вручную], затем нажмите клавишу [OK].
12. Введите адрес IPv6 с помощью цифровых клавиш, затем нажмите клавишу [OK].
13. С помощью клавиш [▼] и [▲] выберите пункт [Длина префикса], затем нажмите кнопку [OK] .
14. С помощью цифровых клавиш укажите длину префикса и нажмите клавишу [OK].
15. С помощью клавиш [▲] и [▼] выберите пункт [Адрес шлюза], затем нажмите клавишу [OK].
16. Введите адрес шлюза с помощью цифровых клавиш, затем нажмите клавишу [OK].
17. Нажмите клавишу [User Tools] для возврата к начальному экрану.
18. При получении запроса на перезагрузку отключите аппарат, затем включите его снова.

19. **Распечатайте конфигурационную страницу, чтобы подтвердить настройки.**

    Параметры IPv6-адреса отобразятся на панели "Конфигурация IPv6" страницы конфигурации.

Совместное использование принтера в сети

В этом разделе описана настройка аппарата в качестве сетевого принтера Windows.

Настройка сетевого принтера требуется для того, чтобы аппаратом могли пользоваться сетевые клиенты.

- Для изменения свойств принтера необходимо иметь привилегии доступа, предусматривающие управление принтером. Войдите в систему, используя учетную запись члена группы администраторов.
- Ниже описана процедура для ОС Windows 7. В другой операционной системе процедура может немного отличаться от описанной.

1. **В меню [Пуск] нажмите [Устройства и принтеры].**

   При использовании компьютера на базе Windows 8 или Windows Server 2012 нажмите [Поиск] в панели инструментов Charm Bar, а затем нажмите [Панель управления]. После появления окна [Панель управления] нажмите [Просмотр устройств и принтеров].
2. **Правой кнопкой щелкните значок принтера, который нужно использовать, затем щелкните [Свойства принтера].**

   Откроется диалоговое окно свойств принтера.
3. **Во вкладке [Совместное использование] нажмите [Общий доступ к данному принтеру].**
   - Чтобы использовать этот принтер совместно с пользователями другой версии Windows, продолжайте выполнение этой процедуры.
   - Если при установке драйвера принтера был установлен другой драйвер посредством выбора опции [Общий доступ к данному принтеру], перейдите к шагу 8.
4. **Нажмите [Дополнительные драйверы...].**
5. **Выберите версию ОС Windows, которой следует предоставить общий доступ к принтеру, и нажмите [OK].**
6. **Нажмите кнопку [Обзор...], выберите файл драйвера, затем нажмите кнопку [Открыть].**
7. **Нажмите [OK].**
8. **Во вкладке [Дополнительно] нажмите на кнопку [Печать по умолчанию...].**

   Укажите значения по умолчанию для драйвера принтера, которые будут использованы на клиентских компьютерах, и нажмите [OK].
9. **Нажмите [Применить].**

10. **Нажмите [OK].**

Настройки беспроводной сети

В этом разделе описывается настройка параметров беспроводной сети вручную с помощью панели управления. Для получения подробных сведений об упрощенной настройке с помощью WPS (защищенная настройка Wi-Fi) см. руководство по настройке беспроводной связи стандарта Wi-Fi.

Важно

- Если для параметра [Wi-Fi] задано значение [Неактивн.], использование [Setup Wizard] невозможно. Сначала задайте значение [Активн.] для параметра [Wi-Fi]. После изменения параметра [Wi-Fi] аппарат необходимо перезапустить.
- Убедитесь, что маршрутизатор, точка доступа или устройство оборудованы средствами беспроводной сети и включены.
- Заранее проверьте метод аутентификации, имя маршрутизатора, точки доступа или устройства, оборудованного средствами беспроводной сети (SSID/IBSS).
- Сначала настройте параметры беспроводной сети, а затем установите драйвер. Для получения подробных сведений об установке драйвера см. руководство по установке драйвера.

Режим инфраструктуры

Для подключения к маршрутизатору беспроводной сети или точке доступа вручную выполните следующие инструкции.

1. **Включите аппарат.**
2. **Нажмите клавишу [User Tools].**
3. **С помощью клавиш [▲] и [▼] выберите пункт [Настройки сети], затем нажмите клавишу [OK].**
4. **Если предложено указать пароль, введите пароль с помощью цифровых клавиш и нажмите клавишу [OK].**
5. **С помощью клавиш [▲] и [▼] выберите пункт [Конфигурация Wi-Fi], затем нажмите клавишу [OK].**
6. **С помощью клавиш [▲] и [▼] выберите пункт [Setup Wizard], затем нажмите клавишу [[OK]].**
7. **С помощью клавиш [▼] и [▲] выберите пункт [Инфраструктура], затем нажмите клавишу [След.].**

8. **С помощью клавиш [▼] и [▲] выберите SSID адресата, затем нажмите клавишу [След.].**

   Если не удается найти SSID адресата, проверьте, включено ли устройство.

   При вводе SSID выберите пункт [Ввести SSID] и нажмите клавишу [След.].

   Откроется окно для ввода SSID. Введите SSID с помощью цифровых клавиш, затем нажмите [След.].

9. **С помощью клавиш [▲] или [▼] выберите способ аутентификации, затем нажмите клавишу [След.].**

   Выберите тот метод, который использует маршрутизатор или точка доступа.

   В случае выбора параметров [WPA2-PSK] или [Смешанный режим WPA2/WPA] перейдите к шагу 11.

10. **С помощью клавиш [▲] и [▼] выберите способ шифрования, затем нажмите клавишу [След.].**

    Выберите тот метод, который использует маршрутизатор или точка доступа.

11. **Введите ключ шифрования с помощью цифровых клавиш, затем нажмите клавишу [Соедин.].**

    Если в шаге 9 было выбрано [Общий ключ] или [Открытая система], необходимо ввести идентификатор ключа шифрования. Можно зарегистрировать четыре ключа шифрования (ИД 1 – 4). Для переключения между ключом шифрования и настройками идентификации используйте клавиши [▲] и [▼].

12. **Нажмите [Да].**

    После подключения к сети отображается экран Wi-Fi.

13. **С помощью клавиш [▲] и [▼] выберите пункт [Статус Wi-Fi], затем нажмите клавишу [OK].**

    После установления соединения отобразится сообщение "Соединено".

    Если не удалось установить соединение, отобразится сообщение "Разъединено". Повторите процедуру с самого начала.

Режим Ad Hoc

В этом разделе описана процедура прямого подключения к устройствам беспроводной сети, таким как компьютеры одноранговой сети.

Важно

- **В сети прямого соединения (Ad Hoc) каждому устройству следует вручную назначать IP-адрес для TCP/IP, если сервер DHCP отсутствует.**

- В режиме прямого соединения поддерживается только шифрование типа Open System и WEP. Способы аутентификации WPA2-PSK и смешанный режим WPA2/WPA не поддерживаются.

1. **Включите аппарат.**
2. **Нажмите клавишу [User Tools].**
3. **С помощью клавиш [▲] и [▼] выберите пункт [Настройки сети], затем нажмите клавишу [OK].**
4. **Если предложено указать пароль, введите пароль с помощью цифровых клавиш и нажмите клавишу [OK].**
5. **С помощью клавиш [▲] и [▼] выберите пункт [Конфигурация Wi-Fi], затем нажмите клавишу [OK].**
6. **С помощью клавиш [▲] и [▼] выберите пункт [Setup Wizard], затем нажмите клавишу [[OK]].**
7. **С помощью клавиш [▼] и [▲] выберите пункт [Ad-Hoc], затем нажмите клавишу [След.].**
8. **С помощью клавиш [▼] и [▲] выберите канал связи, затем нажмите клавишу [След.].**

   Выберите канал соответствующего устройства, к которому следует подключиться.
9. **С помощью клавиш [▼] и [▲] выберите имя необходимого устройства (IBSS), затем нажмите клавишу [След.].**

   Если не удается найти адресата, убедитесь, что устройство включено.

   При вводе имени устройства выберите пункт [Ввести SSID], затем нажмите клавишу [След.]. Откроется окно для ввода SSID. Введите имя устройства при помощи цифровых клавиш, а затем нажмите клавишу [След.].
10. **С помощью клавиш [▲] или [▼] выберите способ аутентификации, затем нажмите клавишу [След.].**
11. **С помощью клавиш [▲] и [▼] выберите способ шифрования, затем нажмите клавишу [След.].**
12. **Введите ключ шифрования и идентификатор с помощью цифровых клавиш, а затем нажмите клавишу [Соедин.].**

    Идентификатор используется для определения ключа шифрования. Можно зарегистрировать четыре ключа шифрования (ИД 1 – 4).
13. **Нажмите [Да].**

    После подключения к сети отображается экран Wi-Fi.
14. **С помощью клавиш [▲] и [▼] выберите пункт [Статус Wi-Fi], затем нажмите клавишу [OK].**

    После установления соединения отобразится сообщение "Соединено".

Если не удалось установить соединение, отобразится сообщение "Разъединено". Повторите процедуру с самого начала.

Ограничение доступа к функциям аппарата для отдельных пользователей

Настройки аппарата предусматривают ввод кода пользователя для использования определенных функций.

Для активации этой функции необходимо сначала выполнить настройки аппарата с помощью приложения Web Image Monitor.

Важно

- **Данная функция доступна только для аппаратов типа 2.**
- **Для печати заданий, требующих аутентификации, можно использовать только драйвер принтера PCL. Печать таких заданий из драйвера принтера PostScript 3 невозможна.**

Примечание

- Для получения подробных сведений об использовании приложения Web Image Monitor см. стр. 257 "Использование Web Image Monitor".

Активация параметров ограничения доступа пользователей

В данном разделе описана процедура настройки доступа к функциям аппарата только для авторизованных пользователей.

С помощью приложения Web Image Monitor активируйте ограничение доступа пользователей для всех или некоторых из перечисленных ниже функций, затем зарегистрируйте пользователей, которым разрешается использовать эти функции.

- Копирование (цветное и монохромное)
- Цветное копирование
- Отправка факсимильных сообщений
- Отправка файлов с отсканированными изображениями по электронной почте, на сервер FTP или в папку
- Отправка файлов с отсканированными изображениями на флэш-накопитель USB
- Печать с помощью функции PictBridge
- Печать (цветная и монохромная)
- Цветная печать
- Отправка факсимильных сообщений с помощью функции LAN-факс

Можно указать функции, доступные только для авторизованных пользователей. Можно зарегистрировать до 30 пользователей.

1. **Запустите веб-браузер и получите доступ к аппарату, указав его IP-адрес.**

2. **Нажмите кнопку [Ограничить доступные функции].**
3. **При необходимости введите пароль администратора.**
4. **Нажмите [Применить].**
5. **В блоке Доступные функции выберите значение [Ограничить] для функций, доступ к которым необходимо ограничить, затем нажмите [Применить].**

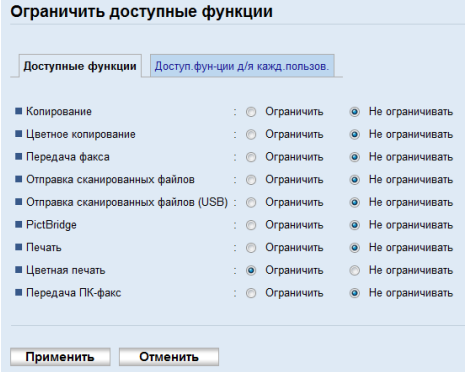

Выберите вариант [Не ограничивать] для функций, доступ к которым ограничивать не нужно.

Настройка ограничения доступа пользователей для выбранной функции активирована.
Чтобы зарегистрировать пользователей, выполните следующие операции.

6. **Нажмите кнопку [Доступ.фун-ции д/я кажд.пользов.].**

Откроется список учетных записей зарегистрированных на данный момент пользователей.

7. **Выберите учетную запись пользователя, затем нажмите кнопку [Изменить].**

Появится следующее окно.

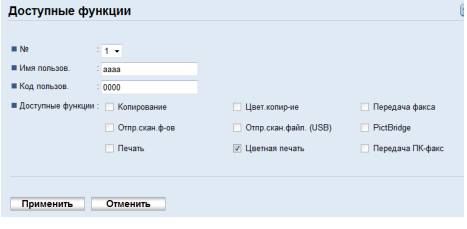

8. **Введите имя пользователя в поле [Имя пользов.], используя до 16 буквенно-цифровых символов.**

9. **Введите код пользователя в поле [Код пользов.], используя до 8 цифровых знаков.**

   Код пользователя будет использован для аутентификации пользователей при попытке воспользоваться функциями, доступ к которым ограничен.

10. **Выберите функции, доступные для пользователя после аутентификации.**

    Функции, которые не выбраны, недоступны для пользователя после аутентификации по этому коду пользователя.

11. **Нажмите [Применить].**
12. **Закройте веб-браузер.**

Примечание

- Чтобы зарегистрировать учетную запись пользователя, необходимо ввести и имя пользователя, и код пользователя.
- Имена и коды пользователей в различных учетных записях не должны совпадать.

Изменение учетных записей пользователей

В этом разделе описан процесс изменения учетных записей пользователей.

1. **Запустите веб-браузер и получите доступ к аппарату, указав его IP-адрес.**
2. **Нажмите кнопку [Ограничить доступные функции].**
3. **При необходимости введите пароль администратора.**
4. **Нажмите [Применить].**
5. **Нажмите кнопку [Доступ.фун-ции д/я кажд.пользов.].**

   Откроется список учетных записей зарегистрированных на данный момент пользователей.

6. **Выберите запись для изменения, затем нажмите кнопку [Изменить].**
7. **Должным образом измените настройки.**
8. **Нажмите [Применить].**
9. **Закройте веб-браузер.**

Удаление учетных записей пользователей

В этом разделе описан процесс удаления учетных записей пользователей.

1. **Запустите веб-браузер и получите доступ к аппарату, указав его IP-адрес.**
2. **Нажмите кнопку [Ограничить доступные функции].**
3. **При необходимости введите пароль администратора.**
4. **Нажмите [Применить].**

5. **Нажмите кнопку [Доступ.фун-ции д/я кажд.пользов.].**

   Откроется список учетных записей зарегистрированных на данный момент пользователей.

6. **Выберите учетную запись для удаления, затем нажмите кнопку [Удалить].**
7. **Убедитесь в том, что выбрана действительно та запись, которую нужно удалить.**
8. **Нажмите [Применить].**
9. **Закройте веб-браузер.**

Если доступ к функциям аппарата ограничен

Функции, доступ к которым ограничен, могут использоваться только авторизованными пользователями.

В зависимости от функции, доступ к которой ограничен, авторизация пользователей возможна с помощью панели управления аппарата или с помощью драйвера принтера/LAN-факса.

Важно

- **Данная функция доступна только для аппаратов типа 2.**
- **Для печати заданий, требующих аутентификации, можно использовать только драйвер принтера PCL. Печать таких заданий из драйвера принтера PostScript 3 невозможна.**
- **В настоящем разделе в качестве примера приведена процедура для ОС Windows 7.**

В следующей таблице описаны функции, доступ к которым можно ограничить, и процесс аутентификации пользователей для их использования.

Функция, доступ к которой ограничен	Способ аутентификации
• Копирование (цветное и монохромное) • Цветное копирование • Отправка факсимильных сообщений • Отправка файлов с отсканированными изображениями по электронной почте, на сервер FTP или в папку • Отправка файлов с отсканированными изображениями на флэш-накопитель USB	Аппарат запрашивает код пользователя при нажатии клавиши [Пуск в ч/б режиме] или [Пуск в цвет.режиме]. Пользователь должен ввести действительный код пользователя с помощью панели управления.
• Печать с помощью функции PictBridge	Аппарат запрашивает код пользователя при подключении цифрового фотоаппарата. Пользователь должен ввести действительный код пользователя с помощью панели управления.

Функция, доступ к которой ограничен	Способ аутентификации
• Печать (цветная и монохромная) • Цветная печать • Отправка факсимильных сообщений с помощью функции LAN-факс	Прежде чем подавать команду печати, пользователь должен ввести действительный код пользователя с помощью драйвера принтера или драйвера LAN-факса.

Аутентификация с помощью панели управления

1. **Если аппарат запрашивает код пользователя, введите соответствующий код с помощью цифровых клавиш.**

   После 3-кратного ввода неверного кода аппарат подает звуковой сигнал, и дальнейшие попытки авторизации блокируются.

2. **Нажмите клавишу [OK].**

Аутентификация с помощью драйвера принтера или драйвера LAN-факса

1. **Откройте на компьютере файл, который предстоит распечатать.**
2. **Откройте меню [Файл] и нажмите [Печать...].**
3. **В области [Выбор принтера] выберите имя аппарата, а затем нажмите [Настройка].**
4. **Откройте вкладку [Действ. доступ] (драйвер принтера PCL) или установите флажок [Код пользователя]. (Драйвер LAN-факса).**
5. **Введите код пользователя (от 1 до 8 цифр), затем нажмите кнопку [OK].**
6. **Выполните команду печати.**

   В случае ввода неверного кода пользователя задание отменяется автоматически (без сообщений об ошибке).

2. Загрузка бумаги

Пригодная для использования бумага

Лоток 1

Тип	Габариты	Вес	Емкость
Тонкая бумага Обычная бумага Бумага средней плотности Плотная бумага 1, 2 Переработанная бумага Цветная бумага Бланки Перфорированная бумага Бланки Высокосортная бумага Карточки Бумага для этикеток Конверт	A4 B5 JIS A5 B6 JIS A6 Legal ($8^1/_2$ × 14 дюймов) Letter ($8^1/_2$ × 11 дюймов) Half Letter ($5^1/_2$ × $8^1/_2$ дюймов) Executive ($7^1/_4$ × $10^1/_2$ дюймов) 8 × 13 дюймов $8^1/_2$ × 13 дюймов Folio ($8^1/_4$ × 13 дюймов) 16K (195 × 267 мм) Com 10 ($4^1/_8$ × $9^1/_2$ дюймов) Monarch ($3^7/_8$ × $7^1/_2$ дюймов) C5 Env (162 × 229 мм) C6 Env (114 × 162 мм) DL Env (110 × 220 мм) Нестандартный размер: от 90 до 216 мм в ширину, от 148 до 356 мм в длину (от 3,54 до 8,50 дюймов в ширину, от 5,83 до 14,0 дюймов в длину)	от 60 до 160 г/м^2 (от 16 до 43 фунтов)	250 (80 г/м^2, 20 фунтов)

Лоток 2 (опция)

Тип	Габариты	Вес	Емкость
Тонкая бумага Обычная бумага Бумага средней плотности Плотная бумага 1 Переработанная бумага Цветная бумага Бланки Перфорированная бумага Бланки	A4 Letter ($8^1/_2$ × 11 дюймов)	от 60 до 105 г/м^2 (от 16 до 28 фунтов)	500 (80 г/м^2, 20 фунтов)

Обходной лоток

Тип	Габариты	Вес	Емкость
Тонкая бумага Обычная бумага Бумага средней плотности Плотная бумага 1, 2 Переработанная бумага Цветная бумага Перфорированная бумага Бланки Высокосортная бумага Карточки Бумага для этикеток Конверт	A4 B5 JIS A5 B6 JIS A6 Legal ($8^1/_2$ × 14 дюймов) Letter ($8^1/_2$ × 11 дюймов) Half Letter ($5^1/_2$ × $8^1/_2$ дюймов) Executive ($7^1/_4$ × $10^1/_2$ дюймов) 8 × 13 $8^1/_2$ × 13 Folio ($8^1/_4$ × 13 дюймов) 16K (195 мм× 267 мм) Com 10 ($4^1/_8$ × $9^1/_2$ дюймов) Monarch ($3^7/_8$ × $7^1/_2$ дюймов) C5 Env (162 × 229 мм) C6 Env (114 × 162 мм) DL Env (110 × 220 мм) Нестандартный размер: от 90 до 216 мм в ширину, от 148 до 356 мм в длину (от 3,54 до 8,50 дюймов в ширину, от 5,83 до 14,0 дюймов в длину)	от 60 до 160 г/м^2 (от 16 до 43 фунтов)	1

Примечание

- Печать на бумаге формата Legal невозможна в следующих случаях:
  - Драйвер принтера PCL

Когда [Градация:] в [Кач. печ.] имеет значение [Высокое]

- Драйвер принтера PostScript 3

  Когда [Кач.печ.:] в [Свойства принтера] имеет значение [Best Quality]

Технические характеристики различных типов бумаги

В таблицах ниже описаны типы бумаги, которые можно использовать с данным аппаратом.

Важно

- **В зависимости от типа бумаги тонер может высохнуть не сразу. Перед использованием отпечатанных листов убедитесь, что они полностью высохли. В противном случае тонер может размазаться.**
- **Качество печати может гарантироваться только при использовании рекомендуемой бумаги. За дополнительной информацией о рекомендованной для использования бумаге обращайтесь к торговому представителю или в сервисный центр.**

Бумага средней плотности

Параметр	Описание
Плотность бумаги	75 - 90 г/м^2 (20 - 24 фунт.)
Поддерживаемый лоток для бумаги	Может использоваться с любыми лотками для бумаги.
Поддерживаемый размер для двусторонней печати	A4, B5 JIS, Legal (8$^1/_2$ × 14 дюймов), Letter (8$^1/_2$ × 11 дюймов), Executive (7$^1/_4$ × 10$^1/_2$ дюймов), 8 × 13, 8$^1/_2$ × 13, Folio (8$^1/_4$ × 13 дюймов), 16K (195 × 267 мм)

Плотная бумага 1

Параметр	Описание
Плотность бумаги	91 - 105 г/м^2 (24 - 28 фунт.)
Поддерживаемый лоток для бумаги	Может использоваться с любыми лотками для бумаги.
Поддерживаемый размер для двусторонней печати	Нет
Примечания	Количество листов, которое может быть напечатано за одну минуту, составляет примерно половину от числа оттисков, выполненных за одну минуту на бумаге средней толщины.

Плотная бумага 2

Параметр	Описание
Плотность бумаги	106 - 160 г/м^2 (28 - 43 фунт.)
Поддерживаемый лоток для бумаги	Лоток 1 и обходной лоток
Поддерживаемый размер для двусторонней печати	Нет
Примечания	Количество листов, которое может быть напечатано за одну минуту, составляет примерно половину от числа оттисков, выполненных за одну минуту на бумаге средней толщины.

Тонкая бумага

Параметр	Описание
Плотность бумаги	60 - 65г/м2 (16 - 17 фунт.)
Поддерживаемый лоток для бумаги	Может использоваться с любыми лотками для бумаги.
Поддерживаемый размер для двусторонней печати	A4, B5 JIS, Legal ($8^1/_2$ × 14 дюймов), Letter ($8^1/_2$ × 11 дюймов), Executive ($7^1/_4$ × $10^1/_2$ дюймов), 8 × 13, $8^1/_2$ × 13, Folio ($8^1/_4$ × 13 дюймов), 16K (195 × 267 мм)

Обычная бумага

Параметр	Описание
Плотность бумаги	66 - 74 г/м2 (18 - 20 фунт.)
Поддерживаемый лоток для бумаги	Может использоваться с любыми лотками для бумаги.
Поддерживаемый размер для двусторонней печати	A4, B5 JIS, Legal ($8^1/_2$ × 14 дюймов), Letter ($8^1/_2$ × 11 дюймов), Executive ($7^1/_4$ × $10^1/_2$ дюймов), 8 × 13, $8^1/_2$ × 13, Folio ($8^1/_4$ × 13 дюймов), 16K (195 × 267 мм)

Переработанная бумага

Параметр	Описание
Плотность бумаги	75 - 90 г/м^2 (20 - 24 фунт.)

Параметр	Описание
Поддерживаемый лоток для бумаги	Может использоваться с любыми лотками для бумаги.
Поддерживаемый размер для двусторонней печати	A4, B5 JIS, Legal ($8^1/_2$ × 14 дюймов), Letter ($8^1/_2$ × 11 дюймов), Executive ($7^1/_4$ × $10^1/_2$ дюймов), 8 × 13, $8^1/_2$ × 13, Folio ($8^1/_4$ × 13 дюймов), 16K (195 × 267 мм)
Примечания	Если толщина бумаги не входит в указанный вами диапазон, выберите [Тонкая бумага], [Обычная бумага], [Плотная бумага 1] или [Плотная бумага 2].

Цветная бумага

Параметр	Описание
Плотность бумаги	75 - 90 г/м^2 (20 - 24 фунт.)
Поддерживаемый лоток для бумаги	Может использоваться с любыми лотками для бумаги.
Поддерживаемый размер для двусторонней печати	A4, B5 JIS, Legal ($8^1/_2$ × 14 дюймов), Letter ($8^1/_2$ × 11 дюймов), Executive ($7^1/_4$ × $10^1/_2$ дюймов), 8 × 13, $8^1/_2$ × 13, Folio ($8^1/_4$ × 13 дюймов), 16K (195 × 267 мм)
Примечания	Если толщина бумаги не входит в указанный вами диапазон, выберите [Тонкая бумага], [Обычная бумага], [Плотная бумага 1] или [Плотная бумага 2].

Бланки

Параметр	Описание
Плотность бумаги	75 - 90 г/м^2 (20 - 24 фунт.)
Поддерживаемый лоток для бумаги	Лоток 1 и лоток 2
Поддерживаемый размер для двусторонней печати	A4, B5 JIS, Legal ($8^1/_2$ × 14 дюймов), Letter ($8^1/_2$ × 11 дюймов), Executive ($7^1/_4$ × $10^1/_2$ дюймов), 8 × 13, $8^1/_2$ × 13 дюймов, Folio ($8^1/_4$ × 13 дюймов), 16K (195 × 267 мм)
Примечания	Если толщина бумаги не входит в указанный вами диапазон, выберите [Тонкая бумага], [Обычная бумага], [Плотная бумага 1] или [Плотная бумага 2].

Перфорированная бумага

Параметр	Описание
Плотность бумаги	75 - 90 г/м^2 (20 - 24 фунт.)
Поддерживаемый лоток для бумаги	Может использоваться с любыми лотками для бумаги.
Поддерживаемый размер для двусторонней печати	A4, B5 JIS, Legal (8$^1/_2$ × 14 дюймов), Letter (8$^1/_2$ × 11 дюймов), Executive (7$^1/_4$ × 10$^1/_2$ дюймов), 8 × 13, 8$^1/_2$ × 13, Folio (8$^1/_4$ × 13 дюймов), 16K (195 × 267 мм)
Примечания	Если толщина бумаги не входит в указанный вами диапазон, выберите [Тонкая бумага], [Обычная бумага], [Плотная бумага 1] или [Плотная бумага 2].

Бланки

Параметр	Описание
Плотность бумаги	75 - 90 г/м^2 (20 - 24 фунт.)
Поддерживаемый лоток для бумаги	Может использоваться с любыми лотками для бумаги.
Поддерживаемый размер для двусторонней печати	A4, B5 JIS, Legal (8$^1/_2$ × 14 дюймов), Letter (8$^1/_2$ × 11 дюймов), Executive (7$^1/_4$ × 10$^1/_2$ дюймов), 8 × 13, 8$^1/_2$ × 13, Folio (8$^1/_4$ × 13 дюймов), 16K (195 × 267 мм)
Примечания	Если толщина бумаги не входит в указанный вами диапазон, на ней не следует печатать.

Высокосортная бумага

Параметр	Описание
Плотность бумаги	106 - 160 г/м^2 (28 - 43 фунт.)
Поддерживаемый лоток для бумаги	Лоток 1 и обходной лоток
Поддерживаемый размер для двусторонней печати	Нет

Параметр	Описание
Примечания	• Количество листов, которое может быть напечатано за одну минуту, составляет примерно половину от числа оттисков, выполненных за одну минуту на бумаге средней толщины. • Если толщина бумаги не входит в указанный диапазон, выберите [Плотная бумага 1].

Карточки

Параметр	Описание
Плотность бумаги	106 - 160 г/м^2 (28 - 43 фунт.)
Поддерживаемый лоток для бумаги	Лоток 1 и обходной лоток
Поддерживаемый размер для двусторонней печати	Нет
Примечания	• Количество листов, которое может быть напечатано за одну минуту, составляет примерно половину от числа оттисков, выполненных за одну минуту на бумаге средней толщины. • Не следует печатать на бумаге плотностью более 160 г/м^2.

Бумага для этикеток

Параметр	Описание
Поддерживаемый лоток для бумаги	Лоток 1 и обходной лоток
Поддерживаемый размер для двусторонней печати	Нет
Примечания	• Количество листов, которое может быть напечатано за одну минуту, составляет примерно половину от числа оттисков, выполненных за одну минуту на бумаге средней толщины. • Избегайте использования клейкой бумаги для этикеток с неприкрытой клейкой частью. Клей может прилипнуть к внутренним частям аппарата, что может вызвать проблемы с подачей бумаги, ухудшение качества печати либо преждевременный износ фоторезисторного блока картриджа.

Конверт

Параметр	Описание
Поддерживаемый лоток для бумаги	Лоток 1 и обходной лоток
Поддерживаемый размер для двусторонней печати	Нет

Примечания

- Избегайте использования самоклеящихся конвертов. Они могут вызвать неполадки аппарата.
- Количество конвертов, которое может быть напечатано за одну минуту, составляет примерно половину от числа оттисков, выполненных за одну минуту на бумаге средней толщины.
- Бумагу можно загружать только до нижней ограничительной отметки уровня бумаги лотка.
- Если напечатанные конверты выходят сильно смятыми, то их следует загружать в обратном направлении. Кром того, сконфигурируйте драйвер принтера для разворота печати на 180 градусов. Для получения подробных сведений об изменении ориентации см. справку драйвера принтера.
- Факторы внешней среды могут снизить качество печати как на рекомендуемых, так и на не рекомендуемых конвертах.
- Если конверты сильно изгибаются после печати, распрямляйте их, сгибая их в противоположном изгибу направлении.
- После печати продольные края конверта иногда загибаются, и тонер размазывается на сторонах, не предназначенных для печати. Печатные изображения также могут быть смазаны. При печати больших участков, полностью закрашенных черным цветом, в результате наложения конвертов могут появиться полосы.
- Чтобы правильно указать длину конверта, который открывается вдоль короткой стороны, при измерении длины не забудьте принять в расчет длину открытого отворота.

CER112

- Пролистайте конверты и выровняйте стопку перед загрузкой.

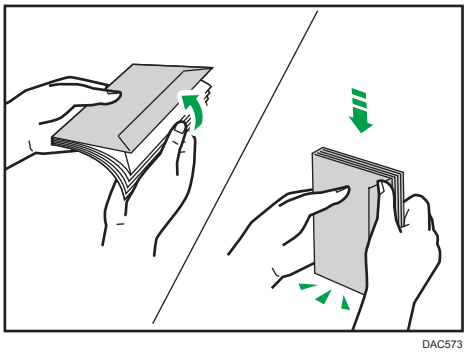

DAC573

- При пролистывании открытых конвертов убедитесь, что они не склеились. Если они склеились, разъедините их.
- При пролистывании конвертов убедитесь, что отвороты конвертов не склеились. Если они склеились, разъедините их.
- Перед загрузкой конвертов разгладьте их, чтобы изгибы были не больше указанных на иллюстрации ниже.

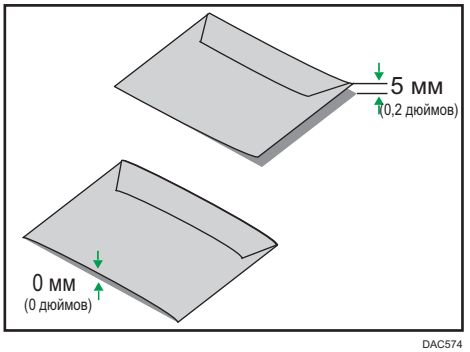

DAC574

- Если изгибы значительны, расправьте их пальцами, как показано на иллюстрации ниже.

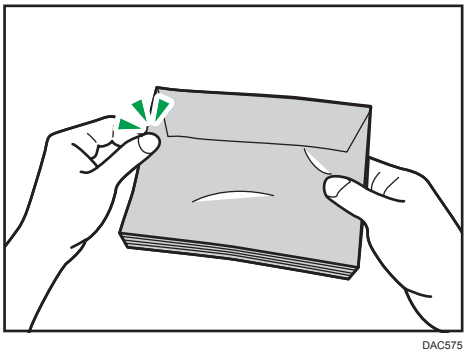

DAC575

Примечание

- Двусторонняя печать на бумаге формата 8 × 13, $8^1/_2$ × 13, Folio ($8^1/_4$ × 13 дюймов) или 16K (195 × 267 мм) невозможна в следующих случаях:

- Драйвер принтера PCL

  Когда [Градация:] в [Кач. печ.] имеет значение [Высокое]

- Драйвер принтера PostScript 3

  Когда [Кач.печ.:] в [Свойства принтера] имеет значение [Best Quality]

Нерекомендуемые типы бумаги

Не используйте бумагу следующих типов:

- Бумага, предназначенная для струйного принтера
- Имеющая перегибы, сложенная или мятая бумага
- Скрученная или изогнутая бумага
- Порванная бумага
- Бумага со складками
- Влажная бумага
- Грязная или поврежденная бумага
- Бумага настолько сухая, что может служить источником статического электричества
- Бумага, на которой уже печатали, за исключением бумаги с предварительной печатью бланка.

  Сбои особенно вероятны при использовании бумаги, на которой уже печатали устройством, отличным от лазерного принтера (например, монохромным или цветным копиром, струйными принтерами и т.д.)
- Специальная бумага, такая как термобумага и копировальная бумага
- Бумага плотностью больше или меньше допустимого предела
- Бумага с окнами, отверстиями, перфорацией, вырезами и рельефными (выпуклыми) изображениями.
- Этикеточная самоклеющаяся бумага, на которой выступает клей или видна бумага-основа
- Бумага со скрепками и скобками

Примечание

- При загрузке бумаги не прикасайтесь к ее поверхности.
- Даже соответствующая требованиям, но хранившаяся в неподобающих условиях бумага может приводить к нарушению подачи, ухудшению качества печати или неисправностям.

Область печати

На следующей схеме изображена область бумаги, на которой можно печатать с помощью описываемого аппарата.

Бумага

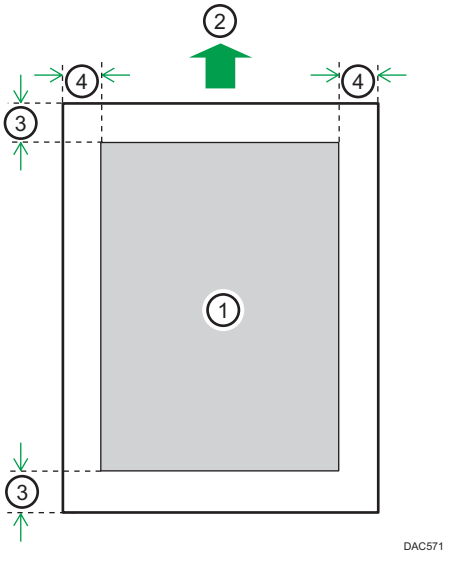

1. **Область печати**
2. **Направление подачи**
3. **Около 4,2 мм (0,2 дюйм.)**
4. **Около 4,2 мм (0,2 дюйм.)**

Конверт

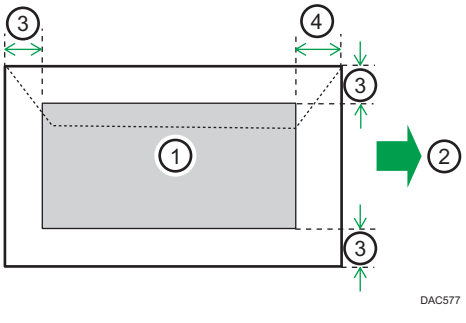

1. **Область печати**
2. **Направление подачи**
3. **Примерно 10 мм (0,4 дюйм.)**

4. **Примерно 15 мм (0,6 дюйм.)**

Примечание

- Печать без полей не поддерживается.
- Область печати может изменяться в зависимости от формата бумаги, языка принтера и настроек драйвера принтера.
- Для оптимального качества печати конвертов мы рекомендуем оставлять правое, левое, верхнее и нижнее поле печати размером не менее 15 мм (0,6 дюйм.) каждое.

Функция копира

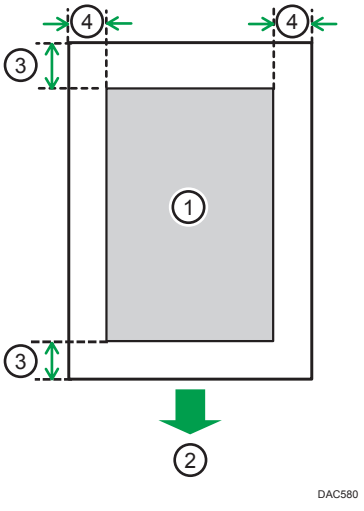

1. **Область печати**
2. **Направление подачи**
3. **Около 4 мм (0,2 дюйм.)**
4. **Около 3 мм (0,1 дюйм.)**

Примечание

- Область печати может быть разной для разных форматов бумаги.

Функция факса

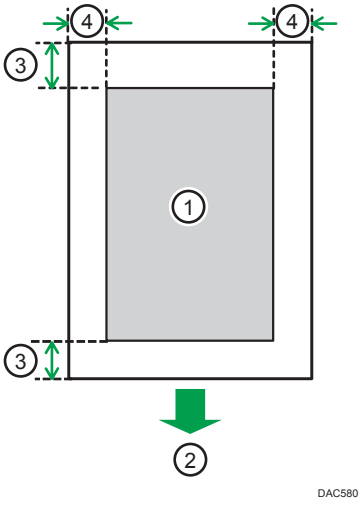

1. **Область печати**
2. **Направление подачи**
3. **Около 4,2 мм (0,2 дюйм.)**
4. **Около 2 мм (0,08 дюйм.)**

Примечание

- Область печати может быть разной для разных форматов бумаги.

Загрузка бумаги

Загрузка бумаги в лоток 1 и 2

В приведенном ниже примере поясняется процедура загрузки бумаги в стандартный лоток (лоток 1).

Загрузка бумаги в лоток 2 выполняется аналогичным образом.

Важно

- Перед печатью на бумаге, кроме конвертов, убедитесь, что подняты рычаги в дальней части аппарата, под задней крышкой.
- Скрученная бумага может вызвать замятие. Перед загрузкой разгладьте закрученные места.
- Во избежание проблем с печатью после загрузки бумаги в лоток укажите на панели управления тип и формат бумаги. Этот аппарат не определяет размер бумаги автоматически.

1. **Осторожно двумя руками извлеките лоток для бумаги.**

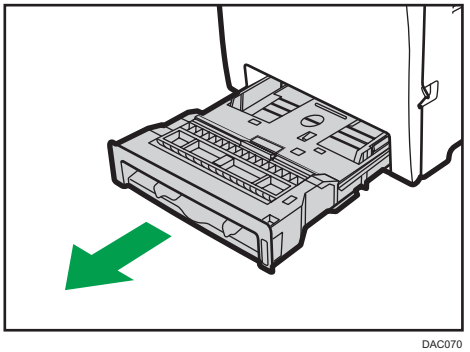

DAC070

Разместите лоток на ровной поверхности.

2. **Опустите металлическую пластину до щелчка.**

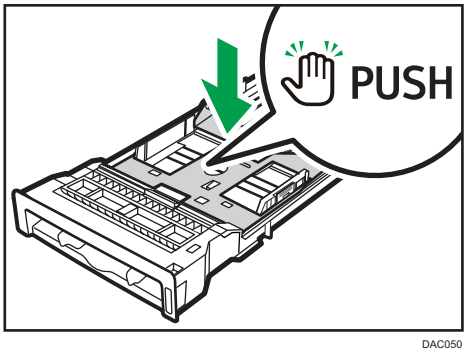

DAC050

3. **Сожмите зажим на боковой направляющей бумаги и переместите его в такое положение, чтобы добиться соответствия размеру бумаги.**

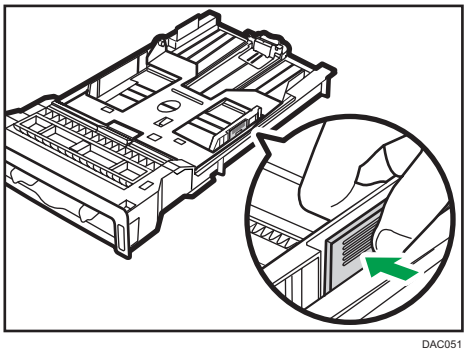

DAC051

При загрузке бумаги нестандартного размера отодвиньте направляющую бумаги так, чтобы расстояние было немного больше фактического размера бумаги.

4. **Возьмитесь за заднюю направляющую бумаги и переместите ее внутрь, чтобы добиться соответствия размеру бумаги.**

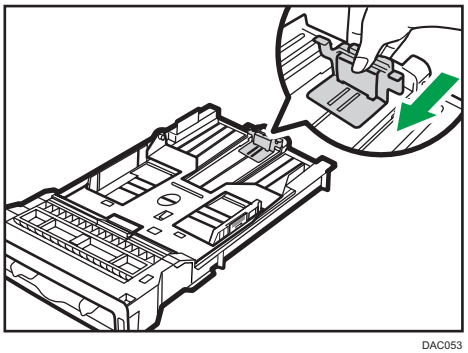

DAC053

При загрузке бумаги нестандартного размера отодвиньте направляющую бумаги так, чтобы расстояние было немного больше фактического размера бумаги.

5. **Загрузите новые листы бумаги стороной для печати вниз.**

Убедитесь, что стопка бумаги не превышает верхнюю ограничительную метку в лотке.

Верхняя ограничительная отметка в лотке 2 отличается от показанной на иллюстрации.

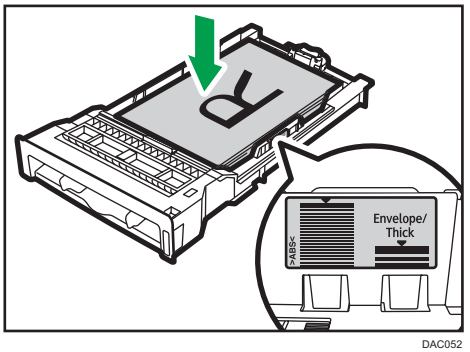

DAC052

Перемещайте направляющие внутрь, пока они не достигнут сторон бумаги.

Убедитесь, что по высоте стопка не выходит за пределы выступающей части боковых направляющих бумаги.

При использовании лотка 2 убедитесь в том, что высота стопки бумаги не превышает верхней ограничительной отметки в лотке.

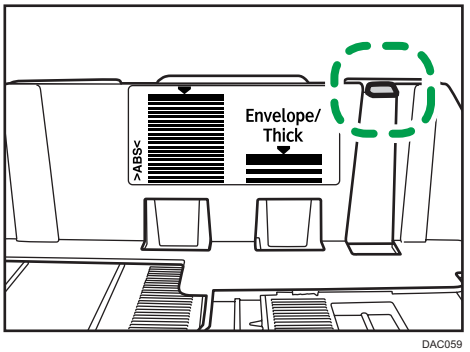

DAC059

6. **Убедитесь, что между направляющими и бумагой нет промежутков; это касается как боковых, так и задней направляющих.**

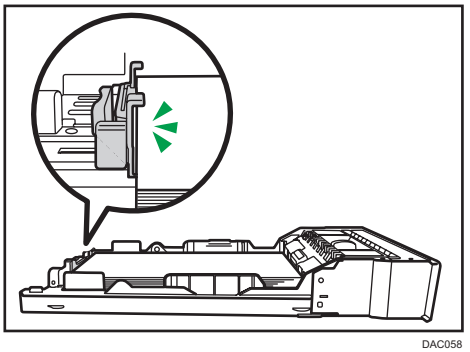

DAC058

7. **Аккуратно и без перекосов вставьте лоток для бумаги в аппарат.**

Во избежание замятий убедитесь, что лоток вставлен плотно.

Примечание

- Верхняя граница зависит от типа бумаги (тонкая или толстая). Для определения верхней границы посмотрите на наклейку внутри лотка.
- Оставшийся индикатор бумаги в правой передней части лотка показывает приблизительное количество оставшейся бумаги.

Расширение лотка 1 для загрузки бумаги

В этом разделе описана загрузка бумаги длиннее формата A4 (297 мм)

1. **Снимите заднюю крышку, используя монету.**

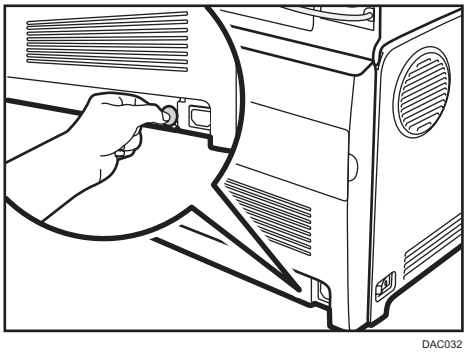

DAC032

2. **Осторожно двумя руками извлеките лоток 1.**

   Разместите лоток на ровной поверхности.

3. **Опустите металлическую пластину до щелчка.**

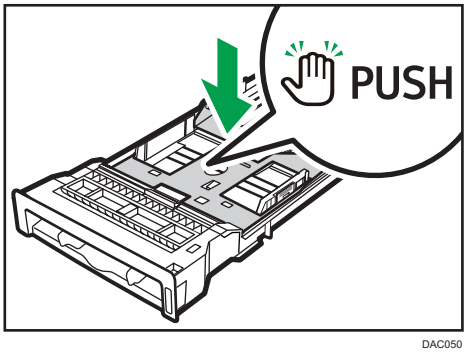

DAC050

4. **Сожмите расширитель в направлении стрелок "PUSH" (нажать) и вытяните его до щелчка.**

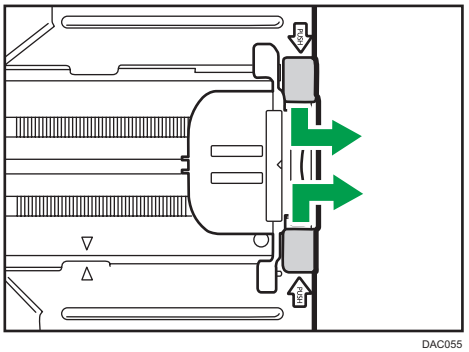

DAC055

После удлинения совместите стрелки на расширителе и лотке.

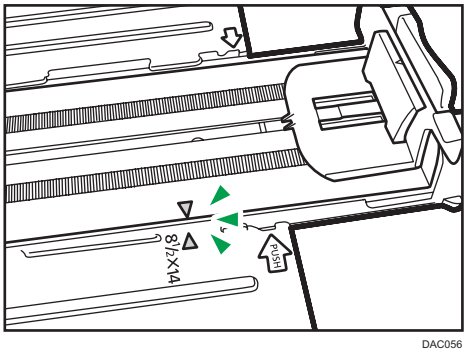

DAC056

5. **Выполните операции с 3 по 7 (раздел «Загрузка бумаги в лоток 1 и 2»).**

Примечание

- Для возврата расширителя в исходное положение необходимо вставить его, приложив некоторое усилие.

Загрузка бумаги в обходной лоток

Важно

- Перед печатью на бумаге, кроме конвертов, убедитесь, что подняты рычаги в дальней части аппарата, под задней крышкой.
- Загрузите бумагу печатной стороной вниз и узкой стороной в направлении подачи.
- Не загружайте бумагу, пока аппарат печатает.
- Скрученная бумага может вызвать замятие. Перед загрузкой разгладьте закрученные места.
- Двусторонняя печать невозможна.
- Во время загрузки бумаги в обходной лоток лотки 1 и 2 недоступны.

- Невозможно загрузить бумагу в обходной лоток, если аппарат находится в режиме энергосбережения.

1. **Вставьте верхний край бумаги в аппарат.**

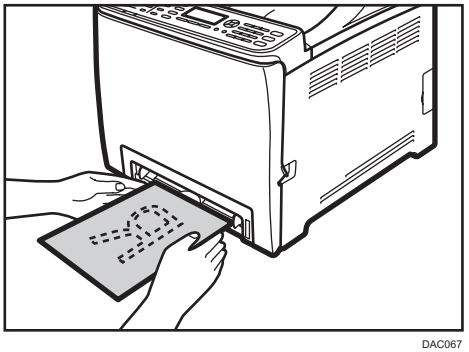

DAC067

2. **Установите направляющие бумаги по формату бумаги.**

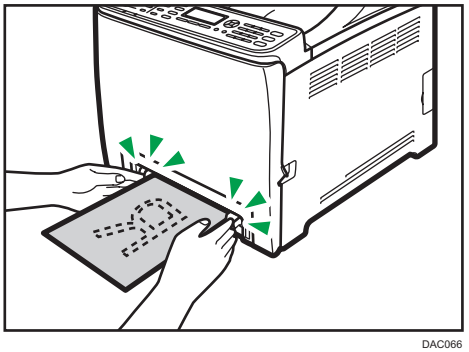

DAC066

3. **Поддерживая бумагу обеими руками, аккуратно вставьте ее до упора.**

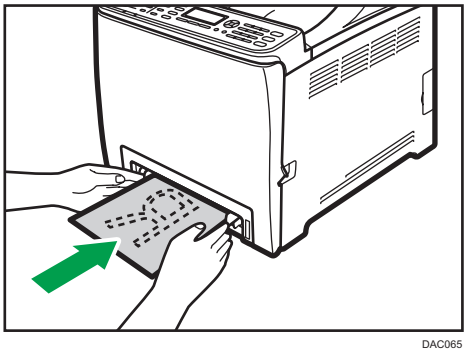

DAC065

Загрузка конвертов

Важно

- Перед печатью на конвертах не забудьте опустить рычажки под задней крышкой, чтобы избежать замятия конвертов. После завершения печати поднимите рычаги в их исходное положение.
- Избегайте использования самоклеящихся конвертов. Они могут вызвать неполадки аппарата.
- Перед загрузкой убедитесь, что в конвертах нет воздуха.
- Загружайте в лоток одновременно только конверты одного типа и размера.
- Перед загрузкой конвертов, разгладьте их передние кромки (край, которым конверт входит в аппарат), проведя по ним карандашом или линейкой.
- Подача некоторых видов конвертов может вызывать замятия, появление складок или печать плохого качества.
- Качество печати на конвертах может быть неоднородным, если части конверта имеют различную плотность. Чтобы проверить качество печати, предварительно выполните печать на одном или двух конвертах.
- При высокой окружающей температуре и влажности конверт может сминаться или печататься в плохом качестве.

Опускание рычагов блока термозакрепления

1. Аккуратно опустите переднюю крышку, потянув за рычаг ее открывания.

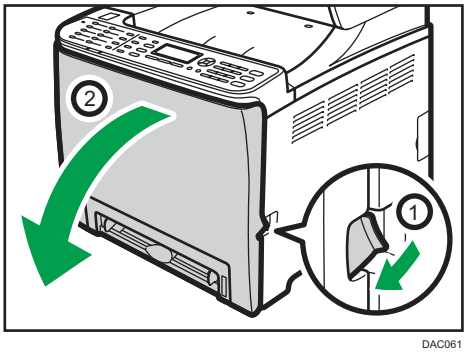

DAC061

2. **Опустите рычаги блока термозакрепления.**

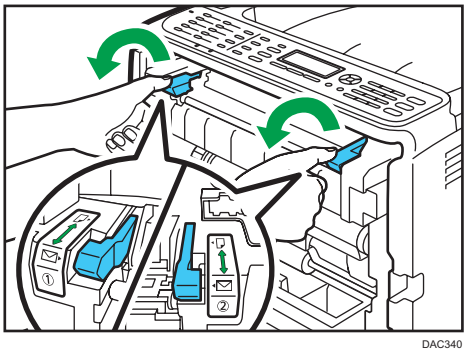

DAC340

3. **Закройте переднюю крышку, аккуратно надавливая на нее двумя руками.**

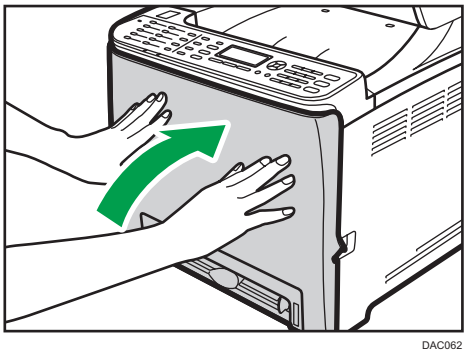

DAC062

Для получения подробных сведений о загрузке конвертов см. стр. 78 "Загрузка бумаги в лоток 1 и 2" и стр. 82 "Загрузка бумаги в обходной лоток". Обратите внимание, что конверты невозможно загрузить в лоток 2.

Примечание

- Загружайте конверты таким образом, чтобы их клапаны были по правую сторону. Если вы этого не сделаете, конверты будут сминаться.
- Если конверты выходят из печати с неправильной линией сгиба, загрузите конверты противоположной стороной и перед печатью поверните объект печати на 180 градусов с помощью драйвера принтера. Для получения подробных сведений см. справку драйвера принтера.
- При использовании лотка 1
  - Если клапан конверта находится на короткой стороне, положите конверт в углубление лотка стороной клапана вниз. Если клапан конверта находится на длинной стороне, положите конверт стороной клапана справа.

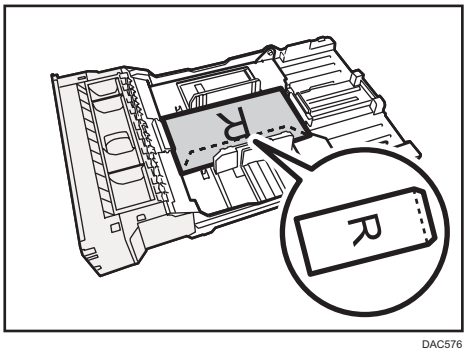

DAC576

- При использовании обходного лотка
  - Если клапан конверта находится на короткой стороне, положите конверт стороной клапана в передней части лотка. Если клапан конверта находится на длинной стороне, положите конверт стороной клапана справа.

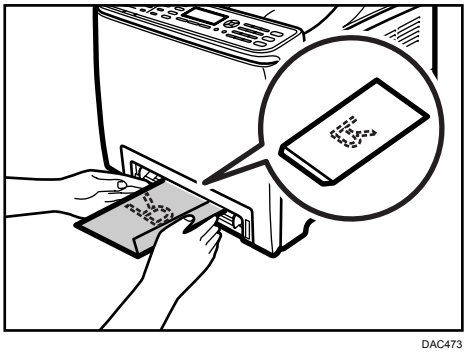

DAC473

Настройка типа и формата бумаги с панели управления

В этом разделе описана процедура настройки формата и типа бумаги с помощью панели управления.

Примечание

- Тип и формат бумаги можно указать и с помощью драйвера принтера. Для получения подробных сведений см. справку драйвера принтера.
- Печать из обходного лотка или лотка 1 можно задать как с помощью драйвера принтера, так и с помощью панели управления - в разделе [Приоритет обходного лотка] или [Приоритет Лотка 1] меню параметров лотка для бумаги. Для получения подробных сведений о параметрах [Приоритет обходного лотка] и [Приоритет Лотка 1] см. стр. 239 "Параметры лотка для бумаги".
- Если в меню параметров системы активирована функция [Автопродолжение], то при обнаружении ошибки, связанной с типом или форматом бумаги, печать приостанавливается. Печать возобновляется автоматически в соответствии с параметрами, заданными с помощью

панели управления, примерно через десять секунд. Однако в случае несоответствия формата бумаги, указанного на панели управления, и бумаги, загруженной в лоток, или формата бумаги, указанного в задании печати, при перезапуске печати бумага может замяться. Для получения подробных сведений о функции [Автопродолжение] см. стр. 233 "Параметры системы".

Настройка типа бумаги

В этом разделе описан процесс настройки типа бумаги.

1. **Нажмите клавишу [User Tools].**

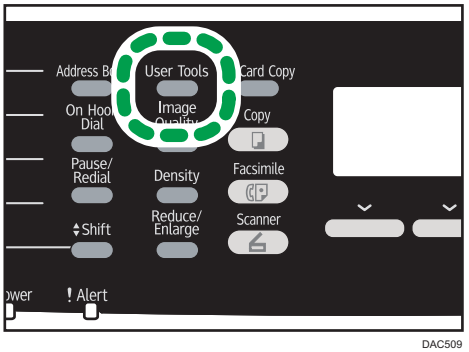

DAC509

2. **С помощью клавиш [▲] и [▼] выберите пункт [Парам.лотка для бумаги], затем нажмите клавишу [OK].**
3. **С помощью клавиш [▲] и [▼] выберите тип бумаги для соответствующего лотка, затем нажмите клавишу [OK].**
4. **С помощью клавиш [▲] и [▼] выберите тип бумаги, затем нажмите клавишу [OK].**
5. **Нажмите клавишу [User Tools] для возврата к начальному экрану.**

Настройка стандартного формата бумаги

В этом разделе описана процедура настройки стандартного формата бумаги.

1. **Нажмите клавишу [User Tools].**

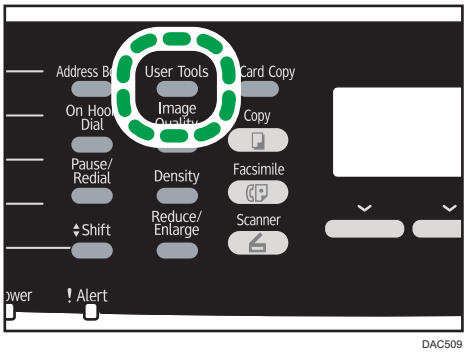

2. **С помощью клавиш [▲] и [▼] выберите пункт [Парам.лотка для бумаги], затем нажмите клавишу [OK].**
3. **С помощью клавиш [▲] и [▼] выберите формат бумаги для соответствующего лотка, затем нажмите клавишу [OK].**
4. **С помощью клавиш [▲], [▼], [◀] и [▶] выберите необходимый формат бумаги, затем нажмите клавишу [OK].**
5. **Нажмите клавишу [User Tools] для возврата к начальному экрану.**

Настройка нестандартного формата бумаги

В этом разделе описана процедура настройки нестандартного формата бумаги.

Важно

- Выполняя печать, следите за тем, чтобы формат бумаги, указанный с помощью драйвера принтера, соответствовал формату, указанному с помощью панели управления. При обнаружении несоответствия на экране появится соответствующее сообщение. Для получения подробных сведений об игнорировании ошибок и печати на несоответствующей бумаге см. стр. 97 "Действия при несоответствии параметров бумаги".
- Бумагу нестандартного формата нельзя загружать в лоток 2.

1. **Нажмите клавишу [User Tools].**

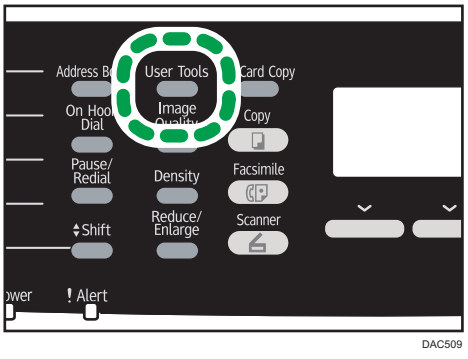

2. **С помощью клавиш [▲] и [▼] выберите пункт [Парам.лотка для бумаги], затем нажмите клавишу [OK].**
3. **С помощью клавиш [▲] и [▼] выберите формат бумаги для соответствующего лотка, затем нажмите клавишу [OK].**
4. **С помощью клавиш [▲], [▼], [◀] и [▶] выберите пункт [Нест. размер], затем нажмите клавишу [OK].**
5. **С помощью клавиш [▲] и [▼] выберите пункт [мм] или [дюйм], затем нажмите клавишу [OK].**
6. **Введите значение ширины с помощью цифровых клавиш, затем нажмите клавишу [OK].**

   Чтобы ввести десятичный разделитель, нажмите клавишу [*].
7. **Введите значение длины с помощью цифровых клавиш, затем нажмите клавишу [OK].**

   Чтобы ввести десятичный разделитель, нажмите клавишу [*].
8. **Нажмите клавишу [User Tools] для возврата к начальному экрану.**

Размещение оригиналов

В этом разделе описаны типы оригиналов, разрешенных к использованию, и процедура их размещения в аппарате.

Информация об оригиналах

В этом разделе описаны типы оригиналов, которые можно размещать в аппарате, а также участки оригиналов, отстутсвующие на отсканированном изображении.

Рекомендованный формат оригиналов

В этом разделе описаны рекомендованные форматы оригиналов.

Стекло экспонирования

До 216 мм (8,5 дюйм.) в ширину, до 297 мм (11,7 дюйм.) в длину

АПД

- Размер бумаги: от 140 до 216 мм (от $5^1/_2$" до $8^1/_2$ дюйм.) в ширину, от 140 до 356 мм (от $5^1/_2$ дюйм. до 14 дюйм.) в длину
- Плотность бумаги: от 52 до 105 г/м^2 (от 13,8 до 28,0 фунт.)

Примечание

- Размещать оригиналы на стекле экспонирования можно только по одному.
- В АПД можно одновременно помещать до 35 листов одновременно (при использовании бумаги плотностью 80 г/м^2, 20 фунт.).

Типы оригиналов, не поддерживаемых устройством АПД

При помещении в АПД оригиналы следующих типов могут быть повреждены или замяты; возможно появление серых и черных полос на отпечатанных документах:

- Оригиналы более крупного размера или большей плотности, чем рекомендованные
- Оригиналы, скрепленные скрепками или скобами
- Перфорированные или порванные оригиналы
- Скрученные, сложенные или помятые оригиналы
- Склееные оригиналы
- Оригиналы с покрытием любого типа, например, термобумага для факсов, бумага для художественных работ, алюминиевая фольга, копировальная бумага или электропроводящая бумага

- Оригиналы с перфорированными линиями
- Оригиналы с индексными выступами, ярлыками или другими выступающими частями
- Оригиналы, склонные к слипанию, например, калька
- Тонкие, очень гибкие оригиналы
- Оригиналы на плотной бумаге, например, почтовые открытки
- Переплетенные оригиналы, например, книги
- Прозрачные оригиналы, например, OHP-пленка или калька
- Оригиналы с непросохшим тонером или корректирующей жидкостью.

Области изображения, недоступные для сканирования

Несмотря на правильное расположение оригиналов в устройстве АПД или на стекле экспонирования, по всем четырем сторонам оригинала могут обрезаться поля шириной в несколько миллиметров.

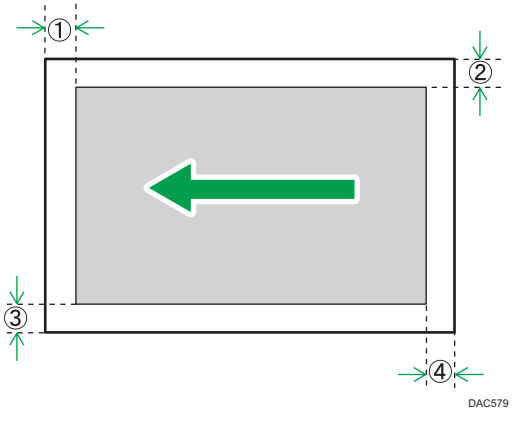

Поля при использовании стекла экспонирования

	В режиме копира	В режиме сканера	В режиме факса
① Сверху	4 мм (0,2 дюйм.)	0 мм (0 дюйм.)	1 мм (0,05 дюйм.)
② Справа	3 мм (0,1 дюйм.)	0 мм (0 дюйм.)	1 мм (0,05 дюйм.)
③ Слева	3 мм (0,1 дюйм.)	0 мм (0 дюйм.)	1 мм (0,05 дюйм.)
④ Снизу	4 мм (0,2 дюйм.)	0 мм (0 дюйм.)	2 мм (0,08 дюйм.)

Поля при использовании АПД

	В режиме копира	В режиме сканера	В режиме факса
① Сверху	4 мм (0,2 дюйм.)	0 мм (0 дюйм.)	0 мм (0 дюйм.)
② Справа	3 мм (0,1 дюйм.)	0 мм (0 дюйм.)	1 мм (0,05 дюйм.) (Letter, Legal) 0 мм (0 дюйм.) (другие форматы)
③ Слева	3 мм (0,1 дюйм.)	0 мм (0 дюйм.)	1 мм (0,05 дюйм.) (Letter, Legal) 0 мм (0 дюйм.) (другие форматы)
④ Снизу	4 мм (0,2 дюйм.)	2 мм (0,08 дюйм.)	2 мм (0,08 дюйм.)

Размещение оригиналов

В этом разделе приводится описание процесса размещения оригиналов на стекле экспонирования и в устройстве АПД.

Важно

- Не помещайте оригиналы в аппарат до тех пор, пока корректирующая жидкость и тонер не высохнут полностью. В противном случае возможно появление пятен на стекле экспонирования, которые отпечатаются на копиях.
- Если оригиналы размещаются и в устройстве АПД, и на стекле экспонирования, то оригиналы в устройстве АПД получают приоритет перед оригиналами, размещаемыми на стекле экспонирования.

Размещение оригиналов на стекле экспонирования

1. **Поднимите АПД.**

   Поднимая АПД, не беритесь за его входной лоток для бумаги. Это может привести к повреждению лотка.

2. **Разместите оригинал на стекле экспонирования лицевой стороной вниз. Выровняйте оригинал по заднему левому углу.**

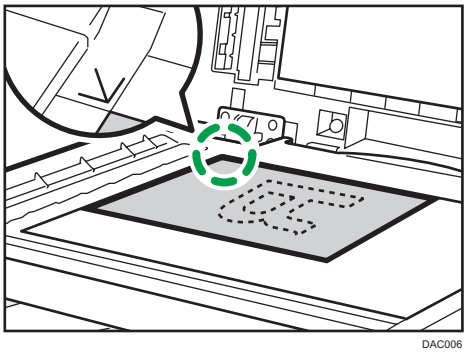

DAC006

3. **Опустите АПД.**

   Если устройство АПД невозможно полностью опустить из-за использования плотных, сложенных или переплетенных оригиналов, нажмите на устройство АПД руками.

Размещение оригиналов в устройстве автоматической подачи документов

Используя устройство АПД, можно сканировать несколько страниц за одну операцию.

Важно

- Не помещайте в устройство АПД оригиналы разных форматов одновременно.
- Если оригиналы скручены, разгладьте их перед размещением в АПД.
- Для предотвращения одновременной подачи нескольких листов пролистайте их перед размещением в устройстве АПД.
- Следите за тем, чтобы оригиналы лежали ровно.

1. **Откройте крышку входного лотка АПД и настройте направляющие в соответствии с размером оригинала.**

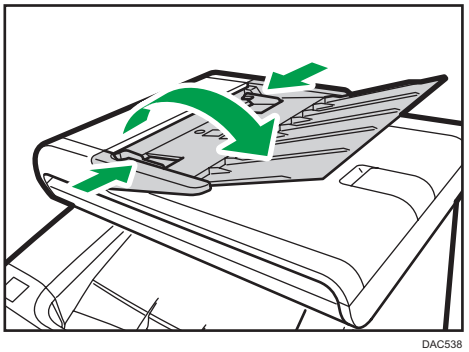

DAC538

2. **Размещайте выровненные оригиналы в АПД лицевой стороной вверх. Последняя страница должна находиться снизу.**

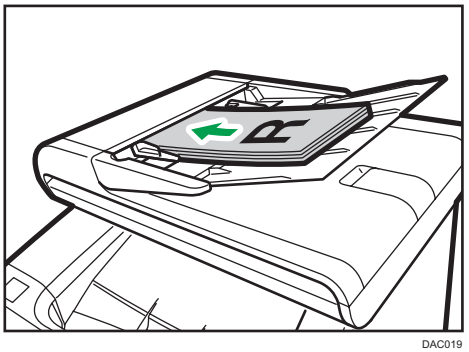

DAC019

Примечание

- Укладывая оригиналы длиной более, чем длина формата A4/Letter, вытяните расширители лотка АПД.

3. Печать документов

Базовые операции

В этом разделе описывается базовая процедура печати.

1. **Откройте диалоговое окно [Параметры печати] в том приложении, в котором открыт документ.**

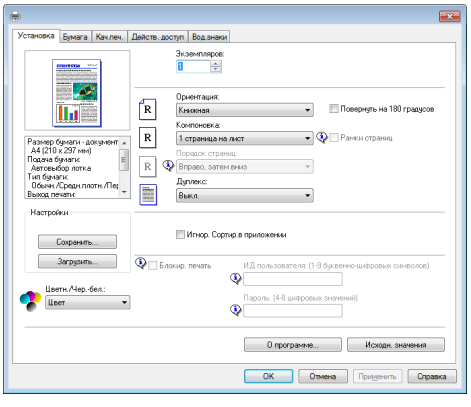

   Подробные сведения о каждом параметре можно получить, нажав кнопку [Спр.]. Для отображения сведений о конфигурации можно нажимать на информационные значки.

2. **Выполните нужные настройки печати, после чего нажмите кнопку [OK].**

   Диалоговое окно свойств принтера будет закрыто.

3. **Нажмите [OK].**

Примечание

- Если происходит замятие бумаги, печать прекращается после печати текущей страницы. После удаления замятой бумаги печать автоматически возобновляется с замятой страницы. Для получения подробных сведений об удалении замятой бумаги см. стр. 327 "Извлечение бумаги, замятой при печати".
- По окончании печати на конвертах обязательно вытяните рычаги для печати конвертов в исходное положение. Для получения подробных сведений о рычагах для печати на конвертах см. стр. 84 "Загрузка конвертов".

Отмена задания печати

Задание печати можно отменить с помощью панели управления аппарата или с помощью компьютера в зависимости от состояния задания.

Отмена задания печати до начала печати

Windows

1. Дважды нажмите по значку принтера на панели задач компьютера.
2. Выберите задание на печать, которое нужно отменить, и выберите команду [Отмена] в меню [Документ].

Mac OS X

1. В меню Apple выберите пункт [System Preferences...] (Настройки системы...).
2. В разделе Hardware (Устройства) выберите пункт [Print & Fax] (Печать и факсы) или [Print & Scan] (Печать и сканирование).
3. Дважды нажмите по принтеру в окне Printers ("Принтеры").
4. Выберите задание печати, которое нужно отменить, и нажмите кнопку [Delete] (Удалить).

Примечание

- Если отменить задание на печать, которое уже выполняется, принтер может распечатать несколько страниц, прежде чем прекратить печать.
- Если задание печати велико по объему, его отмена может занять некоторое время.

Отмена задания печати в процессе его выполнения

1. Нажмите клавишу [Clear/Stop].

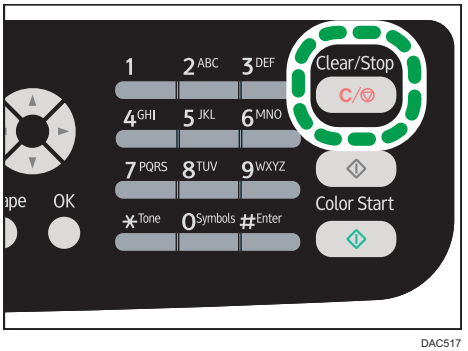

DAC517

Действия при несоответствии параметров бумаги

Аппарат сообщает об ошибке, если:

- Формат или тип бумаги не соответствует параметрам задания печати, когда для параметра [Входной лоток:] установлено значение [Автовыбор лотка].

Существует два способа решения этих ошибок:

Продолжить печать на бумаге, свойства которой не соответствуют настройке

Используйте функцию подачи страницы, чтобы, игнорируя ошибку, продолжить печать на несоответствующей бумаге.

Выполнить сброс задания печати

Отмените печать.

Продолжение печати на бумаге, не соответствующей требованиям

Если бумага слишком мала для данного задания печати, отпечатанное изображение будет обрезано.

1. **Нажмите [Под.стр.] при отображаемом сообщении об ошибке.**

Сброс задания печати

1. **При отображении сообщения об ошибке нажмите кнопку [Сбр.зад.].**

Печать конфиденциальных документов

С помощью функции блокированной печати можно защитить паролем задания печати.

Это значит, что задание печати будет распечатано только после ввода пароля с помощью панели управления аппарата.

Эта функция позволяет предотвратить просмотр неавторизованными пользователями секретных документов на аппарате.

Важно

- Данная функция доступна только для аппаратов типа 2.
- Эта функция доступна только при использовании драйвера принтера PCL и при печати с компьютера с операционной системой Windows.
- В настоящем разделе в качестве примера приведена процедура для ОС Windows 7.

Файл блокированной печати

В данном разделе описано сохранение файла блокированной печати на аппарате с помощью драйвера принтера.

1. **Откройте на компьютере файл, который предстоит распечатать.**
2. **Откройте меню [Файл] и нажмите [Печать...].**
3. **В области [Выбор принтера] выберите имя аппарата, а затем нажмите [Настройка].**
4. **Откройте вкладку [Установка] и выберите вариант [Блокир. печать].**

   Текстовые поля [Пароль:] и [User ID:] становятся активными.

   В текстовом поле [User ID:] содержится имя пользователя вашей учетной записи на компьютере или код пользователя, который вы указывали в последнем сеансе задания блокированной печати.
5. **Введите пароль (от 4 до 8 цифр) и идентификатор пользователя (от 1 до 9 букв или цифр) и нажмите кнопку [OK].**

   Код пользователя нужен для определения сформированного вами файла блокированной печати с помощью панели управления аппарата.
6. **Выполните команду печати.**

   Задание печати будет сохранено в памяти аппарата как файл блокированной печати. Распечатать этот файл можно после ввода пароля с помощью панели управления.

Примечание

- Файл блокированной печати автоматически удаляется из памяти аппарата после распечатывания или после отключения электропитания аппарата.

- В памяти аппарата можно одновременно сохранить не более 5 заданий или 5 МБ данных блокированной печати.
- Даже если сохранение файлов блокированной печати в памяти аппарата больше невозможно, новый файл блокированной печати хранится в течение времени, указанного с помощью пункта [Блокирванная печать] меню параметров системы, до отмены задания. В течение этого времени можно распечатать или удалить файл блокированной печати. Кроме того, можно распечатать или удалить существующий файл блокированной печати, чтобы освободить место для нового файла блокированной печати в памяти аппарата.
- Отмена задания блокированной печати автоматически регистрируется в журнале событий. Можно использовать этот журнал для просмотра отмененных заданий блокированной печати.

Печать файла блокированной печати

Если в памяти аппарата хранится файл блокированной печати, на экране панели управления в режиме копира появляется надпись Здн.блокир.печ. Нажм.клав. Инстр.польз..

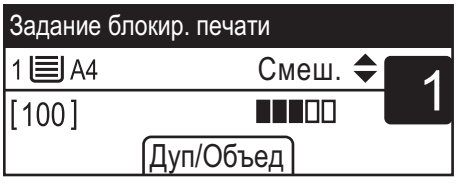

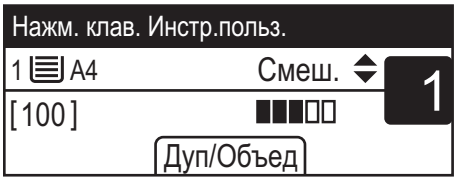

Для разблокирования и печати файла блокированной печати выполните следующую процедуру.

1. **При отображении сообщения о наличии файла блокированной печати нажмите клавишу [User Tools].**
2. **С помощью клавиш [▲] и [▼] выберите файл для печати, затем нажмите клавишу [OK].**

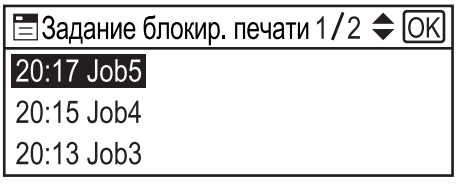

Поиск файла блокированной печати можно выполнять по отметке времени и идентификатору пользователя.

3. **Нажмите [Печ.].**
4. **Введите пароль при помощи цифровых клавиш, а затем нажмите клавишу [OK].**

   Файл блокированной печати будет распечатан.

Примечание

- Для перехода к меню изменения параметров аппарата нажмите клавишу [Scanner] или [Facsimile], затем нажмите клавишу [User Tools]. Чтобы распечатать файл блокированной печати, нажмите клавишу [Copy] для возврата в режим копирования.
- Печать файла блокированной печати невозможна во время выполнения другого задания печати. При попытке выполнить такую операцию аппарат подаст звуковой сигнал.
- Во время ввода пароля с помощью панели управления аппарат не способен обрабатывать другие задания печати.
- Файл блокированной печати автоматически удаляется из памяти аппарата после распечатывания или после отключения электропитания аппарата.

Удаление файла блокированной печати

Если в памяти аппарата хранится файл блокированной печати, на экране панели управления в режиме копира появляется надпись "Здн.блокир.печ. Нажм.клав. Инстр.польз.".

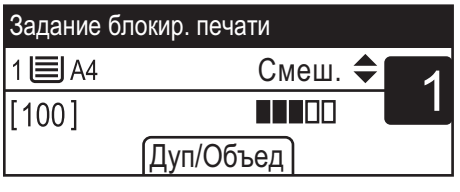

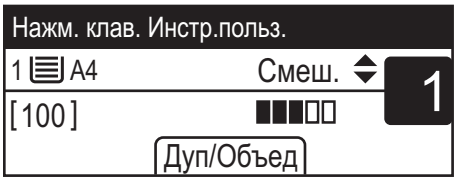

Чтобы удалить файл блокированной печати, выполните следующие действия. Чтобы удалить файл блокированной печати, пароль указывать не нужно.

1. **При отображении сообщения о наличии файла блокированной печати нажмите клавишу [User Tools].**

2. **С помощью клавиш [▲] и [▼] выберите файл для удаления, затем нажмите клавишу [OK].**

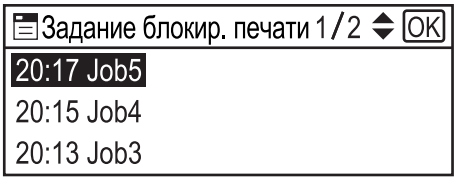

Поиск файла блокированной печати можно выполнять по отметке времени и идентификатору пользователя.

3. **Нажмите [Удалить].**

Файл блокированной печати будет удален.

Если в памяти принтера остаются файлы (журналы) блокированной печати, на экран будет выведен список файлов (журналов) блокированной печати. Если не осталось ничего, на дисплей будет выведен начальный экран.

Примечание

- Для перехода к меню изменения параметров аппарата нажмите клавишу [Scanner] или [Facsimile], затем нажмите клавишу [User Tools]. Чтобы удалить файл блокированной печати, нажмите клавишу [Copy] для возврата в режим копирования.

Поиск отмененных заданий блокированной печати

Отмена задания блокированной печати автоматически регистрируется в журнале событий. Если в аппарате создан журнал отмены, на экране панели управления аппарата в режиме копирования отображается надпись "Здн блокир. печ. удалено Нажм. клав. Инстр.польз.".

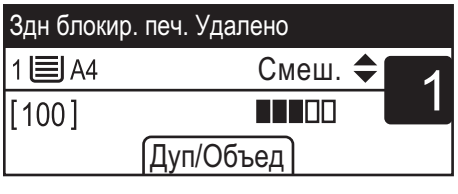

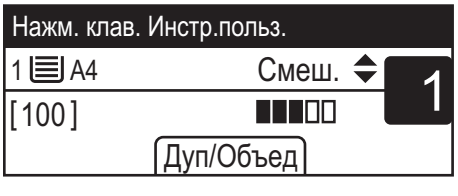

Чтобы выяснить, печать каких файлов блокированной печати была отменена, выполните следующие действия.

1. **При отображении сообщения о наличии файла блокированной печати нажмите клавишу [User Tools].**
2. **С помощью клавиш [▲] и [▼] найдите файл, имя которого начинается с символа "!".**

   Символ "!" указывает на то, что данное задание было отменено.

   Задание блокир. печати 1/2 OK
   20:11 Job2
   20:09 Job1
   !20:19 Job6

   Поиск файла блокированной печати можно выполнять по отметке времени и идентификатору пользователя.

   Для удаления записи в журнале выполните следующие действия.
3. **Нажмите клавишу [OK].**
4. **Нажмите [Удалить].**

   Журнал будет удален.

   Если в памяти аппарата остались журналы (файлы) блокированной печати, на экран будет возвращен список журналов (файлов) блокированной печати. Если не осталось ничего, на дисплей будет выведен начальный экран.

Примечание

- Для перехода к меню изменения параметров аппарата нажмите клавишу [Scanner] или [Facsimile], затем нажмите клавишу [User Tools]. Чтобы просмотреть журнал блокированной печати, нажмите клавишу [Copy] для возврата в режим копирования.
- В памяти аппарата хранится журнал с записями о 10 заданиях, отмененных последними. Если отмена задания блокированной печати происходит при заполненном журнале аппарата, наиболее старая запись автоматически удаляется.
- Сообщение "Здн блокир. печ. удалено Нажм. клав. Инстр.польз." исчезает после удаления всех записей журнала.
- Записи журнала удаляются также при отключении электропитания аппарата.

Прямая печать с цифрового фотоаппарата (технология PictBridge)

Что такое технология PictBridge?

С помощью кабеля USB к данному аппарату можно подключить цифровой фотоаппарат, совместимый с технологией PictBridge. Эта функция позволяет печатать цифровые фотографии с помощью цифрового фотоаппарата.

Примечание

- Убедитесь, что используемый цифровой фотоаппарат совместим с технологией PictBridge.
- За одну передачу с цифровой камеры на аппарат можно отправить до 999 изображений. При попытке отправить большее количество изображений на фотоаппарате отображается сообщение об ошибке и печать не выполняется.
- Поскольку условия печати указываются в цифровом фотоаппарате, параметры, которые можно задавать, зависят от цифрового фотоаппарата. Для получения подробных сведений см. руководства, прилагаемые к цифровому фотоаппарату.
- Эта функция совместима с интерфейсом USB 2.0.

Печать с использованием функции PictBridge

Используйте следующую процедуру для запуска печати PictBridge на этом аппарате.

Важно

- При печати изображения с высоким разрешением могут возникнуть ошибки переполнения памяти. Если это происходит, уменьшите размер данных и повторите попытку.
- Не отсоединяйте кабель USB во время передачи данных на аппарат. В противном случае произойдет отказ печати.

1. **Убедитесь в том, что аппарат и цифровой фотоаппарат включены.**

2. **Откройте крышку порта для флэш-накопителя USB, подсоедините кабель USB, затем подключите разъем на другом конце кабеля к порту цифрового фотоаппарата.**

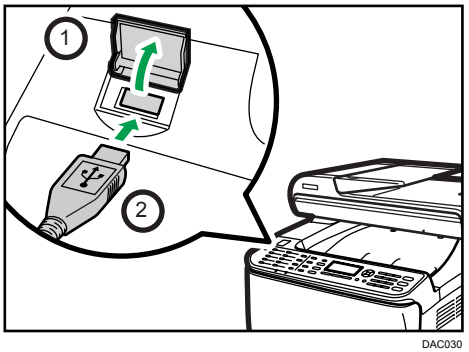

DAC030

После того как аппарат распознает цифровой фотоаппарат как устройство, совместимое с функцией PictBridge, на экране панели управления аппарата появятся надписи "Соединен.с PictBridge...", затем "Готов".

3. **На цифровом фотоаппарате выберите изображения, которые необходимо напечатать, а затем укажите условия печати.**
4. **Аппарат начнет печать после получения указанных данных с цифрового фотоаппарата.**

Примечание

- В некоторых цифровых фотоаппаратах требуется ручная настройка PictBridge. Дополнительные инструкции приведены в руководствах, прилагаемых к цифровому фотоаппарату.
- В некоторых цифровых фотоаппаратах для работы PictBridge необходимо вручную изменить положение переключателя. Дополнительные инструкции приведены в руководствах, прилагаемых к цифровому фотоаппарату.
- При подключении к принтеру некоторые цифровые фотоаппараты должны быть выключены. Дополнительные инструкции приведены в руководствах, прилагаемых к цифровому фотоаппарату.

Возможности данного аппарата

С помощью функции PictBridge этот аппарат может выполнять следующие функции.

Для этих функций доступны следующие настройки:

- Печать одного изображения
- Печать выбранного изображения
- Печать всех изображений
- Печать указателя

- Копии
- Формат бумаги
- Компоновка нескольких изображений

Примечание

- Параметры настройки и их наименования могут изменяться в зависимости от модели цифрового фотоаппарата. Для получения подробных сведений см. руководства, прилагаемые к цифровому фотоаппарату.

Выход из режима PictBridge

Для выхода из режима PictBridge выполните указанные ниже действия.

Важно

- **Не отсоединяйте кабель USB во время отправки данных на аппарат. В противном случае произойдет отказ печати.**

1. **Убедитесь, что сообщение "Готов" появилось на экране.**
2. **Отсоедините кабель USB от аппарата.**

   После выполнения операции обязательно закройте порт USB для флэш-накопителя.

Если не удается выполнить печать с использованием технологии PictBridge

В этом разделе рассматриваются вероятные причины возникновения неисправностей при печати с использованием PictBridge и способы их устранения.

Проблема	Причина	Способ устранения
Режим PictBridge недоступен.	Неисправность при соединении USB или неправильные настройки режима PictBridge.	Для проверки соединения и настроек выполните следующие действия: 1. Отсоедините, затем снова подсоедините кабель USB. 2. Проверьте, выполнены ли настройки режима PictBridge. 3. Отсоедините USB-кабель, затем выключите аппарат. Снова включите аппарат. Когда аппарат полностью загрузится, снова подключите USB-кабель.
При подключении двух и более цифровых фотоаппаратов вторая и следующая камеры не распознаются.	Выполнено подключение нескольких цифровых фотоаппаратов.	Подключайте только один фотоаппарат. Не подключайте несколько фотоаппаратов.
Печать невозможна.	Заданное количество отпечатков превышает максимально допустимое для одновременной печати.	Максимальное количество копий для одновременной печати составляет 999. Установите для количества копий значение 999 или менее, а затем повторите попытку печати.

Проблема	Причина	Способ устранения
Печать невозможна.	Не загружена бумага требуемого типа.	Не загружена бумага требуемого типа. При отсутствии бумаги необходимого формата можно продолжить печать с использованием бумаги неподходящего формата или отменить задание печати. Для получения подробных сведений см. стр. 97 "Действия при несоответствии параметров бумаги".
Печать невозможна.	Указанный формат бумаги не поддерживается аппаратом.	Выберите формат бумаги, который подходит для печати на данном аппарате.

Использование различных функций печати

В этом разделе приведено краткое описание различных функций печати, которые можно настроить с помощью драйвера принтера для получения печатных копий в соответствии со своими потребностями.

Функции, влияющие на качество печати

Качество и цвет печати можно скорректировать для соответствия распечатываемым данным. Ниже описаны некоторые настраиваемые параметры качества печати.

Печать цветных документов в монохромном режиме

Черный цвет, получаемый при печати в монохромном режиме, воспроизводится более отчетливо, чем при цветной печати.

Разделение данных печати по системе CMYK и печать только в указанном цвете

Обычно при цветной печати используются все четыре цвета (CMYK). Если вы не хотите использовать некоторые цвета, можно запретить их использование и печатать только с помощью остальных цветов.

Экономия тонера при печати (печать в режиме Economy Color)

Можно экономить тонер, распечатывая документы с пониженным потреблением тонера. Расход тонера зависит от распечатываемого объекта (текст, линия или рисунок).

Изменение способа печати изображений

Можно выбирать между вариантами печати, при которых приоритет отдается качеству печати или скорости печати. Чем больше разрешение изображений, тем больше времени занимает печать.

Изменение параметров сглаживания

Шаблоном сглаживания называется набор точек, используемых для моделирования цвета или оттенков изображения. При изменении параметров сглаживания меняются и характеристики изображения. Можно выбрать шаблон, соответствующий особенностям распечатываемого изображения.

Изменение параметров профилирования цвета

Можно выбрать образец цветового профилирования для корректировки цветовых оттенков согласно цветам, отображаемым на экране компьютера.

Цвета на экране компьютера создаются за счет смешения трех цветов (режим RGB), при печати же используется четыре цвета (режим CMYK), поэтому перед началом печати необходимо выполнить конвертацию цветов. Если не выполнить корректировку, то отпечатанное изображение будет отличаться от того, которое отображается на экране компьютера.

Печать серых изображений в режиме черного и CMYK

Вместо использования всех четырех тонеров в режиме CMYK, черные или серые участки рисунка можно печатать только черным тонером. По сравнению с использованием четырех тонеров CMYK изображение, отпечатанное черным тонером, выглядит более гладким и чистым.

Использование функции ICM (соответствие цветов изображений)

Чтобы при печати на бумаге воспроизводить цвета, максимально близкие к отображаемым на экране компьютера, можно использовать функцию Windows ICM.

Для использования этой функции на компьютер необходимо добавить цветовой профиль. Цветовой профиль можно найти в папке ICM, которая находится на компакт-диске с драйверами принтера. Чтобы найти сведения о добавлении цветового профиля, задайте поиск в справочной системе Windows по ключевым словам "цветовой профиль" и просмотрите выведенные результаты.

Примечание

- Некоторые из описанных выше функций могут быть недоступны для определенных типов драйвера принтера или операционной системы. Для получения подробных сведений см. справку драйвера принтера.

Функции, связанные с выводом на печать

Можно указать форму отпечатков согласно своим потребностям. В этом разделе описаны некоторые параметры, которые можно указать.

Печать нескольких комплектов документа

Можно распечатать несколько комплектов одного и того же документа.

Сортировка вывода по партиям документов

Можно распечатывать полные комплекты многостраничного документа по одному (P1, P2, P1, P2 ...). Если эта функция не используется при печати нескольких комплетов, распечатываемые документы выводятся постраничными партиями (P1, P1, P2, P2 ...). Эта функция может быть полезной, например, при изготовлении презентационных материалов.

Изменение ориентации или поворот рисунка.

Можно изменить ориентацию изображения на книжную или альбомную. Можно также повернуть изображение на 180 градусов. Используйте поворот, чтобы предотвратить печать перевернутого изображения на бумаге, верх и низ которой заранее определены (например, на бланках).

Печать нескольких страниц на одном листе

Можно печатать несколько страниц на одном листе бумаги.

При использовании этой функции происходит автоматический выбор коэффициента уменьшения в зависимости от формата бумаги и количества страниц, которые нужно разместить на каждом листе.

Печать на обеих сторонах бумаги (дуплексная печать)

Можно печатать на обеих сторонах бумаги.

Уменьшение или увеличение документа

Документы можно уменьшать или увеличивать с указанным коэффициентом от 25 % до 400 % с шагом 1 %. Можно также задать автоматическое уменьшение или увеличение с учетом размеров указанного формата бумаги. Эта функция может быть полезной, например, при печати интернет-страниц.

При выборе варианта [Доступна бумага больш.размера] документы формата A3/11 × 17/B4/8K могут быть масштабированы до размеров, поддерживаемых аппаратом, что обеспечивает возможность их печати.

Запрет печати чистых страниц

Если в печатном задании содержатся чистые страницы, можно запретить их печать.

Обратите внимание, что эта настройка имеет более высокий приоритет, чем [Печать пустой стр.] в настройках функции принтера на панели управления.

Печать на обложке

В задание печати можно добавить обложку.

Можно оставить обложку чистой, а можно распечатать на обложке первую страницу документа. Если обложка введена в задание дуплексной печати, возможна печать и на обратной стороне обложки.

Бумага для обложки может быть такой же, как для остальных страниц, а может отличаться от них.

Печать на бумаге нестандартного формата

Можно печатать на бумаге нестандартного формата, определив формат бумаги как нестандартный и указав ее размеры.

Для настройки нестандартного формата бумаги выберите [Пользовательские форматы бумаги] в списке [Размер документа:], а затем нажмите кнопку [Пользовательские форматы бумаги...] в нижней части диалогового окна для настройки формата бумаги.

Наложение текста на отпечатки (водяной знак)

Можно наносить на распечатываемые страницы водяные знаки. Предоставляются некоторые образцы водяных знаков. Можно создавать и собственные водяные знаки.

Примечание

- Некоторые из описанных выше функций могут быть недоступны для определенных типов драйвера принтера или операционной системы. Для получения подробных сведений см. справку драйвера принтера.

4. Копирование оригиналов

Экран режима копира

В этом разделе приведены сведения об экране аппарата, работающего в режиме копирования.

По умолчанию при включении аппарата отображается экран копира.

Если на дисплее отображается экран сканера или факса, нажмите клавишу [Копия] на панели управления, чтобы перейти к экрану копира.

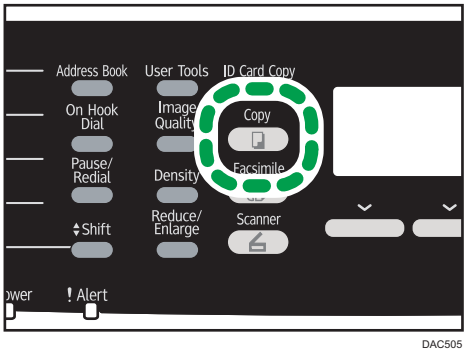

DAC505

Экран в режиме ожидания

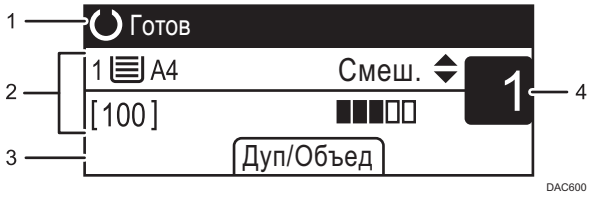

DAC600

1. **Текущее состояние аппарата или сообщения**

   Отображается текущее состояние аппарата или сообщения.

2. **Текущие настройки**

   Отображаются следующие настройки: выбранный в данное время лоток, коэффициент масштабирования и параметры сканирования.

3. **Пункты клавиш выбора**

   Отображение функций, которые можно использовать, нажимая соответствующие клавиши выбора.

4. **Количество копий**

   Отображается текущее количестов копий. Количество копий можно изменить с помощью цифровых клавиш.

Примечание

- Стартовый режим можно указать с помощью пункта [Приоритет функций] в меню [Инструменты администратора]. Для получения подробных сведений см. стр. 252 "Настройки администратора".

Базовые операции

Важно

- Если оригиналы размещаются и в устройстве АПД, и на стекле экспонирования, то оригиналы в устройстве АПД получают приоритет перед оригиналами, размещаемыми на стекле экспонирования.

1. **Нажмите клавишу [Копия].**

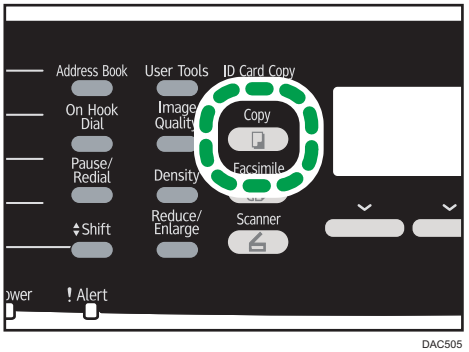

DAC505

2. **Поместите оригинал на стекло экспонирования или в АПД.**

   Для получения подробных сведений о размещении оригиналов см. стр. 90 "Размещение оригиналов".

   При необходимости задайте расширенные параметры фотокопии.

3. **Чтобы сделать несколько копий, укажите необходимое количество копий с помощью цифровых клавиш.**

4. **Нажмите клавишу [Пуск в ч/б режиме] или [Пуск в цвет.режиме].**

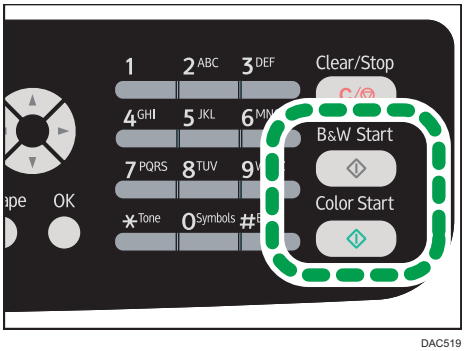

DAC519

   Чтобы выполнять черно-белые фотокопии, нажмите клавишу [Пуск в ч/б режиме].

   Чтобы выполнять цветные фотокопии, нажмите клавишу [Пуск в цвет.режиме].

Примечание

- Максимальное количество копий составляет 99.

- Можно изменить лоток для текущего заданиия печати с помощью клавиш [▲] и [▼]. Если установлен лоток 2, можно задать автоматическое переключение между лотками согласно формату бумаги (A4 или Letter).
- Лоток для бумаги, используемый для печати копий, можно выбрать в блоке [Выбрать бумагу] в меню параметров копирования. Если на аппарате задано автоматическое переключение между лотками 1 и 2 в зависимости от формата бумаги в этой настройке, можно указать лоток для первоочередного использования в блоке [Приоритет лотка для бумаги] меню параметров бумаги для лотка. Для получения подробных сведений о параметре [Выбрать бумагу] см. стр. 217 "Параметры функции копира". Для получения подробных сведений о параметре [Приоритет лотка для бумаги] см. стр. 239 "Параметры лотка для бумаги".
- Если выполняется несколько копий многостраничного документа, можно выбрать вывод копий в отсортированные комплекты или в постраничные пакеты. Для этого следует использовать блок [Сортировка] в меню параметров системы. Функцию [Сортировка] нельзя использовать для обходного лотка. Для получения подробных сведений о пункте [Сортировка] см. стр. 217 "Параметры функции копира".
- Если происходит замятие бумаги, печать прекращается после печати текущей страницы. После удаления замятой бумаги печать автоматически возобновляется с замятой страницы.
- Если при сканировании в устройстве АПД произошло замятие бумаги, копирование немедленно прекращается. В этом случае копирование оригиналов возобновляется с замятой страницы. Для получения подробных сведений по извлечению замятой бумаги см. стр. 327 "Извлечение замятой бумаги".

Отмена копирования

При сканировании оригинала

Если копирование отменить в процессе сканирования оригинала, копирование немедленно прерывается, и печать копий не выполняется.

Если в устройстве АПД находятся оригиналы, сканирование немедленно прекращается, и все оригиналы выводятся.

Во время печати

Если происходит отмена копирования во время печати, процесс фотокопирования прекращается после печати текущей страницы.

Чтобы отменить копирование, выполните следующую процедуру.

1. **Нажмите клавишу [Копия].**

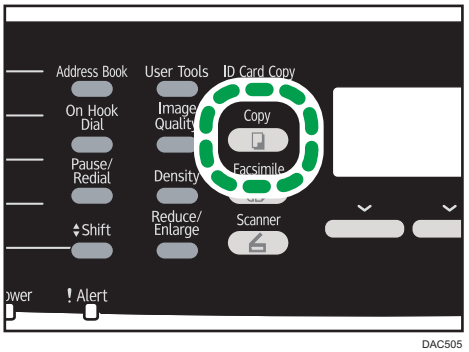

DAC505

2. **Нажмите клавишу [Clear/Stop].**

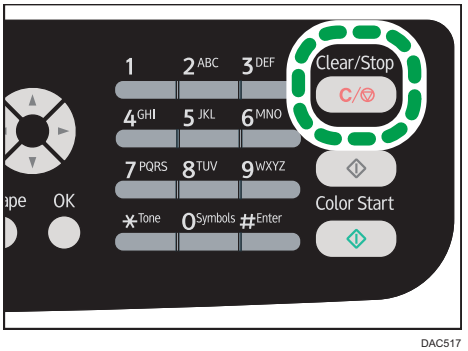

DAC517

4

Выполнение увеличенных или уменьшенных копий

Существует два способа указания коэффициента масштабирования: с использованием заранее заданного коэффициента или путем указания пользовательского коэффициента в ручном режиме.

Заранее заданный коэффициент

DAC578

Регион А (главным образом страны Европы и Азии)

50%, 71%, 82%, 93%, 122%, 141%, 200%, 400%

Регион Б (главным образом страны Северной Америки)

50%, 65%, 78%, 93%, 129%, 155%, 200%, 400%

Пользовательский коэффициент

CES106

От 25 % до 400 % с шагом 1 %.

Задание увеличения или уменьшения

1. **Нажмите клавишу [Уменьшить/Увеличить].**

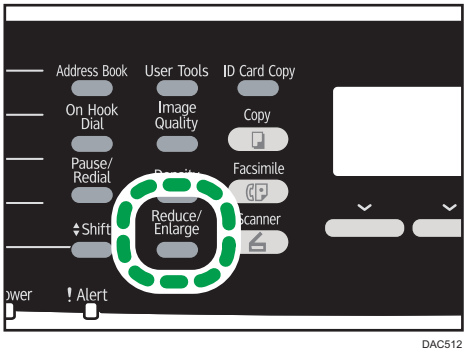

2. **Нажмите [Уменьш.], [Увелич.] или [Масштаб].**

   Для [Уменьш.] или [Увелич.] используйте клавиши [▲], [▼], [◀] и [▶] для настройки желаемого коэффициента. Для настройки необходимого соотношения [Масштаба] используйте цифровые клавиши.

3. **Нажмите клавишу [OK].**

Примечание

- Можно изменить настройку по умолчанию [Уменьш./Увеличить] таким образом, чтобы аппарат всегда выполнял фотокопии с указанным коэффициентом масштабирования. Для получения подробных сведений см. стр. 217 "Параметры функции копира".
- Временные настройки задания сбрасываются в следующих случаях:
  - Если ввод данных не последовал в течение времени, указанного с помощью параметра [Таймер автосброса системы], при отображении начального экрана. Для получения подробных сведений см. стр. 252 "Настройки администратора".
  - При нажатии клавиши [Clear/Stop] во время отображения исходного экрана.
  - При смене режима работы аппарата.
  - При отключении электропитания.
  - При изменении настройки аппарата по умолчанию для таких же значений.

Копирование односторонних оригиналов в режиме двусторонней и объединенной печати

В этом разделе описывается процесс объединения и печати нескольких страниц (две или четыре страницы) на одной или обеих сторонах бумаги.

Важно

- Эта функция доступна только при размещении оригинала в АПД, а не при использовании стекла экспонирования.
- Для использования функции объединенного копирования формат бумаги для печати копий должен быть задан как A4, Letter или Legal.
- Для использования функции двустороннего копирования формат бумаги для печати копий должен быть задан как A4, B5 JIS, Legal, Letter, Executive, 8 × 13, $8^1/_2$ × 13, Folio или 16K.
- Бумага для двустороннего копирования подается из лотка 1 или 2, но не из обходного лотка.
- Для двустороннего копирования используется бумага следующих типов: тонкая, обычная, средней плотности, переработанная, цветная, с напечатанным изображением и перфорированная.

Существует несколько режимов копирования. Выберите режим копирования согласно используемому оригиналу и требуемому выводу копий.

Объединенное копирование с одной стороны

В этом режиме две или четыре страницы оригинала объединяются и печатаются на одной стороне бумаги.

- 1ст. 2ор.->Об. 2на1 1ст.

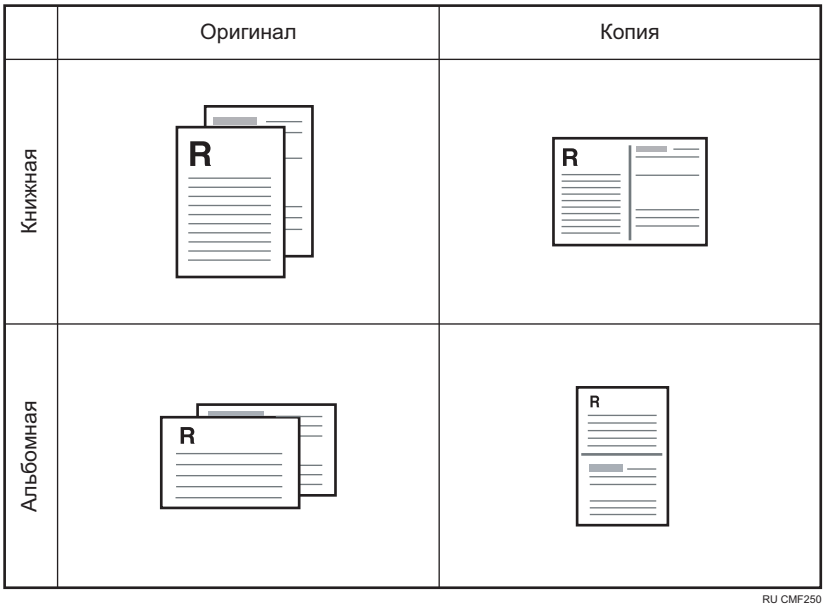

- 1ст. 4ор.->Об. 4на1 1ст.

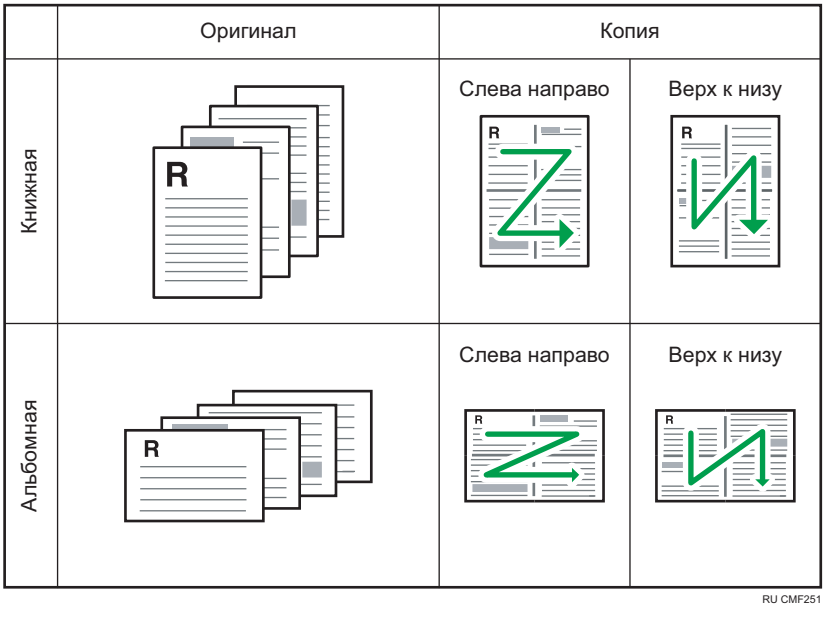

Объединенное копирование на обеих сторонах

В этом режиме многостраничные оригиналы объединяются и печатаются на обеих сторонах бумаги.

- 1ст. 4ор.->Об. 2на1 2ст.

	Оригинал	Копия	
Книжная		Верх к верху	Верх к низу
Альбомная		Верх к верху	Верх к низу

CMF254

- 1ст. 8ор.->Об. 4на1 2ст.

	Оригинал	Копия	
Книжная		Слева направо, Верх к верху	Слева направо, Верх к низу
		Верх к низу, Верх к верху	Верх к низу, Верх к низу

RU CMF256

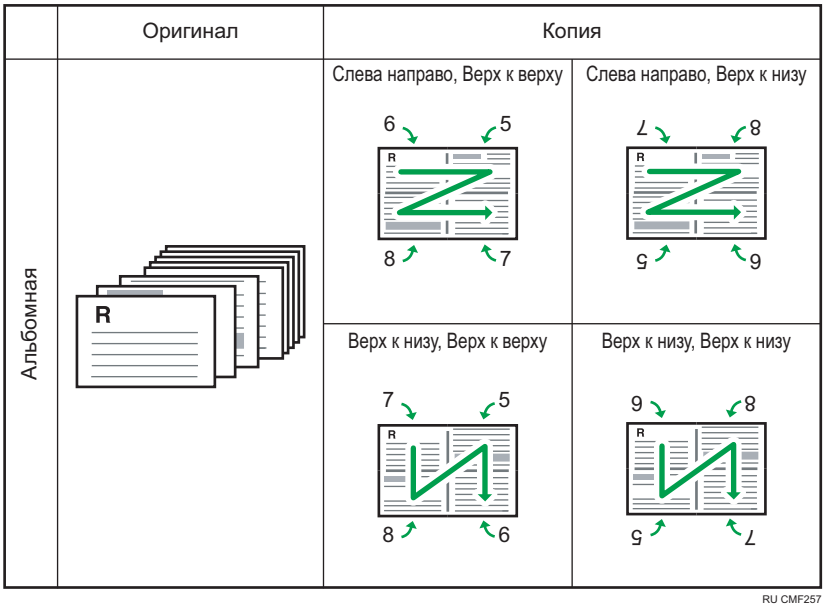

Двустороннее копирование: 2-стор.ориг.->2-стор.копия

В этом режиме односторонние страницы печатаются на обеих сторонах бумаги без объединения.

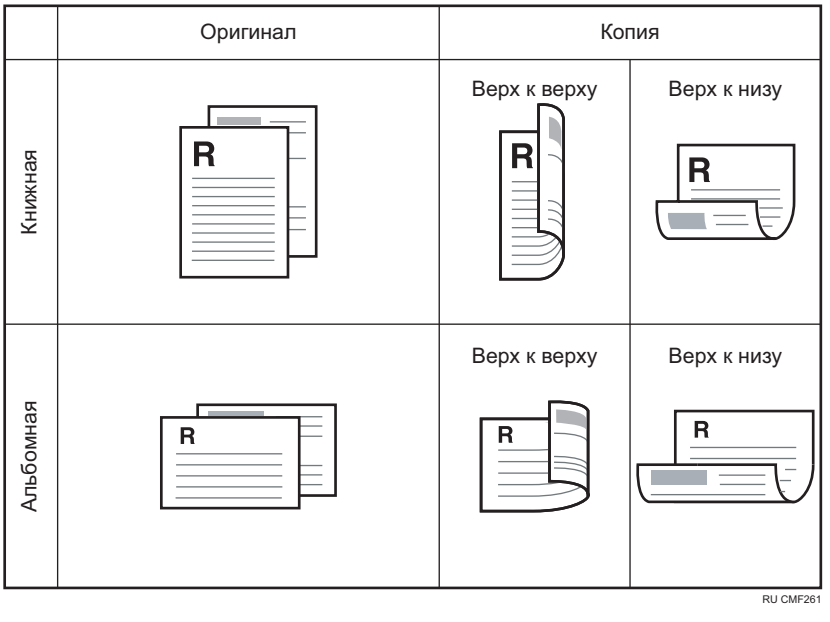

Настройка объединенных и двусторонних копий

1. **Нажмите [Дуп/Объед].**

2. **С помощью клавиш [▲] и [▼] выберите режим копирования, затем нажмите клавишу [OK].**
3. **С помощью клавиш [▲] и [▼] выберите ориентацию и последовательность страниц бумаги, затем нажмите клавишу [[OK]].**
4. **Нажмите клавишу [Выход].**

   На экране будет отображен выбранный режим копирования.

Примечание

- Можно изменить настройку по умолчанию для параметра [Дуплекс/Объедин.] так, чтобы аппарат всегда выполнял фотокопии в режиме объединенного копирования. Для получения подробных сведений см. стр. 217 "Параметры функции копира".
- Настройка объединенного/двустороннего копирования автоматически отключает настройку [Коп.уд.личн.].
- Временные настройки задания сбрасываются в следующих случаях:
  - Если ввод данных не последовал в течение времени, указанного с помощью параметра [Таймер автосброса системы], при отображении начального экрана. Для получения подробных сведений см. стр. 252 "Настройки администратора".
  - При нажатии клавиши [Clear/Stop] во время отображения исходного экрана.
  - При смене режима работы аппарата.
  - При отключении электропитания.
  - При изменении настройки аппарата по умолчанию для таких же значений.

Копирование 2-сторонних оригиналов с 2-сторонней и объединенной печатью (ручное 2-стороннее копирование)

В этом разделе описывается процесс 2-стороннего копирования 2-сторонних оригиналов, копирования двух страниц оригинала на один лист и копирования четырех страниц оригинала на один лист с двумя страницами на каждой стороне.

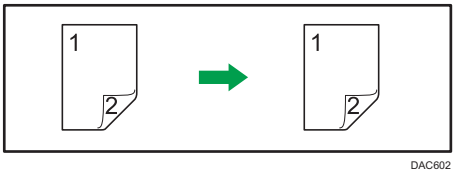

DAC602

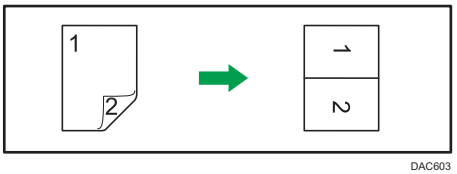

DAC603

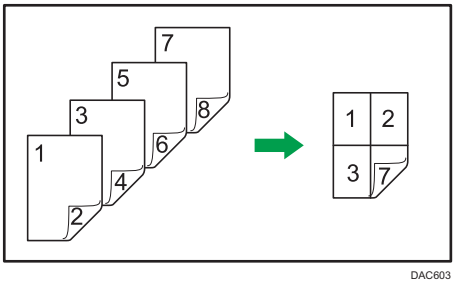

DAC603

Важно

- Режимы [2ст.1ор.->Об.2на1 1ст.], [2ст. 2ор.->Об. 4на1 1ст.], [2стор.ориг.->2-стор.копия], [2ст. 2ор.->Об. 2на1 2ст.] и [2ст. 4ор.->Об. 4на1 2ст.] доступны при использовании АПД, но не при использовании стекла экспонирования.
- Копирование на переднюю и обратную сторону листа следует выполнять в одинаковом цветовом режиме. При попытке копирования в различных режимах подается сигнал тревоги.

Предусмотрено шесть способов ручного 2-стороннего копирования.

2ст. 1ориг.->об. 2на1 1ст.

Копирует один 2-сторонний оригинал на одну сторону листа.

2стор. 2ориг.->об. 4на1 1ст.

Копирует два 2-сторонних оригинала на одну сторону листа.

2-стор.ориг.->2-стор.копия

Печать 2-сторонних копий 2-сторонних оригиналов.

2ст. 2ор.->Об. 2на1 2ст.

Копирование обеих сторон одного 2-стороннего оригинала на одну сторону листа и обеих сторон другого 2-стороннего оригинала на другую сторону листа.

2ст. 4ор.->Об. 4на1 2ст.

Копирует четыре 2-сторонних оригинала на один лист, по четыре страницы на сторону.

Режим 2-ст.сканир. вручную

Выберите этот режим для выполнения двустороннего копирования на стекле экспонирования.

Ручное 2-стороннее копирование с использованием АПД

Важно

- Убедитесь, что на лицевой и оборотной сторонах всех листов будет отпечатано одинаковое число страниц. В противном случае задание сбросится.

1. **Нажмите [Дуп/Объед].**
2. **С помощью клавиш [▲] и [▼] выберите режим копирования, затем нажмите клавишу [OK].**
3. **С помощью клавиш [▲] и [▼] выберите ориентацию и последовательность страниц бумаги, затем нажмите клавишу [[OK]].**
4. **Поместите все 2-сторонние оригиналы в устройство АПД передней стороной вверх.**
5. **Нажмите клавишу [Пуск в ч/б режиме] или [Пуск в цвет.режиме].**
6. **После обработки всех оригиналов поместите их в устройство АПД передней стороной вниз.**
7. **Еще раз нажмите клавишу [Пуск в ч/б режиме] или [Пуск в цвет.режиме].**

   Используйте один и тот же режим (цветной или монохромный) для обеих сторон.

   После сканирования всех страниц запускается копирование.

Примечание

- После размещения оригиналов нажмите клавишу [Пуск в ч/б режиме] или [Пуск в цвет.режиме] в течение времени, заданного в [Таймер автосброса системы]. В противном случае это задание будет отменено. Для получения подробных сведений см. стр. 252 "Настройки администратора".
- Если в процессе сканирования оригиналов память заполнится, задание будет отменено.

Ручное 2-стороннее копирование с использованием стекла экспонирования

Важно

- При печати нечетного количества страниц в режиме [Режим 2-ст.сканир. вручную] последняя страница не печатается. В этом случае последнюю страницу можно распечатать, установив для параметра [Дуп/Объед] значение [Выкл.].

1. **Нажмите [Дуп/Объед].**
2. **С помощью клавиш [▲] и [▼] выберите пункт [Режим 2-ст.сканир. вручную], затем нажмите клавишу [OK].**
3. **Поместите оригинал на стекло экспонирования лицевой стороной вниз, а обратной стороной к задней части машины.**

   Размещайте оригиналы один за другим.
4. **Нажмите клавишу [Пуск в ч/б режиме] или [Пуск в цвет.режиме].**
5. **После отображения сообщения "Пом.тылн.стор., нжм.Пуск" поместите оригинал на стекло экспонирования тыльной стороной вниз.**
6. **Еще раз нажмите клавишу [Пуск в ч/б режиме] или [Пуск в цвет.режиме].**

   Используйте один и тот же режим (цветной или монохромный) для обеих сторон.

Примечание

- После размещения оригиналов нажмите клавишу [Пуск в ч/б режиме] или [Пуск в цвет.режиме] в течение времени, заданного в [Таймер автосброса системы]. В противном случае это задание будет отменено. Для получения подробных сведений см. стр. 252 "Настройки администратора".
- При использовании функции сортировки данная функция недоступна.

Копирование обеих сторон удостоверения личности на одну сторону листа бумаги

В этом разделе описано копирование лицевой и оборотной сторон удостоверения личности или иного небольшого документа на одну сторону листа бумаги.

Важно

- Эта функция доступна только в том случае, если оригинал копируется с помощью стекла экспонирования, а не с помощью устройства АПД.
- Чтобы использовать эту функцию, необходимо применять для распечатки бумагу формата A4 или Letter.

Формат бумаги для печати	Формат бумаги для сканирования
A4	A5 (148×210 мм)
Letter	Half Letter (140×216 мм)

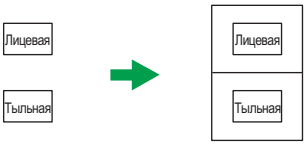

RU CES165

Копирование удостоверения личности

1. **Нажмите клавишу [Копирование удостоверения личности].**

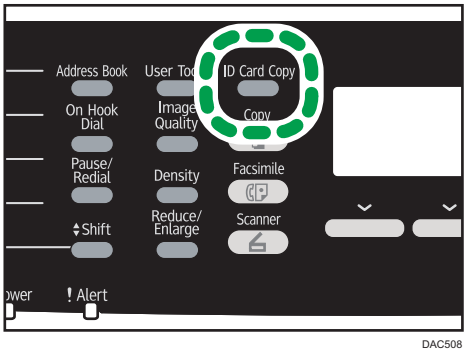

DAC508

Чтобы использовать клавишу [Копия удостоверения личности] для установки режима копирования удостоверения личности для текущего задания, [Краткий путь к функции] должен быть установлен через настройки администратора на [Режим копир. уд.личности].

Если режим копирования удостоверений не включается даже после нажатия клавиши [Копия удостоверения личности], установите параметр [Краткий путь к функции] на [Режим копир. уд.личности], затем еще раз нажмите клавишу [Копия удостоверения личности].

Для получения подробных сведений о параметре [Краткий путь к функции] см. стр. 252 "Настройки администратора".

2. **Поместите оригинал на стекло экспонирования лицевой стороной вниз, а обратной стороной к задней части машины.**

   Размещайте оригинал в центре области сканирования A5/Half Letter.

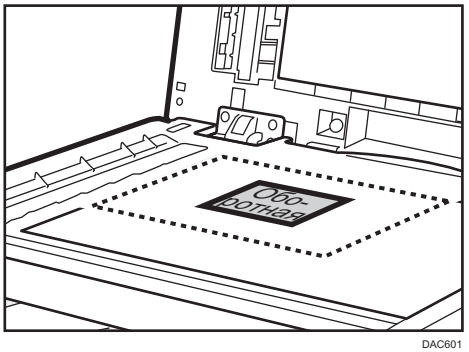

DAC601

3. **Нажмите клавишу [Пуск в ч/б режиме] или [Пуск в цвет.режиме].**

   На экране появится сообщение с предложением поместить оригинал на стекло экспонирования обратной стороной вниз.

4. **Поместите оригинал на стекло экспонирования обратной стороной вниз, а лицевой стороной к задней части аппарата; затем еще раз нажмите клавишу [Пуск в ч/б режиме] или [Пуск в цвет.режиме].**

   Используйте один и тот же режим (цветной или монохромный) для обеих сторон.

Примечание

- После загрузки оригиналов нажмите клавишу [Пуск в ч/б режиме] или [Пуск в цвет.режиме] в течение времени, заданного в [Таймер автосброса системы]. В противном случае это задание будет отменено. Для получения подробных сведений см. стр. 252 "Настройки администратора".
- Независимо от коэффициента увеличения или уменьшения, установленного на аппарате, копирование удостоверения личности всегда выполняется в масштабе 100 %.
- Временные настройки задания сбрасываются в следующих случаях:
  - Если ввод данных не последовал в течение времени, указанного с помощью параметра [Таймер автосброса системы], при отображении начального экрана. Для получения подробных сведений см. стр. 252 "Настройки администратора".

- При нажатии клавиши [Clear/Stop] во время отображения исходного экрана.
- При смене режима работы аппарата.
- При отключении электропитания.
- При изменении настройки аппарата по умолчанию для таких же значений.

Настройка параметров сканирования

В этом разделе описан процесс настройки плотности и качества сканирования для текущего задания.

Регулировка плотности изображения

Существует пять уровней плотности изображения. Чем выше уровень плотности, тем темнее распечатываемое изображение.

1. **Нажмите клавишу [Density].**

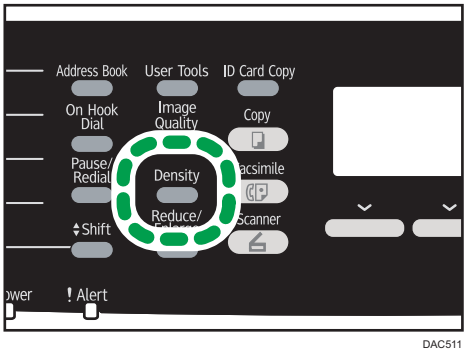

2. **С помощью клавиш [◀] или [▶] выберите желаемый уровень плотности, затем нажмите клавишу [OK].**

Примечание

- Можно изменить настройку параметра [Плотность] по умолчанию так, чтобы копии всегда выполнялись при заданном уровне плотности. Для получения подробных сведений см. стр. 217 "Параметры функции копира".
- Временные настройки задания сбрасываются в следующих случаях:
  - Если ввод данных не последовал в течение времени, указанного с помощью параметра [Таймер автосброса системы], при отображении начального экрана. Для получения подробных сведений см. стр. 252 "Настройки администратора".
  - При нажатии клавиши [Clear/Stop] во время отображения исходного экрана.
  - При смене режима работы аппарата.
  - При отключении электропитания.
  - При изменении настройки аппарата по умолчанию для таких же значений.

Выбор типа документа согласно оригиналу

Существует три типа документов:

Смеш.

Выберите этот вариант, если оригинал содержит и текст, и фотографии (рисунки).

Текст

Выберите этот тип, если оригинал содержит только текст, без фотографий и рисунков.

Фото

Выберите этот тип, если оригинал содержит только фотографии и рисунки. Используйте этот режим для следующих типов оригиналов:

- Фотографии
- Страницы, которые целиком (или большей частью) состоят из фотографий или рисунков, например страницы журналов.

Указание типа оригинала

1. **Нажмите клавишу [Качество изображения].**

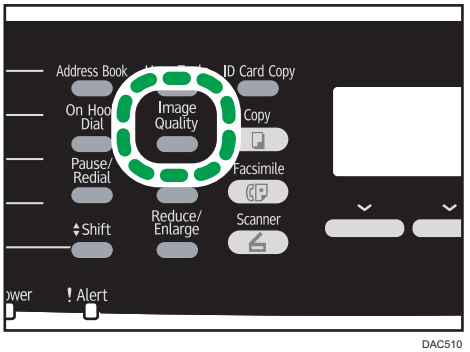

DAC510

2. **С помощью клавиш [▲] или [▼] выберите желаемый тип документа и нажмите клавишу [OK].**

Примечание

- Можно изменить значение параметра [Тип оригинала] по умолчанию так, чтобы всегда выполнять копии с настройкой на заданный тип документа. Для получения подробных сведений см. стр. 217 "Параметры функции копира".
- Временные настройки задания сбрасываются в следующих случаях:
  - Если ввод данных не последовал в течение времени, указанного с помощью параметра [Таймер автосброса системы], при отображении начального экрана. Для получения подробных сведений см. стр. 252 "Настройки администратора".

- При нажатии клавиши [Clear/Stop] во время отображения исходного экрана.
- При смене режима работы аппарата.
- При отключении электропитания.
- При изменении настройки аппарата по умолчанию для таких же значений.

5. Сканирование оригиналов

Экран режима сканера

В этом разделе приведены сведения об экране аппарата в режиме сканирования.

По умолчанию при включении аппарата отображается экран копира. Если на дисплее отображается экран копира или факса, для перехода в режим сканирования нажмите клавишу [Сканер].

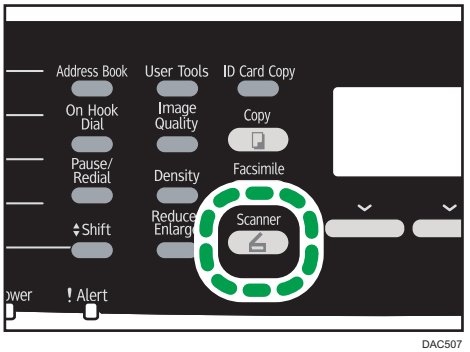

Экран в режиме ожидания

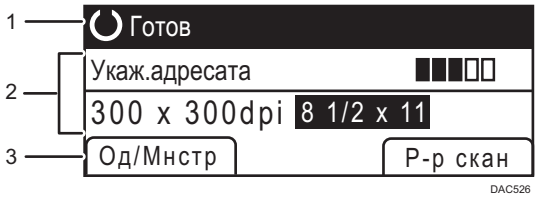

1. **Текущее состояние аппарата или сообщения**

   Отображается текущее состояние аппарата или сообщения.

2. **Текущие настройки**

   Отображаются текущий режим и параметры сканирования.

   - Если отображается надпись "Укаж.адресата":

     можно использовать функции сканирования с отправкой по электронной почте, на FTP или в папку.

   - Если отображается надпись "Сохр.скан.дан.на USB":

     к аппарату подключен USB-накопитель - можно использовать функцию Scan to USB.

3. **Пункты клавиш выбора**

   Отображение функций, которые можно использовать, нажимая соответствующие клавиши выбора.

Примечание

- Режим, в который аппарат по умолчанию переходит после включения электропитания, можно указать с помощью параметра [Приоритет функций] в меню [Инструменты администратора]. О параметре [Приоритет функций] см. стр. 252 "Настройки администратора".

Регистрация адресатов для отправки отсканированных файлов

В этом разделе описан процесс регистрации адресатов сканирования в адресной книге. Чтобы отправить файлы с отсканированными изображениями по адресу электронной почты (функция Scan to E-mail), на сервер FTP (функция Scan to FTP) или в общую папку на компьютере в сети (функция Scan to Folder), сначала необходимо зарегистрировать адресата в адресной книге с помощью Web Image Monitor.

Важно

- **Данные, хранящиеся в адресной книге, могут быть повреждены или утеряны. Производитель аппарата не несет ответственности за ущерб, являющийся следствием утраты данных. Необходимо периодически создавать резервные копии файлов адресной книги.**
- **В зависимости от настроек сети при использовании функций Scan to FTP и Scan to Folder может потребоваться указать правильные имя пользователя и пароль в сведениях об адресате. В таких случаях после регистрации адресатов проверьте правильность ввода имени пользователя и пароля. Для этого отправьте этим адресатам тестовые документы, нажав [Проверка соединения].**

В адресной книге можно сохранить до 100 записей, включая 20 записей набора одним нажатием.

Адресатов, зарегистрированных в качестве адресатов набора 1 нажатием, можно выбрать одним нажатием соответствующей кнопки.

1. **Запустите веб-браузер и получите доступ к аппарату, указав его IP-адрес.**
2. **Нажмите клавиши [Адресат набора 1 нажатием] или [Адресат сканирования].**
3. **В списке [Тип адресата] выберите [Адрес эл.почты], [FTP] или [Папка].**
4. **Введите необходимые данные.**

   Данные, которые необходимо ввести, зависят от типа адресата. Для получения подробной информации см. приведенные ниже таблицы.
5. **При необходимости введите пароль администратора.**
6. **Нажмите [Применить].**
7. **Закройте веб-браузер.**

Настройки функции сканирования по электронной почте

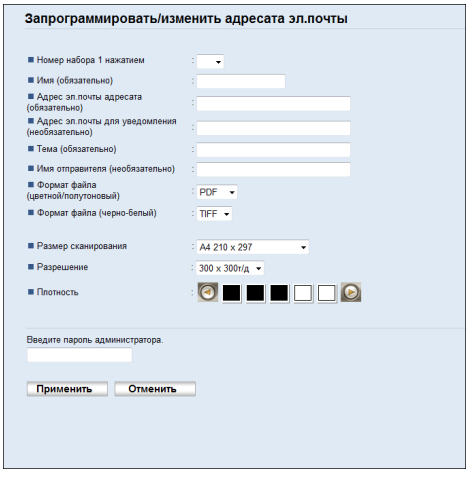

Параметр	Параметр	Описание
Номер набора 1 нажатием	Дополнительно	Выберите этот параметр, если для адресата настраивается запись набора одним нажатием.
Наименование	Обязательно	Имя адресата. Указанное в этом поле имя отображается на экране во время выбора адресата сканирования. Может содержать до 16 символов.
Адрес эл.почты адресата	Обязательно	Адрес электронной почты адресата. Может содержать до 64 символов.
Адрес эл.почты для уведомления	Дополнительно	Адрес электронной почты, по которому отправляется уведомление по завершении передачи. Может содержать до 64 символов.
Тема	Обязательно	Тема сообщения электронной почты. Может содержать до 64 символов.
Имя отправителя	Дополнительно	Имя отправителя сообщения электронной почты. Указанное здесь имя будет отображаться в поле "От" или аналогичном поле почтовой программы получателя. Может содержать до 32 символов.

Параметр	Параметр	Описание
Формат файла (цветной/полутоновый)	Обязательно	Формат файла с отсканированным изображением, когда выполняется цветное сканирование. Можно выбрать вариант PDF или JPEG. Документ в формате PDF может содержать несколько страниц; документ в формате JPEG может состоять только из одной страницы.
Формат файла (черно-белый)	Обязательно	Формат файла с отсканированным изображением, когда выполняется черно-белое сканирование. Можно выбрать вариант PDF или TIFF. Документы обоих форматов могут состоять из нескольких страниц.
Размер сканирования	Дополнительно	Выберите формат сканируемых оригиналов среди вариантов A5, B5, A4, Executive, Half Letter, Letter, Legal, или укажите нестандартный формат. Если выбран нестандартный формат, выберите вариант [мм] или [дюйм] и укажите ширину и длину листа бумаги.
Разрешение	Дополнительно	Разрешение сканирования можно выбрать среди вариантов 100×100, 150×150, 200×200, 300×300, 400×400 и 600×600 dpi.
Плотность	Дополнительно	Укажите плотность изображения с помощью правой и левой кнопок. Эти кнопки увеличивают или уменьшают плотность изображения с каждым шагом до 5.

Настройки функции сканирования на FTP

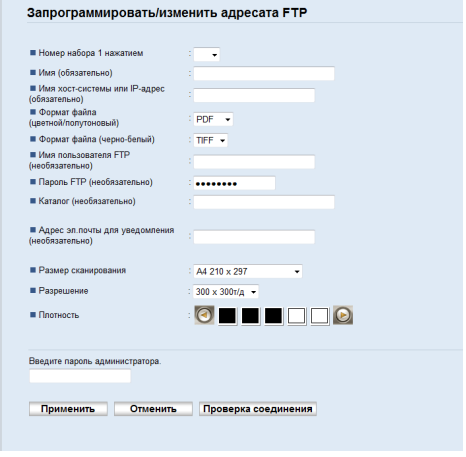

5

Параметр	Параметр	Описание
Номер набора 1 нажатием	Дополнительно	Выберите этот параметр, если для адресата настраивается запись набора одним нажатием.
Наименование	Обязательно	Имя адресата. Указанное в этом поле имя отображается на экране во время выбора адресата сканирования. Может содержать до 16 символов.
Имя хост-системы или IP-адрес	Обязательно	Имя или IP-адрес сервера FTP. Может содержать до 64 символов.
Формат файла (цветной/полутоновый)	Обязательно	Формат файла с отсканированным изображением, когда выполняется цветное сканирование. Можно выбрать вариант PDF или JPEG. Документ в формате PDF может содержать несколько страниц; документ в формате JPEG может состоять только из одной страницы.
Формат файла (черно-белый)	Обязательно	Формат файла с отсканированным изображением, когда выполняется черно-белое сканирование. Можно выбрать вариант PDF или TIFF. Документы обоих форматов могут состоять из нескольких страниц.
Имя пользователя FTP	Дополнительно	Имя пользователя для регистрации на сервере FTP. Может содержать до 32 символов.

Параметр	Параметр	Описание
Пароль FTP	Дополнительно	Пароль для регистрации на сервере FTP. Может содержать до 32 символов.
Каталог	Дополнительно	Имя каталога на сервере FTP, в котором сохраняются файлы отсканированных изображений. Может содержать до 64 символов.
Адрес эл.почты для уведомления	Дополнительно	Адрес электронной почты, по которому отправляется уведомление по завершении передачи. Может содержать до 64 символов.
Размер сканирования	Дополнительно	Выберите формат сканируемых оригиналов среди вариантов A5, B5, A4, Executive, Half Letter, Letter, Legal, или укажите нестандартный формат. Если выбран нестандартный формат, выберите вариант [мм] или [дюйм] и укажите ширину и длину листа бумаги.
Разрешение	Дополнительно	Разрешение сканирования можно выбрать среди вариантов 100×100, 150×150, 200×200, 300×300, 400×400 и 600×600 dpi.
Плотность	Дополнительно	Укажите плотность изображения с помощью правой и левой кнопок. Эти кнопки увеличивают или уменьшают плотность изображения с каждым шагом до 5.
Тест соединения	-	Проверка соединения выполняется для проверки существования указанного FTP-сервера.

Настройки функции сканирования в папку

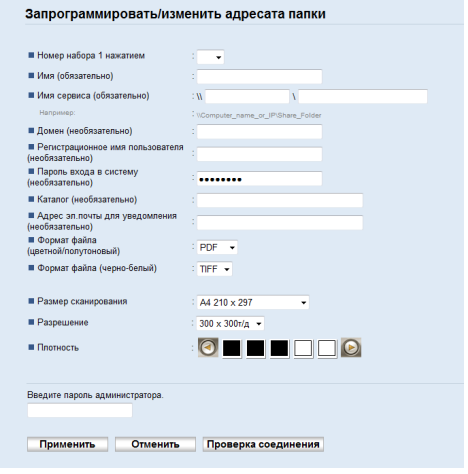

5

Параметр	Параметр	Описание
Номер набора 1 нажатием	Дополнительно	Выберите этот параметр, если для адресата настраивается запись набора одним нажатием.
Наименование	Обязательно	Имя адресата. Указанное в этом поле имя отображается на экране во время выбора адресата сканирования. Может содержать до 16 символов.
Имя сервиса	Обязательно	Путь к каталогу, в котором будут сохраняться файлы отсканированных изображений. Состоит из IP-адреса или названия компьютера-адресата (может содержать до 64 символов) и названия общей папки (может содержать до 32 символов).
Домен	Дополнительно	Если целевой компьютер входит в домен Active Directory, укажите имя этого домена. Может содержать до 15 символов.
Регистрационное имя пользователя	Дополнительно	Имя пользователя для регистрации на целевом компьютере. Может содержать до 32 символов.
Пароль входа в систему	Дополнительно	Пароль для регистрации на целевом компьютере. Может содержать до 32 символов.
Каталог	Дополнительно	Каталог в общей папке для хранения файлов отсканированных изображений. Может содержать до 64 символов.

Параметр	Параметр	Описание
Адрес эл.почты для уведомления	Дополнительно	Адрес электронной почты, по которому отправляется уведомление по завершении передачи. Может содержать до 64 символов.
Формат файла (цветной/полутоновый)	Обязательно	Формат файла с отсканированным изображением, когда выполняется цветное сканирование. Можно выбрать вариант PDF или JPEG. Документ в формате PDF может содержать несколько страниц; документ в формате JPEG может состоять только из одной страницы.
Формат файла (черно-белый)	Обязательно	Формат файла с отсканированным изображением, когда выполняется черно-белое сканирование. Можно выбрать вариант PDF или TIFF. Документы обоих форматов могут состоять из нескольких страниц.
Размер сканирования	Дополнительно	Выберите формат сканируемых оригиналов среди вариантов A5, B5, A4, Executive, Half Letter, Letter, Legal, или укажите нестандартный формат. Если выбран нестандартный формат, выберите вариант [мм] или [дюйм] и укажите ширину и длину листа бумаги.
Разрешение	Дополнительно	Разрешение сканирования можно выбрать среди вариантов 100×100, 150×150, 200×200, 300×300, 400×400 и 600×600 dpi.
Плотность	Дополнительно	Укажите плотность изображения с помощью правой и левой кнопок. Эти кнопки увеличивают или уменьшают плотность изображения с каждым шагом до 5.
Тест соединения	-	Проверка соединения выполняется для проверки наличия указанной общей папки.

Примечание

- Для отправки файлов по электронной почте необходимо надлежащим образом настроить параметры SMTP и DNS. Для получения подробных сведений о настройке служб SMTP и DNS см. стр. 283 "Вкладка "DNS"" и стр. 285 "Вкладка "SMTP"".
- Если используется функция сканирования с отправкой на электронную почту, выберите часовой пояс согласно своему географическому положению для того, чтобы в электронных

сообщениях должным образом отображались дата и время. Для получения подробных сведений о настройке часового пояса см. стр. 285 "Вкладка "SMTP"".

- Чтобы отправить файлы на сервер FTP или компьютер, необходимо правильно указать имя пользователя, пароль и каталог.
- Если используется сеть с сервером DNS, укажите имя компьютера в поле [Имя сервиса] и имя домена, в который входит компьютер, в поле [Домен]. В этом случае с помощью Web Image Monitor также настройте параметры, связанные с DNS.
- Адресат сканирования в папку должен работать в одной из следующих операционных систем: Windows XP/Vista/7/8, Windows Server 2003/2003 R2/2008/2008 R2/2012 или Mac OS X 10.6.
- Адресатов сканирования невозможно зарегистрировать с помощью панели управления.

Изменение адресатов для отправки файлов с отсканированными изображениями

В этом разделе описан процесс изменения сведений о зарегистрированных адресатах.

1. **Запустите веб-браузер и получите доступ к аппарату, указав его IP-адрес.**
2. **Нажмите кнопку [Адресат сканирования].**
3. **Откройте вкладку [Адрес эл.почты], [FTP] или [Папка].**
4. **Выберите запись для изменения, затем нажмите кнопку [Изменить].**
5. **Должным образом измените настройки.**
6. **При необходимости введите пароль администратора.**
7. **Нажмите [Применить].**
8. **Закройте веб-браузер.**

Примечание

- Можно отменить назначение, заданное для кнопки одного нажатия, на странице [Адресат набора 1 нажатием]. Для этого выберите соответствующую запись, нажмите кнопку [Удалить], затем на странице подтверждения нажмите кнопку [Применить].
- Если изменяемый адресат настроен как адресат для пересылки получаемых факсимильных сообщений, аппарат выведет соответствующее уведомление. Для получения подробных сведений о настройке пересылки факсимильных сообщений см. стр. 271 "Вкладка "Факс"".

Удаление адресатов сканирования

В этом разделе описано удаление зарегистрированных адресатов.

1. **Запустите веб-браузер и получите доступ к аппарату, указав его IP-адрес.**

2. **Нажмите кнопку [Адресат сканирования].**
3. **Откройте вкладку [Адрес эл.почты], [FTP] или [Папка].**
4. **Выберите учетную запись для удаления, затем нажмите кнопку [Удалить].**
5. **Убедитесь в том, что выбрана действительно та запись, которую нужно удалить.**
6. **При необходимости введите пароль администратора.**
7. **Нажмите [Применить].**
8. **Закройте веб-браузер.**

Примечание

- Если удаляемый адресат настроен как адресат для пересылки получаемых факсимильных сообщений, аппарат выведет соответствующее уведомление. Если вы удаляете адресата невзирая на предупреждение, придется изменить также настройку пересылки факсимильных сообщений. Для получения подробных сведений о настройке пересылки факсимильных сообщений см. стр. 271 "Вкладка "Факс"".

Базовые операции

Сканирование с помощью панели управления позволяет отправлять файлы с отсканированными изображениями на адрес электронной почты (функция Scan to E-mail), в папку общего доступа на сетевом компьютере (функция Scan to Folder), на сервер FTP (функция Scan to Folder) или на USB-накопитель (функция Scan to USB).

Функции сканирования с отправкой на электронную почту, на FTP и в папку доступны только при наличии сетевого подключения. Для использования функции сканирования с отправкой на USB сетевое подключение не нужно; можно отправлять отсканированные файлы непосредственно на USB-накопитель, подключенный к гнезду в передней части аппарата.

Функции сканирования с отправкой по электронной почте/на FTP/в папку

В этом разделе описываются основные операции, необходимые для отправки файлов отсканированных изображений по электронной почте, на сервер FTP или на компьютер. В зависимости от указанного адресата файл с отсканированным изображением отправляется по электронной почте, на сервер FTP или компьютер.

Важно

- Если оригиналы размещаются и в устройстве АПД, и на стекле экспонирования, то оригиналы в устройстве АПД получают приоритет перед оригиналами, размещаемыми на стекле экспонирования.
- Прежде чем использовать функцию сканирования с отправкой по электронной почте, на FTP или в папку, необходимо зарегистрировать в адресной книге адресата для отправки файлов с отсканированными изображениями с помощью приложения Web Image Monitor. Для получения подробных сведений см. стр. 135 "Регистрация адресатов для отправки отсканированных файлов".
- Если в аппарат вставлен USB-накопитель, то с помощью панели управления можно выполнить только функцию сканирования с отправкой на USB. Убедитесь, что в аппарат не вставлен USB-накопитель.

1. **Поместите оригинал на стекло экспонирования или в АПД.**

   Для получения подробных сведений о размещении оригиналов см. стр. 90 "Размещение оригиналов".

2. **Нажмите [Сканер].**

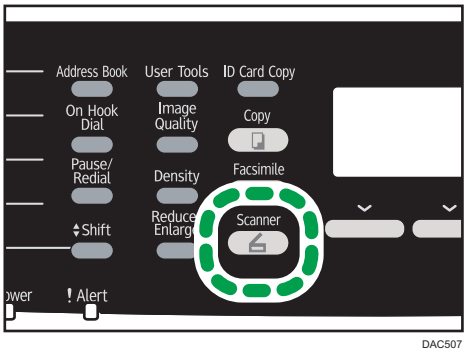

DAC507

3. **Нажмите клавишу [Address Book].**

   В качестве альтернативы можно нажать клавишу [Копия удостоверения личности], если для параметра [Краткий путь к функции] в настройках администратора задано значение [Выбрать адресата сканера]. Нажмите эту клавишу для перехода в меню выбора адресата сканера. Для получения подробных сведений о параметре [Краткий путь к функции] см. стр. 252 "Настройки администратора".

4. **Пролистайте адресную книгу с помощью клавиш [▲] и [▼], затем нажмите клавишу [OK].**

5. **Пролистайте адресную книгу с помощью клавиш [▲] или [▼], найдите необходимого адресата, затем нажмите клавишу [OK].**

   При указании адресата для отправки файлов с отсканированными изображениями параметры сканирования аппарата автоматически меняются согласно информации, зарегистрированной для данного адресата в адресной книге. При необходимости можно изменить параметры сканирования с помощью панели управления. Для получения подробных сведений о параметрах сканирования см. стр. 152 "Настройка параметров сканирования".

6. **Нажмите клавиши [Пуск в ч/б режиме] или [Пуск в цвет.режиме].**

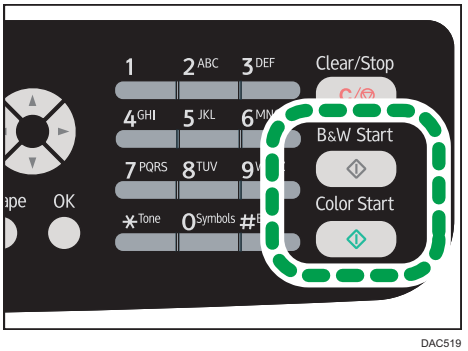

DAC519

Чтобы выполнить монохромное сканирование, нажмите клавишу [Пуск в ч/б режиме].

Чтобы выполнить цветное сканирование, нажмите клавишу [Пуск в цвет.режиме].

В зависимости от настройки аппарата при сканировании с помощью стекла экспонирования дисплей может выглядеть следующим образом.

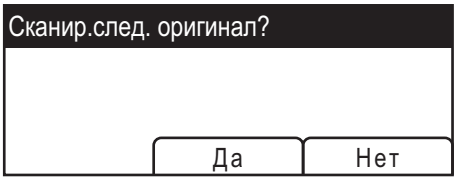

Увидев такой экран, переходите к следующему этапу.

7. **Если необходимо сканировать больше оригиналов, то поместите следующий оригинал на стекло экспонирования и нажмите клавишу [Да]. Повторяйте этот шаг, пока не будут отсканированы все оригиналы.**
8. **По завершении сканирования всех оригиналов нажмите [Нет], чтобы начать отправку файла с отсканированным изображением.**

5

Примечание

- Для отмены сканирования нажмите клавишу [Сканер], затем клавишу [Сброс/Стоп]. Файлы с отсканированными изображениями удаляются.
- Можно указать адресата с помощью кнопок быстрого набора или клавиши [Пауза/Повторный набор]. Для получения подробных сведений см. стр. 146 "Настройка адресата сканирования с помощью клавиш быстрого набора или клавиши [Пауза/Повторный набор]".
- Если среди параметров сканирования активирован параметр [Скан.без огранич.], то за один сеанс сканирования можно размещать на стекле экспонирования последовательно несколько документов. Для получения подробных сведений о параметре [Скан.без огранич.] см. стр. 222 "Настройка функций сканера".
- Если для параметра [Одно-/Многостраничный] установлено значение [Многостраничн.], то можно отсканировать несколько страниц, а затем создать из них многостраничный файл в формате PDF или TIFF. Если же используется формат JPEG, то для каждой отсканированной страницы будет создан отдельный файл. Для получения подробных сведений см. стр. 222 "Настройка функций сканера".
- При замятии бумаги в АПД задание сканирования будет аннулировано. Удалите замятую бумагу и отсканируйте все оригиналы повторно. Для получения подробных сведений об извлечении замятой бумаги из АПД см. стр. 334 "Удаление бумаги, замятой при сканировании".

Настройка адресата сканирования с помощью клавиш быстрого набора или клавиши [Пауза/Повторный набор]

В этом разделе описана настройка адресатов с использованием следующих клавиш:

- Клавиши быстрого набора

Используйте эти клавиши для выбора адресатов, зарегистрированных в качестве записей быстрого набора.

- Клавиша [Pause/Redial]

  Нажмите эту клавишу для выбора адресата, использованного в прошлом сеансе, в качестве адресата для текущего задания.

Использование кнопок быстрого набора

Нажмите кнопку быстрого набора, за которой закреплена соответствующая запись быстрого набора.

Нажмите клавишу [Регистр] для переключения между группами записей быстрого набора №№ 1-10 и №№ 11-20.

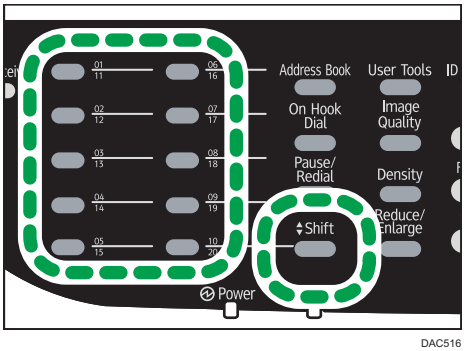

DAC516

Использование клавиши [Пауза/Повторный набор]

Нажмите клавишу [Пауза/Повторный набор] для выбора адресата, использованного последним.

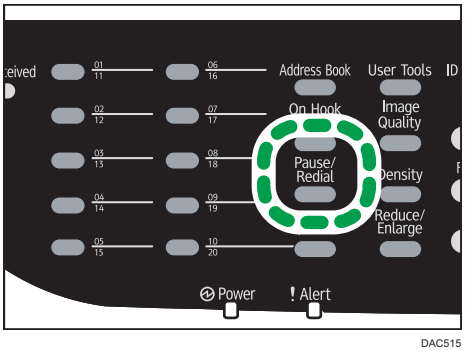

DAC515

Примечание

- При указании адресата для отправки файлов с отсканированными изображениями параметры сканирования аппарата автоматически меняются согласно информации, зарегистрированной для данного адресата в адресной книге. При необходимости можно изменить параметры сканирования с помощью панели управления. Для получения

подробных сведений о параметрах сканирования см. стр. 152 "Настройка параметров сканирования".

- Клавиша [Пауза/Повторный набор] не действует при выполнении первого сеанса сканирования после включения аппарата.
- Чтобы выбрать адресата, не зарегистрированного в качестве записи быстрого набора, используйте клавишу [Адресная книга]. Для получения подробных сведений о настройке адресатов с помощью клавиши [Адресная книга] см. стр. 144 "Функции сканирования с отправкой по электронной почте/на FTP/в папку".
- Адресата можно удалить нажатием клавиши [Сброс/Стоп].

Основные действия при использовании функции сканирования с отправкой на USB

В этом разделе описываются основные операции, необходимые для отправки файлов с отсканированными изображениями на USB-накопитель.

Важно

- Если оригиналы размещаются и в устройстве АПД, и на стекле экспонирования, то оригиналы в устройстве АПД получают приоритет перед оригиналами, размещаемыми на стекле экспонирования.
- Этот аппарат не рассчитан на работу с флэш-накопителями USB, подключенными к внешним концентраторам USB. Подключите флэш-накопитель USB непосредственно к порту для флэш-накопителей USB, расположенному в левой верхней части аппарата.
- USB-накопители некоторых типов невозможно использовать.
- Выберите функцию сканирования на USB, указав предварительно [Активн.] для параметра [Сохр.скан.дан.на USB]. Для получения подробных сведений см. стр. 252 "Настройки администратора".

1. **Вставьте USB-накопитель в разъем для USB-накопителей.**

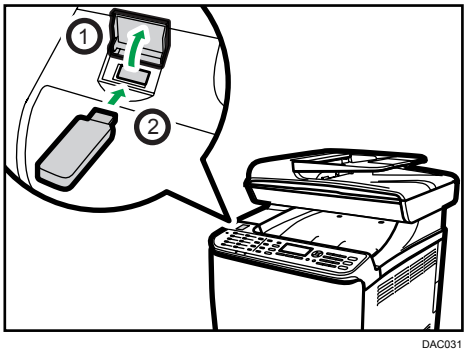

DAC031

2. **Нажмите [Сканер].**

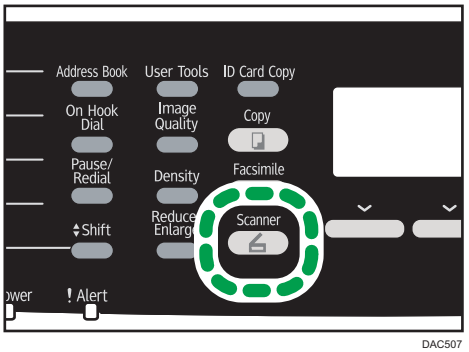

DAC507

На экране появится сообщение "Идет загрузка...". Подождите, пока на дисплее не появится сообщение "Сохр.скан.дан.на USB" (необходимое время зависит от используемого USB-накопителя).

3. **Поместите оригинал на стекло экспонирования или в АПД.**

При необходимости настройте дополнительные параметры сканирования. Для получения подробных сведений см. стр. 129 "Настройка параметров сканирования".

4. **Нажмите клавиши [Пуск в ч/б режиме] или [Пуск в цвет.режиме].**

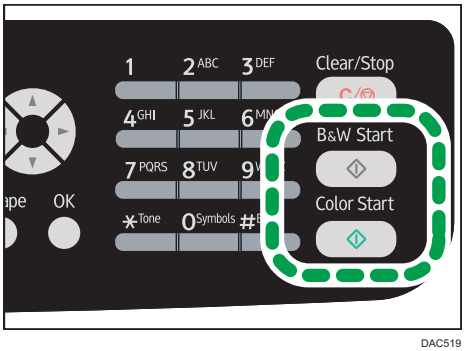

DAC519

Чтобы выполнить монохромное сканирование, нажмите клавишу [Пуск в ч/б режиме].

Чтобы выполнить цветное сканирование, нажмите клавишу [Пуск в цвет.режиме].

В зависимости от настроек аппарата экран может принять следующий вид.

- При сканировании в монохромном режиме (полутон):

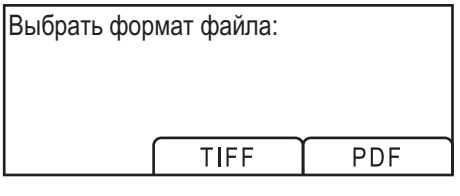

- При сканировании в монохромном режиме (оттенки серого):

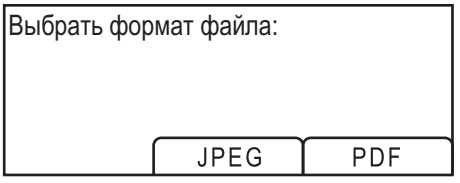

5. **Нажмите клавишу выбора, соответствующую необходимому формату файла.**

   В зависимости от настройки аппарата при сканировании с помощью стекла экспонирования дисплей может выглядеть следующим образом.

   Увидев такой экран, переходите к следующему этапу. В противном случае перейдите к шагу 8.

6. **Если необходимо сканировать больше оригиналов, то поместите следующий оригинал на стекло экспонирования и нажмите клавишу [Да]. Повторяйте этот шаг, пока не будут отсканированы все оригиналы.**
7. **По завершении сканирования всех оригиналов нажмите [Нет], чтобы начать отправку файла с отсканированным изображением.**
8. **Убедитесь, что на экране появилось сообщение "Готов".**

   Файл с отсканированным изображением будет создан в корневом каталоге USB-накопителя.

9. **Отсоедините USB-накопитель от аппарата.**

   После выполнения операции обязательно закройте порт USB для флэш-накопителя.

Примечание

- Для отмены сканирования нажмите клавишу [Сканер], затем клавишу [Сброс/Стоп]. Файлы с отсканированными изображениями удаляются.
- Можно настроить аппарат на сканирование в монохромном режиме (полутон или оттенки серого), изменив значение параметра [Режим ч-б скан.] в разделе параметров сканирования. Для получения подробных сведений о параметре [Режим ч-б скан.] см. стр. 222 "Настройка функций сканера".
- Если среди параметров сканирования активирован параметр [Скан.без огранич.], то за один сеанс сканирования можно размещать на стекле экспонирования последовательно несколько документов. Для получения подробных сведений о параметре [Скан.без огранич.] см. стр. 222 "Настройка функций сканера".
- Если для параметра [Одно-/Многостраничный] задано значение [Многостраничн.], можно отсканировать несколько страниц, а затем создать из них многостраничный файл в формате PDF или TIFF. Если же используется формат JPEG, то для каждой отсканированной страницы

будет создан отдельный файл. Для получения подробных сведений о параметре [Одно-/Многостраничный] см. стр. 222 "Настройка функций сканера".

- Если в устройстве АПД происходит замятие бумаги, то сеанс сканирования приостанавливается. Чтобы возобновить текущее задание, удалите замятую бумагу и возобновите сканирование оригиналов, начиная с замятой страницы. Для получения подробных сведений об удалении бумаги, замятой в устройстве АПД, см. стр. 334 "Удаление бумаги, замятой при сканировании".

Настройка параметров сканирования

В этом разделе описана настройка размера сканирования, плотности изображения и разрешения для текущего задания.

Если указан адресат

При указании адресата для отправки файлов с отсканированными изображениями параметры сканирования аппарата автоматически меняются согласно информации, зарегистрированной для данного адресата в адресной книге. При необходимости можно изменить параметры текущего задания с помощью панели управления.

Примечание

- Аппарат сохраняет предустановленные параметры сканирования для текущего адресата до тех пор, пока не произойдет возврат в режим ожидания.
- Изменение предустановленных параметров сканирования не приводит к изменению сведений, зарегистрированных в адресной книге.
- Если указать последнего используемого адресата, предустановленные параметры сканирования вновь вступают в силу, даже если для предыдущего задания параметры были изменены.

Выбор размеров отсканированного изображения согласно размерам оригинала

В этом разделе описан выбор размеров отсканированного изображения в зависимости от размеров оригинала.

1. **Нажмите клавишу [Уменьшить/Увеличить] или [P-p скан].**

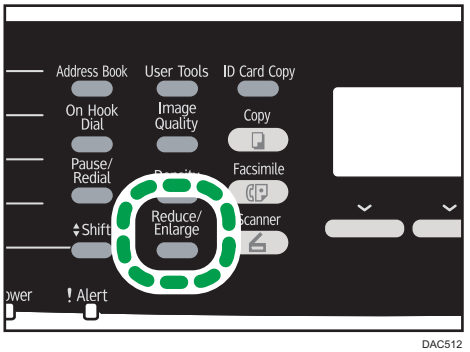

2. **С помощью клавиши [▲] или [▼] выберите размер оригинала и нажмите клавишу [OK].**

   Если выбран любой вариант кроме [Нест. размер], остальные этапы данной процедуры выполнять не обязательно.

3. **С помощью клавиш [▲] и [▼] выберите пункт [мм] или [дюйм], затем нажмите клавишу [OK].**
4. **Введите значение ширины при помощи цифровых клавиш, затем нажмите клавишу [OK].**

   Чтобы ввести десятичный разделитель, нажмите клавишу [✱].
5. **Введите значение длины при помощи цифровых клавиш, затем нажмите клавишу [OK].**

   Чтобы ввести десятичный разделитель, нажмите клавишу [✱].

Примечание

- Можно изменить значение параметра [Размер скан.] по умолчанию так, чтобы копии всегда выполнялись при заданном размере сканируемого документа. Для получения подробных сведений см. стр. 222 "Настройка функций сканера".
- Временные настройки задания сбрасываются в следующих случаях:
  - Если ввод данных не последовал в течение времени, указанного с помощью параметра [Таймер автосброса системы], при отображении начального экрана. Для получения подробных сведений см. стр. 252 "Настройки администратора".
  - При нажатии клавиши [Clear/Stop] во время отображения исходного экрана.
  - При смене режима работы аппарата.
  - При отключении электропитания.
  - При изменении настройки аппарата по умолчанию для таких же значений

Настройка плотности изображения

В этом разделе описана процедура настройки плотности изображения для текущего задания.

Существует пять уровней плотности изображения. Чем выше уровень плотности, тем темнее сканируемое изображение.

1. **Нажмите клавишу [Density].**

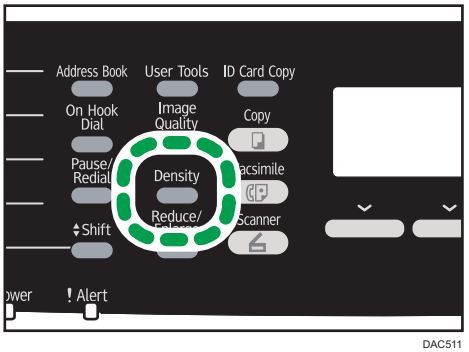

2. **С помощью клавиш [◀] или [▶] выберите желаемый уровень плотности, затем нажмите клавишу [OK].**

Примечание

- Можно изменить настройку параметра [Плотность] по умолчанию так, чтобы сканирование всегда выполнялось при заданном уровне плотности. Для получения подробных сведений см. стр. 222 "Настройка функций сканера".
- Временные настройки задания сбрасываются в следующих случаях:
  - Если ввод данных не последовал в течение времени, указанного с помощью параметра [Таймер автосброса системы], при отображении начального экрана. Для получения подробных сведений см. стр. 252 "Настройки администратора".
  - При нажатии клавиши [Clear/Stop] во время отображения исходного экрана.
  - При смене режима работы аппарата.
  - При отключении электропитания.
  - При изменении настройки аппарата по умолчанию для таких же значений.

Настройка разрешения

В этом разделе описана настройка разрешения сканирования для текущего задания.

Существует шесть вариантов разрешения. По мере повышения разрешения повышается качество сканирования, но увеличивается размер файла.

1. **Нажмите клавишу [Качество изображения].**

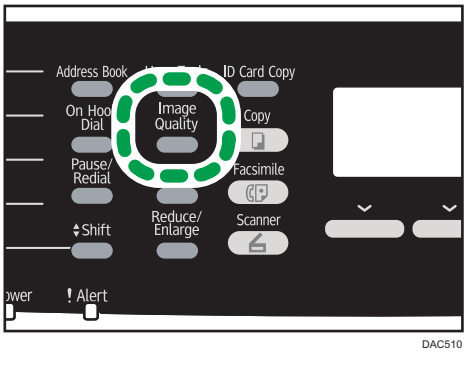

2. **С помощью клавиш [▲], [▼], [◀] и [▶] выберите необходимое разрешение, затем нажмите клавишу [OK].**

Примечание

- Можно изменить значение параметра [Разрешение] по умолчанию так, чтобы копии всегда выполнялись при заданном уровне разрешения. Для получения подробных сведений см. стр. 222 "Настройка функций сканера".

- Временные настройки задания сбрасываются в следующих случаях:
  - Если ввод данных не последовал в течение времени, указанного с помощью параметра [Таймер автосброса системы], при отображении начального экрана. Для получения подробных сведений см. стр. 252 "Настройки администратора".
  - При нажатии клавиши [Clear/Stop] во время отображения исходного экрана.
  - При смене режима работы аппарата.
  - При отключении электропитания.
  - При изменении настройки аппарата по умолчанию для таких же значений.

Сканирование с помощью компьютера

При сканировании с помощью компьютера (сканирование TWAIN или WIA), подключенного по сети или USB, можно управлять аппаратом непосредственно с компьютера и сканировать оригиналы, сохраняя их на компьютере.

Основная операция для TWAIN-сканирования

В этом разделе описываются основные операции, необходимые для сканирования TWAIN.

Сканирование TWAIN можно выполнить, если на компьютере запущено TWAIN-совместимое приложение.

Использование TWAIN-сканера

В настоящем разделе описана подготовка и процедура использования сканера TWAIN.

Важно

- **Для использования сканера TWAIN необходимо установить драйвер TWAIN с прилагаемого компакт-диска.**
- **Чтобы использовать аппарат в качестве сканера TWAIN, необходимо установить приложение, совместимое с технологией TWAIN.**

Прежде чем приступить к использованию аппарата в качестве сканера TWAIN, необходимо выполнить следующие действия:

- Установите драйвера TWAIN.
- Установите приложение, совместимое с TWAIN.

Сканирование TWAIN

Сканирование TWAIN можно выполнить, если на компьютере запущено TWAIN-совместимое приложение.

1. **Поместите оригинал на стекло экспонирования или в АПД.**
2. **Откройте диалоговое окно свойств описываемого аппарата с помощью TWAIN-совместимого приложения.**
3. **Сконфигурируйте настройки сканирования должным образом, затем нажмите кнопку [Скан.].**

Настройки, которые можно конфигурировать с помощью диалогового окна TWAIN

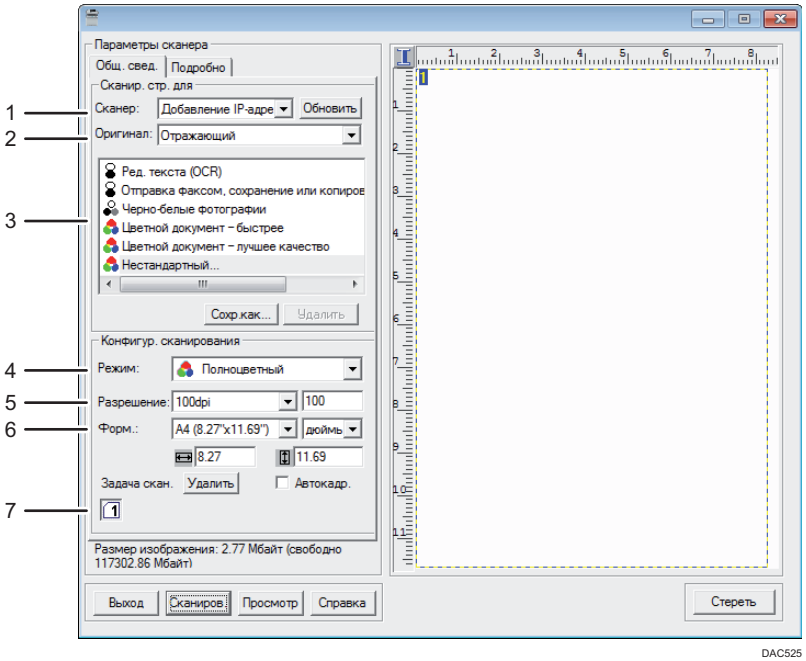

1. **Сканер:**

   Выберите сканер, который следует использовать. Выбранный сканер станет сканером по умолчанию. Чтобы просмотреть все сканеры, подключенные через порт USB или по сети, нажмите кнопку [Обновить].

2. **Оригинал:**

   Выберите вариант [Отражающий] для сканирования с помощью стекла экспонирования, и вариант [Устройство автоматической подачи документов] для сканирования с помощью устройства АПД.

3. **Тип оригинала**

   В зависимости от особенностей оригинала выберите значение в списке вариантов, приведенном ниже, или выберите вариант [Нестандартный...] для установки собственных настроек сканирования. "Режим", "Разрешение" и "Размер" в настройках "Конфигурация сканера" изменится в соответствии с выбранным параметром "Тип оригинала".

   - Если используется стекло экспонирования:

     [Ред. текста (OCR)]

     [Отправка факсом, сохранение или копирование]

     [Черно-белые фотографии]

     [Цветной документ – быстрее]

     [Цветной документ – лучшее качество]

     [Нестандартный...]

   - Если используется устройство АПД:

[ADF-быстрее]

[ADF-лучше]

[ADF-серый]

[Нестандартный...]

4. **Режим:**

   Выберите один из режимов: цветной, оттенки серого цвета или черно-белый.

5. **Разрешение:**

   Выберите разрешение в списке. При выборе варианта [Определяется пользователем] введите значение разрешения непосредственно в текстовое поле. Примечание: чем выше разрешение, тем больше размер файла с отсканированным изображением, и тем больше времени занимает процесс сканирования.

   Значения разрешения различаются в зависимости от места размещения оригиналов.

   - Если используется стекло экспонирования:

     75, 100, 150, 200, 300, 400, 500, 600, 1200, 2400, 4800, 9600, 19200 dpi, Определяется пользователем

   - Если используется устройство АПД:

     75, 100, 150, 200, 300, 400, 500, 600 т/д, Определяется пользователем

6. **Форм.:**

   Выберите формат для сканирования. При выборе варианта [Определяется пользователем] введите размер сканирования непосредственно в текстовое поле. Кроме того, можно изменить размеры сканируемого изображения с помощью мыши в области предварительного просмотра. В качестве единиц измерения можно выбрать [см], [дюймы] или [пикселы]. Значения разрешения различаются в зависимости от места размещения оригиналов. Для получения подробных сведений см. справку драйвера TWAIN.

7. **Задача скан. (при использовании стекла экспонирования)**

   Отображение до 10 ранее использованных областей сканирования. Чтобы удалить задачу сканирования, выберите номер этой задачи и нажмите кнопку [Удалить]. Настройку [Автокадр.] можно выбрать, чтобы сканер мог автоматически определить размер оригинала.

Примечание

- Если объем данных сканирования превысит объем памяти, появится сообщение об ошибке, и сканирование будет отменено. В этом случае укажите более низкое разрешение и повторите сканирование оригинала.

Базовые операции по сканированию WIA

1. **Поместите оригинал на стекло экспонирования или в АПД.**
2. **В меню [Пуск] вашего компьютера нажмите [Устройства и принтеры].**
3. **Нажмите правой кнопкой по значку необходимой модели принтера, затем нажмите [Начать сканирование], чтобы открыть диалоговое окно с настройками сканера.**

4. **В диалоговом окне сконфигурируйте настройки сканирования должным образом, затем нажмите кнопку [Сканировать].**
5. **Выберите пункт [Импорт].**

6. Отправка и получение факсимильных сообщений

Экран режима факса

В этом разделе приведены сведения о состоянии экрана в режиме факсимильной связи.

По умолчанию при включении аппарата отображается экран копира.

Если на дисплее отображается режим копирования или сканирования, нажмите клавишу [Факс] на панели управления, чтобы перейти к экрану факсимильной связи.

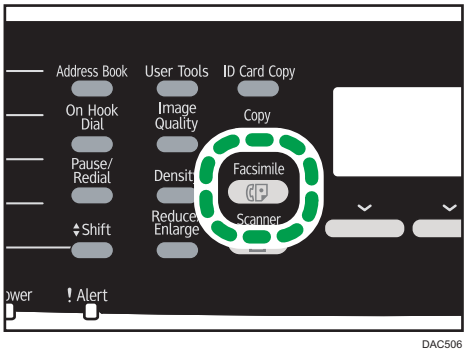

DAC506

Экран в режиме ожидания

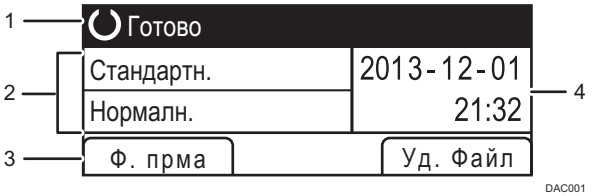

DAC001

1. **Текущее состояние аппарата или сообщения**

   Отображается текущее состояние аппарата или сообщения.

2. **Текущие настройки**

   Отображаются текущие настройки плотности и разрешения.

3. **Пункты клавиш выбора**

   Отображение функций, которые можно использовать, нажимая соответствующие клавиши выбора.

4. **Текущие дата и время**

   Отображаются текущие дата и время.

Примечание

- Режим, в который аппарат по умолчанию переходит после включения электропитания, можно указать с помощью параметра [Приоритет функций] в меню [Инструменты администратора]. О параметре [Приоритет функций] см. стр. 252 "Настройки администратора".
- Формат отображения времени и даты можно установить с помощью [Установить дату/время] в меню [Инструменты администратора]. Для получения сведений о настройке даты и времени см. стр. 163 "Установка даты и времени".
- Если на начальном экране факса мигает индикатор тревоги, нажмите клавишу [Копир] и прочитайте отображаемое сообщение.

Установка даты и времени

1. **Нажмите клавишу [User Tools].**

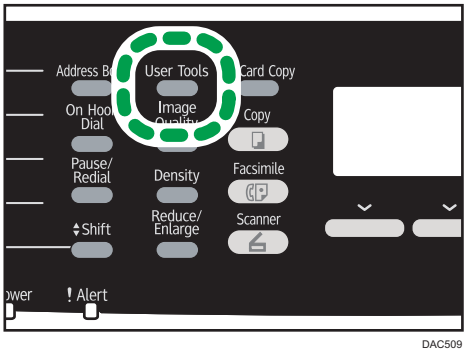

DAC509

2. **С помощью клавиши [▲] или [▼] выберите пункт меню [Инструменты администратора] и нажмите клавишу [OK].**
3. **Если предложено указать пароль, введите пароль с помощью цифровых клавиш и нажмите клавишу [OK].**
4. **С помощью клавиш [▲] и [▼] выберите пункт [Установить дату/время], затем нажмите клавишу [OK].**
5. **С помощью клавиш [▲] и [▼] выберите пункт [Установить дату] и нажмите клавишу [OK].**
6. **С помощью клавиш [▲] и [▼] выберите необходимый формат даты, затем нажмите клавишу [OK].**

   Для получения сведений о формате даты и времени см. стр. 252 "Настройки администратора".

7. **Введите текущую дату с помощью цифровых клавиш, а затем нажмите на клавишу [OK].**

   Для перемещения между полями можно использовать клавиши [◀] и [▶].

8. **С помощью клавиши [▲] или [▼] выберите пункт [Установить время] и нажмите клавишу [OK].**
9. **С помощью клавиш [▲] и [▼] выберите необходимый формат времени, затем нажмите клавишу [OK].**
10. **Введите текущее время с помощью цифровых клавиш, а затем нажмите на клавишу [OK].**

    При выборе параметра [12-час. формат] используйте клавиши [▲] и [▼] для выбора значений [AM] или [PM].

    Для перемещения между полями можно использовать клавиши [◀] и [▶].

11. **Нажмите клавишу [User Tools] для возврата к начальному экрану.**

Примечание

- Пароль доступа к меню [Инструменты администратора] можно задать в поле [Блокировать инструм.админ.]. Для получения подробных сведений о параметре [Блокир. инстр.адм.] см. стр. 252 "Настройки администратора".

Ввод символов

Для ввода символов используйте клавиши следующим образом:

Чтобы ввести цифру

Нажмите цифровую клавишу.

Чтобы удалить символ

Нажмите клавишу [◀].

Чтобы ввести номер факса

- Чтобы ввести номер

  Используйте цифровые клавиши.

- Чтобы ввести нецифровые символы

  «✱»: нажмите клавишу [✱].

  «#»: нажмите клавишу [#].

  Пауза: нажмите клавишу [Пауза/Повторный набор]. На экране появится символ "P".

  Пробел: нажмите клавишу [▶].

Чтобы ввести имя

С помощью цифровых клавиш можно вводить буквы, цифры и символы.

Чтобы последовательно ввести два символа с помощью одной и той же цифровой клавиши, нажмите клавишу [▶] для перемещения курсора, прежде чем ввести второй символ.

Клавиша	Количество нажатий клавиши																													
	1	2	3	4	5	6	7	8	9	10	11	12	13	14	15	16	17	18	19	20	21	22	23	24	25	26	27	28	29	30	31
1	1																														
2	A	Ã	Ä	Å	Æ	B	C	Ç	a	à	á	â	ã	ä	æ	b	c	ç	2												
3	D	E	É	F	d	e	è	é	ê	ë	f	3																			
4	G	H	I	g	h	i	ì	í	î	ï	4																				
5	J	K	L	j	k	l	5																								
6	M	N	Ñ	O	Õ	Ö	Ø	Œ	m	n	ñ	o	ò	ó	ô	õ	ö	ø	œ	6											
7	P	Q	R	S	ß	p	q	r	s	7																					
8	T	U	Ü	V	t	u	ù	ú	û	ü	v	8																			
9	W	X	Y	Z	w	x	y	ÿ	z	9																					
0	0	-	.	!	“	,	;	:	^	`	_	=	/	|	‘	?	$	@	%	&	+	(	)	[	]	{	}	<	>	~	\
✱	✱																														
#	#																														

DAC442

Примечание

- Состав символов, которые можно вводить, зависит от настраиваемого параметра.

- Если введенное число слишком велико или слишком мало для данного параметра, оно не будет принято. Если нажать клавишу [OK], аппарат удлинит или укоротит число для соответствия минимально или максимально допустимому для данного параметра значению.

Регистрация адресатов факсимильных сообщений

В этом разделе описана регистрация адресатов для отправки факсимильных сообщений в Адресная книга с помощью панели управления или приложения Web Image Monitor. Адресная книга позволяет быстро и легко выбрать адресатов факсов.

Важно

- **Данные, хранящиеся в адресной книге, могут быть повреждены или утеряны. Производитель аппарата не несет ответственности за ущерб, являющийся следствием утраты данных. Необходимо периодически создавать резервные копии файлов адресной книги. Для получения подробных сведений о резервном копировании файлов см. стр. 298 "Вкладка "Резервное копирование настроек"".**

В ней может храниться до 220 записей (20 записей набора одним нажатием и 200 записей быстрого набора).

Записи набора одним нажатием

Адресатов, зарегистрированных в качестве адресатов набора 1 нажатием, можно выбрать одним нажатием соответствующей кнопки.

Записи быстрого набора

Адресаты, зарегистрированные как записи быстрого набора, могут быть выбраны из адресной книги. Нажмите клавишу [Address Book] и выберите необходимую запись с помощью клавиш [▲] и [▼].

6

Регистрация адресатов факсимильных сообщений с помощью панели управления

1. **Нажмите клавишу [User Tools].**

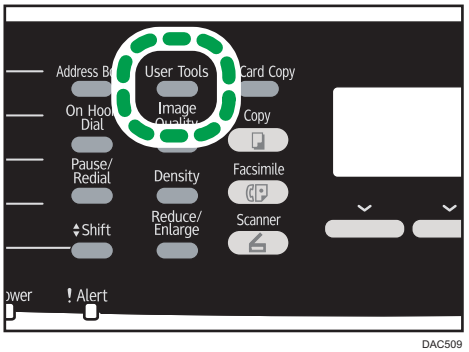

DAC509

2. **С помощью клавиш [▲] и [▼] выберите пункт [Адресная книга] и нажмите клавишу [OK].**

3. **Если предложено указать пароль, введите пароль с помощью цифровых клавиш и нажмите клавишу [OK].**
4. **С помощью клавиш [▲] и [▼] выберите пункт [Адресат набора 1 нажатием] или [Адресат факса быстр.набора], затем нажмите клавишу [OK].**
5. **С помощью клавиш [▲] и [▼] выберите пункт [№], затем введите соответствующий номер набора одним нажатием (от 1 до 20) или быстрого набора (от 1 до 200) с помощью цифровых клавиш.**

   Если для этого номера уже зарегистрирован адресат, на экране появятся его номер и имя факса.
6. **С помощью клавиш [▲] и [▼] выберите пункт [№ факса], затем введите номер факса (до 40 символов).**
7. **С помощью клавиш [▲] или [▼] выберите пункт [Имя], затем введите имя факса (до 20 символов).**

   Для получения подробных сведений о вводе символов см. стр. 165 "Ввод символов".
8. **Подтвердите настройку и нажмите клавишу [OK].**
9. **Нажмите клавишу [User Tools] для возврата к начальному экрану.**

6

Примечание

- Кроме того, если для параметра [Краткий путь к функции] в настройках администратора выбрано [Адресная книга для факса], можно нажать клавишу [ID Card Copy]. Нажмите эту клавишу для перехода в меню [Адресная книга]. Для получения подробных сведений о параметре [Краткий путь к функции] см. стр. 252 "Настройки администратора".
- Номер факса может содержать следующие символы: цифры от 0 до 9, паузу, "*", "#" и пробел.
- При необходимости введите в номер факса паузу. Перед набором цифр, следующих после паузы, аппарат выполнит задержку. Время задержки можно указать с помощью настройки [Пауза] в разделе настроек передачи факсимильных сообщений. Для получения подробных сведений о функции [Пауза] см. стр. 224 "Настройки функций передачи факсимильных сообщений".
- Для использования службы тонового набора в импульсной линии введите в номер факса символ "*". Символ "*" временно переключает режим набора с импульсного на тоновый.
- Если аппарат подключен к телефонной сети через офисную АТС, обязательно перед номером факса введите номер доступа к внешней линии, указанный в поле [Номер доступа к OATC]. Для получения подробных сведений о параметре [Номер доступа к OATC] см. стр. 252 "Настройки администратора".
- Чтобы зарегистрировать адресата Интернет-факса (электронный адрес), используйте приложение Web Image Monitor. Для получения подробных сведений о регистрации адресатов Интернет-факса см. стр. 167 "Регистрация адресатов факсимильных сообщений".

- Пароль доступа к меню [Адресная книга] можно указать с помощью настройки [Блокир. инстр.адм.]. Для получения подробных сведений о параметре [Блокир. инстр.адм.] см. стр. 252 "Настройки администратора".

Изменение или удаление адресатов факсимильных сообщений

1. **Нажмите клавишу [User Tools].**

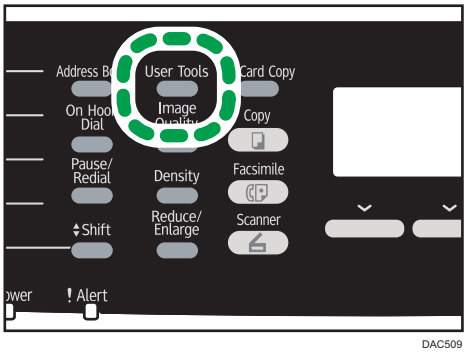

DAC509

2. **С помощью клавиш [▲] и [▼] выберите пункт [Адресная книга] и нажмите клавишу [OK].**
3. **Если предложено указать пароль, введите пароль с помощью цифровых клавиш и нажмите клавишу [OK].**

   Пароль доступа к меню [Адресная книга] можно указать с помощью настройки [Блокир. инстр.адм.]. Для получения подробных сведений о пункте меню [Блокир. инстр.адм.] см. стр. 252 "Настройки администратора".
4. **С помощью клавиш [▲] и [▼] выберите пункт [Адресат набора 1 нажатием] или [Адресат факса быстр.набора], затем нажмите клавишу [OK].**
5. **С помощью клавиш [▲] и [▼] выберите пункт [№], затем введите соответствующий номер набора одним нажатием (от 1 до 20) или быстрого набора (от 1 до 200) с помощью цифровых клавиш.**

   На экране появятся номер факса и имя, зарегистрированное для этого номера.
6. **С помощью клавиш [▲] или [▼] выберите пункт [№ факса], затем измените номер факса (до 40 символов).**

   Если необходимо удалить номер факса, нажмите клавишу [◀] и удерживайте до удаления текущего номера.
7. **С помощью клавиш [▲] и [▼] выберите пункт [Имя], затем измените имя факса (до 20 символов).**

   Для получения подробных сведений о вводе символов см. стр. 165 "Ввод символов".

   Если необходимо удалить имя факса, нажмите клавишу [◀] и удерживайте до удаления текущего номера.

8. **Подтвердите настройку и нажмите клавишу [OK].**
9. **Нажмите клавишу [User Tools] для возврата к начальному экрану.**

Регистрация адресатов факса с помощью приложения Web Image Monitor

1. **Запустите веб-браузер и получите доступ к аппарату, указав его IP-адрес.**
2. **Выберите [Адресат набора 1 нажатием] или [Адресат факса быстрого набора].**
3. **В списке [Тип адресата] выберите пункт [Факс].**
4. **Выберите [Номер набора 1 нажатием] или [Номер быстрого набора], затем выберите в списке регистрационный номер.**
5. **Введите необходимые данные.**
6. **При необходимости введите пароль администратора.**
7. **Нажмите [Применить].**
8. **Закройте веб-браузер.**

Настройки адресата факса

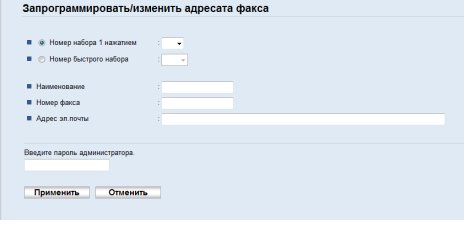

Параметр	Параметр	Описание
Номер набора 1 нажатием / Номер быстрого набора	Обязательно	Укажите номер, для которого необходимо зарегистрировать адресата набора одним нажатием или быстрого набора.
Наименование	Дополнительно	Имя адресата. Указанное в этом поле имя отображается на экране при выборе адресата факса. Может содержать до 20 символов.

Параметр	Параметр	Описание
Номер факса	Обязательно	Номер факса адресата. Может содержать до 40 символов. Если аппарат подключен к телефонной сети через офисную АТС, обязательно перед номером факса введите номер доступа к внешней линии, указанный в поле [Номер доступа к OATC]. Для получения подробных сведений о параметре [Номер доступа к OATC] см. стр. 252 "Настройки администратора".
Адрес эл. почты	Дополнительно	Адрес электронной почты адресата интернет-факса. Может содержать до 64 символов. Этот параметр отображается только при использовании модели типа 2.

Примечание

- Номер факса может состоять из следующих символов: цифры от 0 до 9, "P" (пауза), "*", "#", "-", и пробел.
- При необходимости введите в номер факса паузу. Перед набором цифр, следующих после паузы, аппарат выполнит задержку. Время задержки можно указать с помощью настройки [Пауза] в разделе настроек передачи факсимильных сообщений. Для получения подробных сведений о функции [Пауза] см. стр. 224 "Настройки функций передачи факсимильных сообщений".
- Для получения подробных сведений об использовании Web Image Monitor см. стр. 257 "Использование Web Image Monitor".
- Для использования службы тонового набора в импульсной линии введите в номер факса символ "*". Символ "*" временно переключает режим набора с импульсного на тоновый.

Изменение адресатов факса

1. **Запустите веб-браузер и получите доступ к аппарату, указав его IP-адрес.**
2. **Выберите [Адресат набора 1 нажатием] или [Адресат факса быстрого набора].**

   Если нужно изменить запись быстрого набора, перейдите к шагу 4.
3. **Нажмите [Адресат факса с номером набора 1 нажатием].**
4. **Выберите запись для изменения, затем нажмите кнопку [Изменить].**

   Если необходимо удалить запись, нажмите [Удалить].

5. **Должным образом измените настройки.**

   Чтобы удалить запись, подтвердите свой выбор.

6. **При необходимости введите пароль администратора.**
7. **Нажмите [Применить].**
8. **Закройте веб-браузер.**

Предотвращение отправки другому адресату

Если вы хотите предотвратить отправку документов не тому адресату, вы можете настроить аппарат на двукратный запрос подтверждения адресата или на отображение введенного адресата до начала передачи.

Повторный ввод номера факса для подтверждения адресата

Повторно введите номер факса, чтобы подтвердить правильность ввода адресата.

Если повторно введенный номер факса не совпадает с первым введенным номером, передача отменяется. Эта функция помогает предотвратить случайную отправку факсов ошибочным адресатам.

Важно

- Доступ к этой функции возможен только после ввода пароля администратора.

1. **Нажмите клавишу [User Tools].**

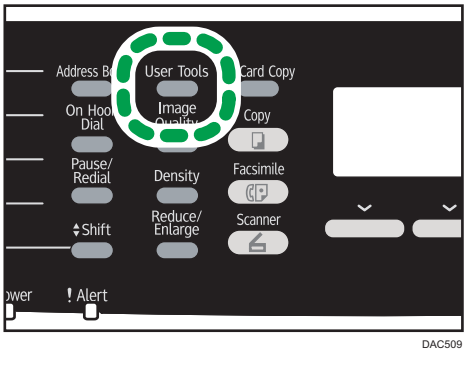

2. **С помощью клавиш [▲] или [▼] выберите пункт меню [Инструменты администратора] и нажмите клавишу [OK].**
3. **Если предложено указать пароль, введите пароль с помощью цифровых клавиш и нажмите клавишу [OK].**
4. **С помощью клавиш [▲] или [▼] выберите пункт [Подтверждение номера факса], затем нажмите клавишу [OK].**

5. **С помощью клавиш [▲] и [▼] выберите пункт [Вкл.] или [Выкл.], затем нажмите клавишу [OK].**
6. **Нажмите клавишу [User Tools] для возврата к начальному экрану.**

Примечание

- Пароль доступа к меню [Инструменты администратора] можно задать в поле [Блокировать инструм.админ.]. Для получения подробных сведений о параметре [Блокир. инстр.адм.] см. стр. 252 "Настройки администратора".

Отправка факсимильного сообщения

Важно

- **При отправке важных документов рекомендуется позвонить получателю и согласовать с ним это действие.**

Выбор режима передачи

Существует два режима передачи: передача из памяти и прямая передача.

Передача из памяти

В этом режиме аппарат сохраняет несколько отсканированных оригиналов в памяти и отправляет их за одну операцию. Это удобно при нехватке времени, если документ необходимо как можно раньше убрать из аппарата. В этом режиме факсимильное сообщение можно отправить нескольким адресатам. В разделе настроек передачи факсимильных сообщений можно активировать параметр [Автодозвон] , чтобы аппарат автоматически повторял набор номера адресата (например, если линия занята или при передаче произошла ошибка).

Количество попыток автоматического повторного набора (два или три раза) зависит от параметра [Страна] в меню [Инструменты администратора] с пятиминутными интервалами. Для получения подробных сведений см. стр. 224 "Настройки функций передачи факсимильных сообщений".

Прямая передача

В этом режиме сканирование оригиналов и отправка факсимильного сообщения происходит одновременно, без сохранения в памяти. Это удобно, если оригинал необходимо отправить как можно раньше. В этом режиме можно указать только одного адресата.

1. **Нажмите клавишу [Facsimile], затем нажмите клавишу [◄] или [►].**

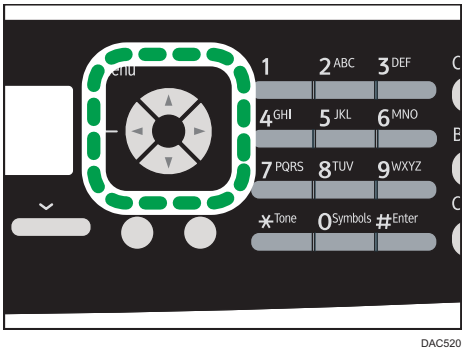

DAC520

Кроме того, если для параметра [Краткий путь к функции] в настройках администратора выбрано значение [Прямая передача факсов], можно нажать клавишу [ID Card Copy].

Нажмите эту клавишу для перехода в меню [Прямая передача]. Для получения подробных сведений о параметре [Краткий путь к функции] см. стр. 252 "Настройки администратора".

2. **С помощью клавиш [▲] и [▼] выберите пункт [Прямая передача], затем нажмите клавишу [OK].**
3. **С помощью клавиш [▲] и [▼] выберите пункт [Выкл.], [Вкл.] или [Только след. факс], затем нажмите клавишу [OK].**

   Для передачи с использованием памяти выберите вариант [Выкл.].

   Для прямой передачи выберите вариант [Вкл.] или [Только след. факс].
4. **Нажмите клавишу [User Tools] для возврата к начальному экрану.**

Передача сообщений Интернет-факса

Факсимильные сообщения можно отправлять через Интернет. При отправке факсимильных сообщений адресатам Интернет-факсов, аппарат преобразует отсканированные изображения в файлы формата TIFF-F и отправляет их как вложения электронных сообщений.

Важно

- **Интернет-связь имеет низкий уровень безопасности. Поэтому для конфиденциального обмена данными рекомендуется использовать телефонную сеть.**
- **Возможны задержки доставки Интернет-факса вследствие перегрузки сети. Если необходима немедленная доставка факсимильных сообщений, используйте общественную телефонную линию.**
- **Данная функция доступна только для аппаратов типа 2.**

Примечание

- Функция Интернет-факса, поддерживаемая этим аппаратом, совместима с Рекомендацией ITU-T T.37 (простой режим).
- Для использования функции Интернет-факса необходимо должным образом настроить сетевые параметры. Для получения подробной информации о параметрах сети см. стр. 280 "Настройка параметров сети".
- Передача факсимильного сообщения через Интернет может начаться не сразу. Преобразование данных, хранящихся в памяти аппарата, в пригодный для передачи формат занимает некоторое время.
- В зависимости от настройки службы электронной почты возможны ограничения на передачу крупных изображений.
- Разрешение уровня "Фото" при передаче сообщений Интернет-факса не поддерживается. Если указать разрешение уровня "Фото", то факсимильное сообщение будет отправлено с разрешением уровня "Подробно".

- Если факсимильные сообщения поступают на компьютер, на нем должно быть установлено приложение, пригодное для просмотра документов.

Базовые операции для отправки факсимильного сообщения

Важно

- **Если оригиналы размещаются и в устройстве АПД, и на стекле экспонирования, то оригиналы в устройстве АПД получают приоритет перед оригиналами, размещаемыми на стекле экспонирования.**

1. **Нажмите клавишу [Facsimile].**

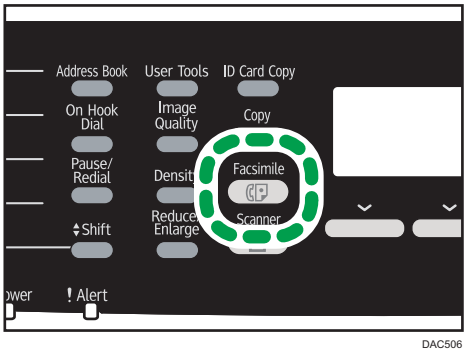

2. **Поместите оригинал на стекло экспонирования или в АПД.**

   Для получения подробных сведений о размещении оригиналов см. стр. 90 "Размещение оригиналов".

3. **Введите номер факса (до 40 символов) с помощью цифровых клавиш или укажите адресата с помощью кнопок быстрого набора или функции быстрого набора.**
   - Для получения подробных сведений о вводе символов см. стр. 165 "Ввод символов".
   - Для получения подробных сведений о настройке адресатов с помощью кнопок быстрого набора или функции "Быстрый набор" см. стр. 181 "Настройка адресата факса".
   - Если аппарат подключен к телефонной сети через офисную АТС, обязательно перед номером факса введите номер доступа к внешней линии, указанный в поле [Номер доступа к ОАТС]. Для получения подробных сведений о параметре [Номер доступа к ОАТС] см. стр. 252 "Настройки администратора".
   - Чтобы указать адресата интернет-факса, используйте кнопки быстрого набора или функцию быстрого набора.

4. **Нажмите клавишу [B&W Start].**

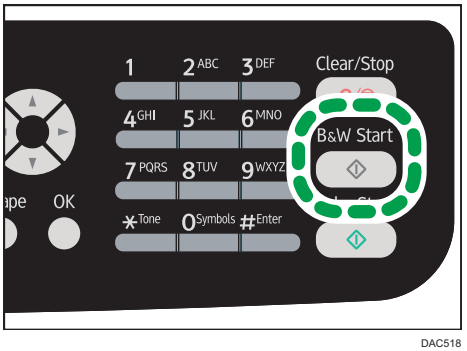

DAC518

- В зависимости от настроек аппарата, возможно, потребуется еще раз ввести номер факса, если номер факса адресата был введен вручную. В этом случае повторно введите номер в течение 60 секунд. Если номера факсов не совпадают, вернитесь к шагу 3. Для получения подробных сведений о функции [Подтверждение номера факса] см. стр. 172 "Предотвращение отправки другому адресату".
- Если стекло экспонирования используется в режиме передачи в память, появится запрос на установку следующего оригинала. В этом случае перейдите к следующему шагу.

5. **Если необходимо сканировать несколько оригиналов, нажмите клавишу [Да] в течение 60 секунд, поместите следующий оригинал на стекло экспонирования, затем нажмите [OK]. Повторяйте этот шаг, пока не будут отсканированы все оригиналы.**

   Если клавиша [Да] не будет нажата в течение 60 секунд, аппарат начнет набор адресата.

6. **После сканирования всех оригиналов нажмите клавишу [Нет], чтобы приступить к отправке факсимильного сообщения.**

Примечание

- Номер факса может содержать следующие символы: цифры от 0 до 9, паузу, "*", "#" и пробел.
- При необходимости введите в номер факса паузу. Перед набором цифр, следующих после паузы, аппарат выполнит задержку. Время задержки можно указать с помощью настройки [Пауза] в разделе настроек передачи факсимильных сообщений. Для получения подробных сведений о функции [Пауза] см. стр. 224 "Настройки функций передачи факсимильных сообщений".
- Для использования службы тонового набора в импульсной линии введите в номер факса символ "*". Символ "*" временно переключает режим набора с импульсного на тоновый.
- Можно, указав несколько адресатов, выполнить рассылку отправляемого факсимильного сообщения. Для получения подробных сведений об отправке факса с помощью функции рассылки см. стр. 181 "Настройка адресата факса".
- Если для параметра [Подтверждение номера факса] выбрано значение [Вкл.], ввести номер факса дважды предлагается только в том случае, если набор номера адресата выполняется

вручную. Если выбор адресата осуществляется с помощью кнопок быстрого набора, функции быстрого набора или клавиши [Pause/Redial], подтверждение номера не требуется. Для получения подробных сведений о параметре [Подтверждение номера факса] см. стр. 172 "Предотвращение отправки другому адресату".

- Если используется режим передачи из памяти, в разделе настроек передачи факсимильных сообщений можно активировать параметр [Автодозвон], чтобы аппарат автоматически повторял набор номера адресата (например, если линия занята или при передаче произошла ошибка). Для получения подробных сведений о функции [Автодозвон] см. стр. 224 "Настройки функций передачи факсимильных сообщений".
- При использовании режима передачи из памяти память аппарата может переполниться во время сканирования оригиналов. В этом случае будет выведено экранное сообщение с предложением отменить передачу или отправить только те страницы, которые были отсканированы успешно.
- Если после выбора режима прямой передачи указать адресата Интернет-факса, аппарат временно перейдет в режим передачи из памяти.
- Если в устройстве АПД произойдет замятие бумаги, замятая страница будет отсканирована недостоверно. Если аппарат работает в режиме прямой передачи, повторите отправку факсимильного сообщения начиная с замятой страницы. Если аппарат работает в режиме отправки из памяти, повторите сканирование оригиналов полностью. Для получения подробных сведений об извлечении замятой бумаги из АПД см. стр. 334 "Удаление бумаги, замятой при сканировании".
- Аппарат может хранить до 5 неотправленных заданий факса.

Отмена передачи

В этом разделе описывается процедура отмены передачи факса.

Отмена передачи до сканирования оригинала

Используйте эту процедуру для отмены передачи перед нажатием клавиши [B&W Start].

1. **Нажмите клавишу [Clear/Stop].**

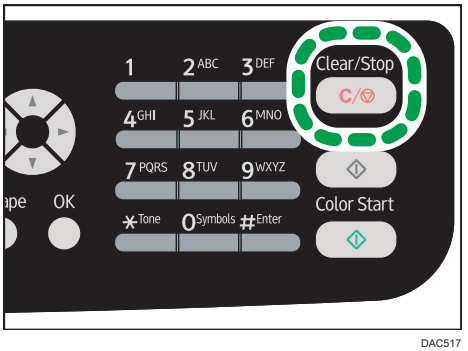

DAC517

Отмена передачи во время сканирования оригинала

Эта процедура используется для отмены сканирования или передачи оригинала в процессе его сканирования.

1. **Нажмите клавишу [Clear/Stop].**

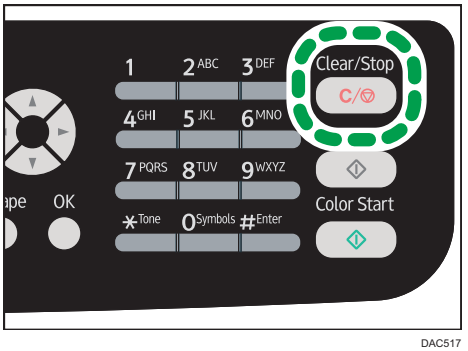

DAC517

Отмена передачи после сканирования оригинала (во время выполнения передачи)

Используйте эту процедуру для удаления файла, который передается после сканирования оригинала.

1. **Нажмите клавишу [Clear/Stop], пока на экране отображается сообщение "Передача. . . ".**

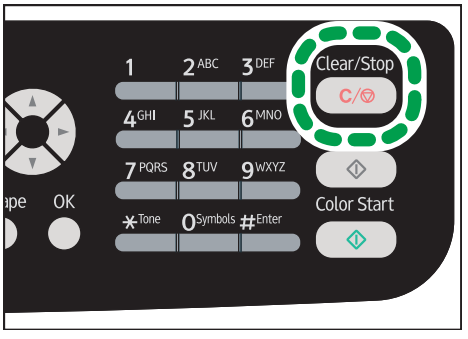

DAC517

Примечание

- При отмене передачи во время отправки файла передача отменяется сразу после завершения процедуры отмены. Однако некоторые страницы файла уже могут быть переданы и получены адресатом.
- Если передача закончится в течение обработки процедуры, она не будет отменена. Следует помнить, что при выполнении передачи интернет-факса, передачи по электронной почте или в папку продолжительность процесса передачи невелика.
- Если отменить отправку факсимильного сообщения во время рассылки, прерывается только отправка факсимильного сообщения текущему адресату. Следующим адресатам факсимильное сообщение будет отправлено в нормальном режиме. Для получения подробных сведений об отправке факса с помощью функции рассылки см. стр. 181 "Настройка адресата факса".

Отмена передачи после сканирования оригинала (до запуска передачи)

Используйте эту процедуру для удаления файла, сохраненного в памяти, до запуска передачи.

Приведенная ниже процедура используется для удаления файла, сохраненного в памяти (напр, при автоматическом повторном наборе), до начала его передачи.

1. **Убедитесь, что на дисплее отображается начальный экран настроек факса.**

   Для получения подробных сведений о начальном экране см. стр. 161 "Экран режима факса".

2. **Нажмите кнопку [Уд. файл].**

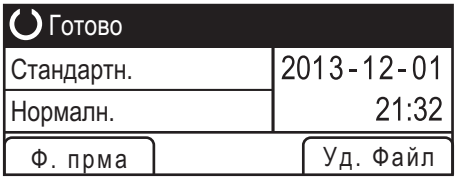

3. **С помощью клавиш [▲] и [▼] выберите пункт [Удалить выбранный файл] или [Удалить все файлы], затем нажмите клавишу [OK].**
   - [Удалить выбранный файл]

     Чтобы удалить факсимильное сообщение, выделите необходимое сообщение и выберите вариант [Да]. Если выбрать вариант [Нет], то произойдет переход к более высокому уровню иерархии меню без удаления факсимильного сообщения.
   - [Удалить все файлы]

     Чтобы удалить факсимильные сообщения, выберите вариант [Да]. Если выбрать вариант [Нет], то произойдет переход к более высокому уровню иерархии меню без удаления факсимильного сообщения.
4. **Нажмите клавишу [User Tools] для возврата к начальному экрану.**

Примечание

- Просмотр передаваемых файлов невозможен.
- В случае выбора задания рассылки отменяются все адресаты, которым еще не отправлены сообщения.

Настройка адресата факса

Кроме ввода номера факса адресата с помощью цифровых клавиш, можно указать адресата следующими способами:

- Клавиши быстрого набора
- Быстрый набор
- Функция рассылки
- Функция повторного набора

Примечание

- Если требуется предотвратить отправку документов не тому адресату, настройте аппарат на двукратный запрос подтверждения адресата или на отображение введенного адресата до начала передачи. Для получения подробных сведений см. стр. 172 "Предотвращение отправки другому адресату".

Настройка адресата с помощью кнопок быстрого набора

1. **Нажмите клавишу [Facsimile].**

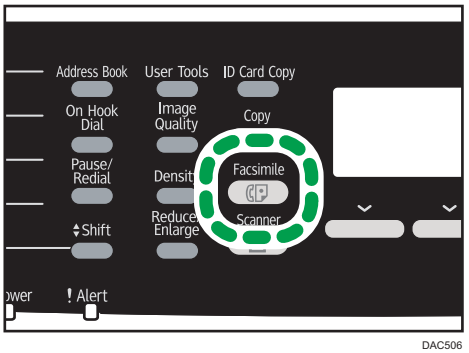

DAC506

2. **Нажмите кнопку быстрого набора, за которой закреплена соответствующая запись быстрого набора.**

   Для получения подробных сведений о регистрации записей быстрого набора см. стр. 167 "Регистрация адресатов факсимильных сообщений".

   Нажмите клавишу [Shift], если нужно использовать номера набора одним нажатием с 11 по 20, перед нажатием кнопки быстрого набора.

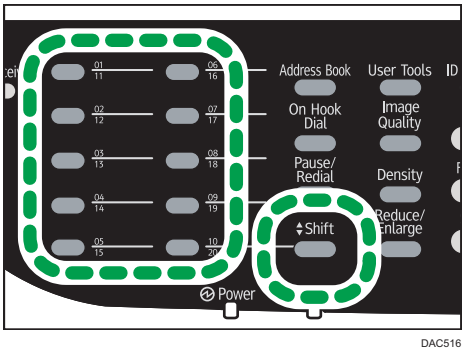

DAC516

Примечание

- Можно проверить зарегистрированные имена и номера факсов, распечатав специальный отчет. Для получения подробных сведений о печати списка номеров набора одним нажатием см. стр. 242 "Печать списков и отчетов".

Настройка адресатов с помощью функции быстрого набора

1. **Нажмите клавишу [Facsimile].**

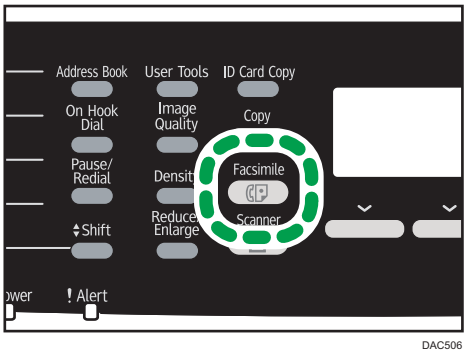

2. **Нажмите клавишу [Address Book].**

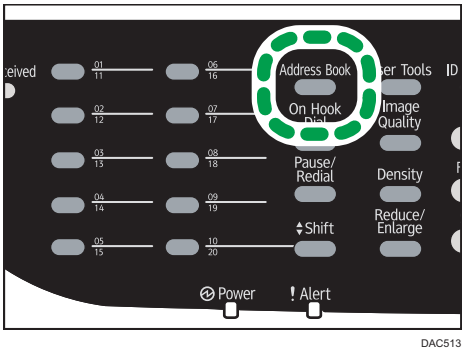

3. **Нажмите клавишу [OK].**

   Для поиска соответствующей записи по регистрационному номеру или по имени выполните следующую процедуру:

   - Поиск по регистрационному номеру

     Повторно нажмите клавишу [Address Book], затем введите номер с помощью цифровых клавиш.

   - Поиск по имени

     Введите первые буквы имени с помощью цифровых клавиш. При вводе каждого символа на дисплее будут отображаться соответствующие имена.

4. **С помощью клавиш [▲] и [▼] выберите необходимую запись быстрого набора, затем нажмите клавишу [OK].**

   Для получения подробных сведений о регистрации записей быстрого набора см. стр. 167 "Регистрация адресатов факсимильных сообщений".

Примечание

- В адресной книге отображаются только записи быстрого набора. Для настройки адресатов набора одним нажатием используйте клавиши быстрого набора.
- Можно проверить зарегистрированные имена и номера факсов, распечатав специальный отчет. Для получения подробных сведений о печати списка номеров быстрого набора см. стр. 242 "Печать списков и отчетов".

Настройка адресатов с использованием функции рассылки

Факсы можно одновременно отправлять многочисленным адресатам (до 100 адресатов).

Отправка факсимильных сообщений адресатам осуществляется в том порядке, в котором они были выбраны.

1. **Нажмите клавишу [Facsimile].**

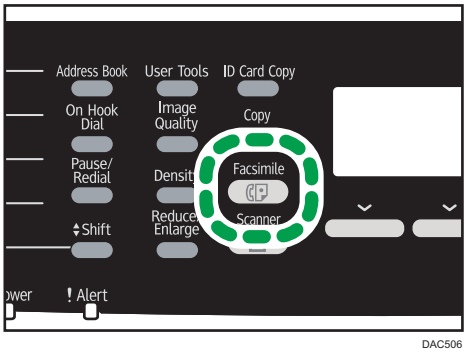

DAC506

2. **Добавьте адресата одним из следующих способов:**
   - Чтобы добавить адресата набора одним нажатием, нажмите соответствующую клавишу одного нажатия.
   - Чтобы добавить адресата быстрого набора, нажмите клавишу [Address Book], выберите адресата и нажмите клавишу [OK].
   - Чтобы добавить адресата в режиме ручного набора: убедитесь в том, что кнопка [Циф.кл.] нажата, затем введите номер факса адресата с помощью цифровых клавиш.
3. **Нажмите клавишу [OK].**

   Нажмите кнопку [Список], чтобы просмотреть список адресатов, добавленных на данное время.

   Чтобы добавить очередного адресата, вернитесь к этапу 2.

Примечание

- Если указано несколько адресатов, можно нажать клавишу [Clear/Stop] для удаления записей только последних выбранных адресатов.

- Если в режиме прямой передачи указать нескольких адресатов, режим передачи временно изменится на режим передачи из памяти.
- Если среди адресатов имеются и обычные адресаты для отправки факсимильных сообщений, и адресаты для отправки Интернет-факсов, то в первую очередь будут отправлены факсимильные сообщения адресатам Интернет-факсов (только для моделей типа 2).
- При выполнении рассылки нажатие клавиши [Clear/Stop] приведет к отмене отправки факсимильного сообщения только текущему адресату.

Настройка адресата с использованием функции повторного набора

Можно указать адресата, использованного в прошлом сеансе, в качестве адресата для текущего задания.

Эта функция экономит время при многократной отправке одному адресату, поскольку вам не приходится вводить данные повторно.

1. **Нажмите клавишу [Facsimile].**

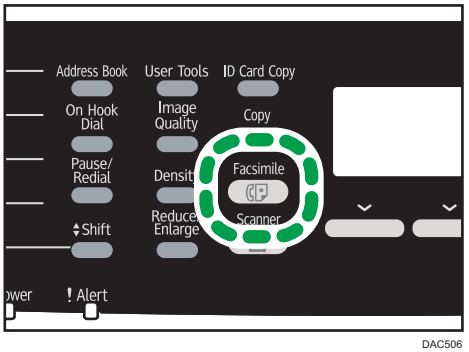

DAC506

2. **Нажмите клавишу [Pause/Redial].**

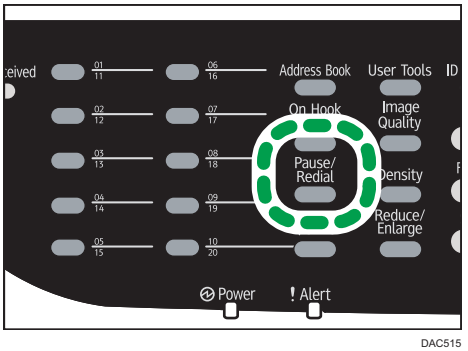

DAC515

Примечание

- Чтобы отменить отправку факса, нажмите клавишу [Clear/Stop].

Полезные функции отправки сообщений

Перед отправкой факсимильного сообщения можно проверить состояние аппарата другой стороны с помощью функции набора без снятия трубки. При наличии дополнительного телефонного аппарата можно разговаривать и отправлять факсимильное сообщение одновременно.

Важно

- Эта функция поддерживается только в режиме прямой передачи.
- Данная функция недоступна в режиме Интернет-факса.

Отправка факсимильного сообщения с использованием функции набора номера без снятия трубки

Функция "On Hook Dial" позволяет проверить состояние аппарата адресата с помощью тонального сигнала из внутреннего динамика. Эту функцию можно использовать для того, чтбы удостовериться в получении факсимильного сообщения.

Важно

- Функция "On Hook Dial" не может быть использована, если в настройках администратора включен параметр [Подтверждение номера факса].

1. **Поместите оригинал на стекло экспонирования или в АПД.**
2. **Нажмите клавишу [Facsimile].**

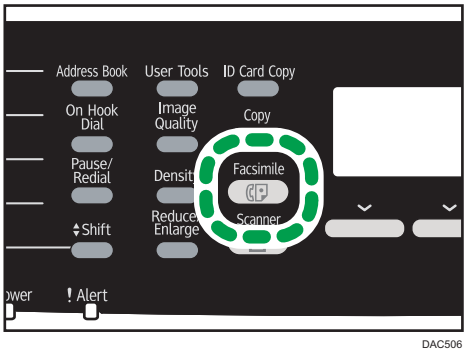

DAC506

3. **Нажмите клавишу [On Hook Dial].**

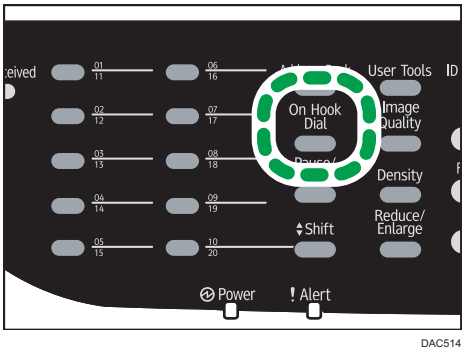

DAC514

На экране появится надпись "Без снятия трубки".

4. **Укажите адресата с помощью цифровых клавиш.**
5. **Услышав звук высокого тона, нажмите клавишу [B&W Start].**

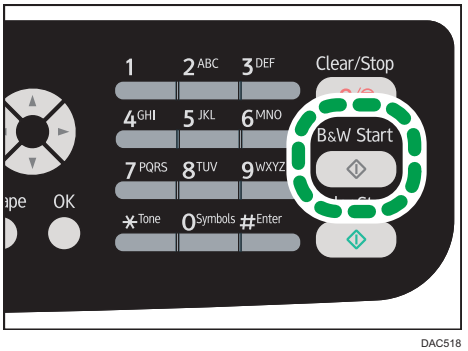

DAC518

6. **Нажмите клавишу [Передача], затем клавишу [B&W Start].**

Примечание

- Для получения подробных сведений о выборе режима передачи см. стр. 174 "Выбор режима передачи".
- Для получения подробных сведений о параметре [Подтверждение номера факса] см. стр. 252 "Настройки администратора".

Отправка факсимильного сообщения после переговоров

При наличии внешнего телефонного аппарата факсимильное сообщение можно отправлять после переговоров, без разъединения и повторного набора. Эту функцию можно использовать для того, чтобы удостовериться в получении факсимильного сообщения.

1. **Поместите оригинал на стекло экспонирования или в АПД.**

2. **Нажмите клавишу [Facsimile].**

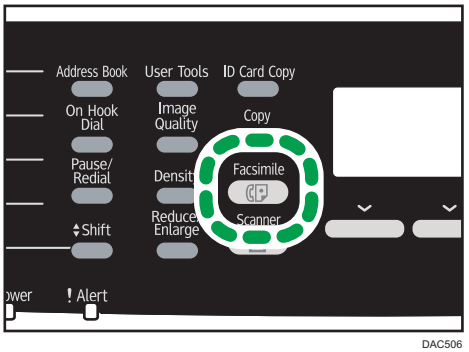

DAC506

3. **Поднимите трубку внешнего телефонного аппарата.**
4. **Укажите адресата с помощью внешнего телефонного аппарата.**
5. **Когда получатель ответит, попросите его нажать кнопку начала приема факсимильного сообщения.**
6. **Услышав звук высокого тона, нажмите клавишу [B&W Start].**

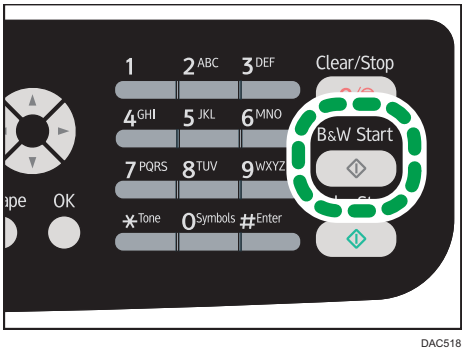

DAC518

7. **Нажмите клавишу [Передача], затем клавишу [B&W Start].**
8. **Положите телефонную трубку.**

Настройка параметров сканирования

Регулировка плотности изображения

В этом разделе описана процедура настройки плотности изображения для текущего задания.

Существует три уровня плотности изображения. Чем темнее уровень плотности, тем темнее распечатываемое изображение.

1. **Нажмите клавишу [Density].**

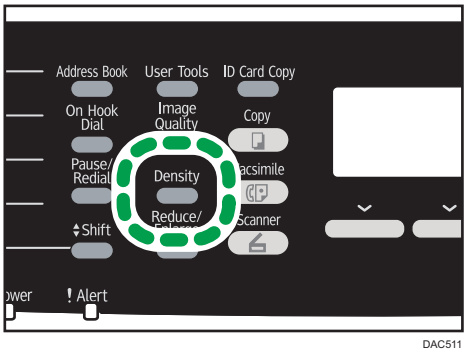

2. **С помощью клавиш [▲] и [▼] выберите необходимый уровень плотности, затем нажмите клавишу [OK].**

Примечание

- Можно изменить настройку параметра [Плотность] по умолчанию так, чтобы сканирование всегда выполнялось при заданном уровне плотности. Для получения подробных сведений о параметре [Плотность] см. стр. 224 "Настройки функций передачи факсимильных сообщений".
- Временные настройки задания сбрасываются в следующих случаях:
  - Если ввод данных не последовал в течение времени, указанного с помощью параметра [Таймер автосброса системы], при отображении начального экрана. Для получения подробных сведений о функции [Таймер автосброса системы] см. стр. 252 "Настройки администратора".
  - При нажатии клавиши [Clear/Stop] во время отображения исходного экрана.
  - При смене режима работы аппарата.
  - При отключении электропитания.
  - При изменении настройки аппарата по умолчанию для таких же значений.

Настройка разрешения

В этом разделе описана настройка разрешения сканирования для текущего задания.

Существует три варианта разрешения:

Стандартное

Выберите этот вариант, если документ распечатан или набран на пишущей машинке при нормальном размере символов.

Подробно

Выберите этот вариант, если оригиналом является документ с мелкими буквами.

Фото

Выберите этот вариант, если оригинал содержит изображения (например, фотографии или рисунки с тенями).

1. **Нажмите клавишу [Качество изображения].**

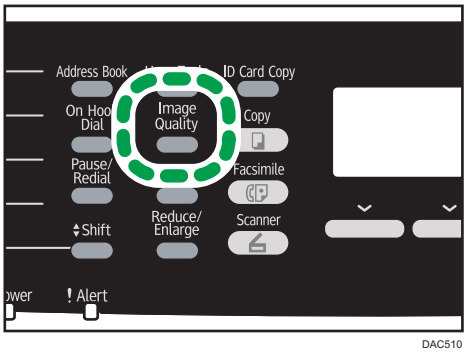

2. **С помощью клавиши [▲] или [▼] выберите желаемые параметры разрешения и нажмите клавишу [OK].**

6

Примечание

- Можно изменить значение параметра [Разрешение] по умолчанию так, чтобы копии всегда выполнялись при заданном уровне разрешения. Для получения подробных сведений о параметре [Разрешение] см. стр. 224 "Настройки функций передачи факсимильных сообщений".
- Временные настройки задания сбрасываются в следующих случаях:
  - Если ввод данных не последовал в течение времени, указанного с помощью параметра [Таймер автосброса системы], при отображении начального экрана. Для получения подробных сведений о функции [Таймер автосброса системы] см. стр. 252 "Настройки администратора".
  - При нажатии клавиши [Clear/Stop] во время отображения исходного экрана.
  - При смене режима работы аппарата.
  - При отключении электропитания.
  - При изменении настройки аппарата по умолчанию для таких же значений.

Отправка факсимильных сообщений с помощью компьютера (функция LAN-факс)

В этом разделе описано использование функции факсимильной связи аппарата с помощью компьютера.

Можно отправлять документы на другой факсимильный аппарат через этот аппарат непосредственно с компьютера, не распечатывая их.

Важно

- Эта функция поддерживается ОС Windows XP/Vista/7/8 и Windows Server 2003/2003 R2/2008/2008 R2/2012. Mac OS X не поддерживает эту функцию.

Основные операции, необходимые для отправки факсимильного сообщения с помощью компьютера

В этом разделе описаны основные операции, необходимые для отправки факсимильного сообщения с помощью компьютера.

Адресата можно выбрать в адресной книге для функции LAN-факс, а можно ввести номер факса вручную. Факсимильное сообщение можно отправить одновременно нескольким адресатам (не более 100).

В настоящем разделе в качестве примера приведена процедура для ОС Windows 7.

Важно

- Перед отправкой факсимильного сообщения аппарат сохраняет данные этого сообщения в памяти. Если память аппарата в процессе сохранения данных переполняется, передача факсимильного сообщения отменяется. В этом случае уменьшите уровень разрешения или сократите количество страниц и повторите попытку.

1. **Откройте файл, который следует отправить.**
2. **Откройте меню [Файл] и нажмите [Печать...].**
3. **Выберите драйвер LAN-факса в качестве принтера, и нажмите кнопку [Печать].**
4. **Укажите адресата.**
   - Чтобы указать адресата, зарегистрированного в адресной книге LAN-факса:

     Выберите адресат в [Список польз.:], затем нажмите [Добавить в список].

     Повторите данное действие для добавления дополнительных адресатов.
   - Чтобы ввести номер факса напрямую:

     Откройте вкладку [Укажите назначение] и введите номер факса (до 40 цифр) в поле [Ном.факса:], затем нажмите кнопку [Добавить в список].

Повторите данное действие для добавления дополнительных адресатов.

5. **Чтобы приложить титульный лист, нажмите кнопку [Изменить титульный лист] во вкладке [Укажите назначение], затем установите флажок [Присоединить титульный лист].**

   Отредактируйте титульный лист и нажмите кнопку [OK].

   Для получения подробных сведений о редактировании титульного листа факсимильного сообщения см. стр. 197 "Редактирование титульного листа".

6. **Нажмите [Отправить].**

Примечание

- Для получения подробных сведений см. справку драйвера LAN-факса.
- Номер факса может состоять из следующих символов: цифры от 0 до 9, "P" (пауза), "*", "#", "-", и пробел.
- При необходимости введите в номер факса паузу. Перед набором цифр, следующих после паузы, аппарат выполнит задержку. Время задержки можно указать с помощью настройки [Пауза] в разделе настроек передачи факсимильных сообщений. Для получения подробных сведений о функции [Пауза] см. стр. 224 "Настройки функций передачи факсимильных сообщений".
- Для использования службы тонового набора в импульсной линии введите в номер факса символ "*". Символ "*" временно переключает режим набора с импульсного на тоновый.
- Чтобы удалить введенную запись адресата, выберите ее в перечне [Список адресатов:], затем нажмите кнопку [Удалить из списка].
- Введенный номер факса можно зарегистрировать на вкладке [Укажите назначение] в адресной книге для функции LAN-факса. Чтобы открыть диалоговое окно регистрации адресата, нажмите кнопку [Сохранить в адр. книге].
- В списке [Вид:] можно выбрать типы записей адресатов для отображения.
  - [Все]: отображаются все адресаты.
  - [Группа]: отображаются только группы.
  - [Пользователь]: отображаются только отдельные пользователи.
- Если использование функции LAN-факса ограничено, перед отправкой факсимильного сообщения необходимо ввести код пользователя в разделе свойств драйвера LAN-факса. Для получения подробных сведений о настройке кода пользователя см. стр. 60 "Если доступ к функциям аппарата ограничен".

Отмена передачи факсимильного сообщения

Отправку факсимильного сообщения можно отменить с помощью панели управления аппарата или с помощью компьютера в зависимости от статуса задания.

Отмена при получении аппаратом факсимильного сообщения с компьютера

Если аппарат используется несколькими компьютерами, будьте внимательны, чтобы не отменить отправку факсимильного сообщения другого пользователя.

1. **Дважды нажмите на значок принтера на панели задач компьютера.**
2. **Выберите задание на печать, которое нужно отменить, и выберите команду [Отмена] в меню [Документ].**

Отмена во время отправки факсимильного сообщения

Отмените отправку факсимильного сообщения с помощью панели управления.

1. **Нажмите клавишу [Facsimile].**

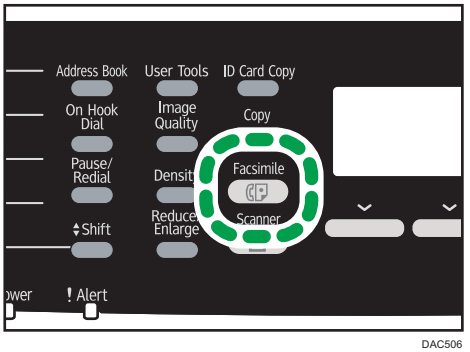

DAC506

2. **Нажмите клавишу [Clear/Stop].**

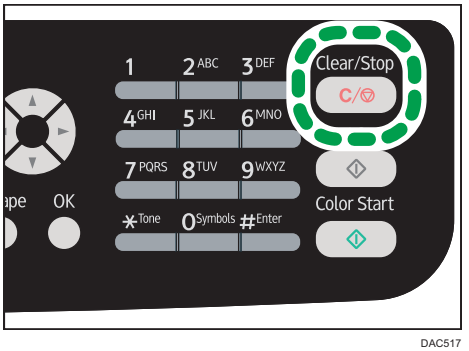

DAC517

Настройка параметров передачи

В этом разделе описано конфигурирование параметров передачи с помощью раздела свойств драйвера LAN-факса.

Свойства настраиваются раздельно для каждого приложения.

1. **Откройте меню [Файл] и нажмите [Печать...].**

2. **Выберите драйвер LAN-факс в качестве принтера, затем нажмите кнопку [Настройки].**

   Откроется диалоговое окно свойств драйвера LAN-факса.

3. **Перейдите на вкладку [Установка].**
4. **Сконфигурируйте необходимые настройки, затем нажмите кнопку [OK].**

   Для получения подробных сведений о параметрах см. справку драйвера LAN-факса.

Настройка адресной книги LAN-факса

В этом разделе описана адресная книга для функции LAN-факс. Сконфигурируйте адресную книгу функции LAN-факс на компьютере. Адресная книга позволяет быстро и легко выбрать адресатов для отправки факсимильных сообщений с помощью функции LAN-факса.

В адресной книге для функции LAN-факса можно зарегистрировать до 1000 записей, включая отдельных адресатов и группы адресатов.

Примечание

- Можно сконфигурировать отдельную адресную книгу функции LAN-факса для каждого пользователя компьютера.
- При необходимости можно импортировать и экспортировать адресную книгу для функции LAN-факса.

Открытие адресной книги для функции LAN-факса

1. **В меню [Пуск] нажмите [Устройства и принтеры].**
2. **Правой кнопкой мыши нажмите по значку драйвера LAN-факса, затем нажмите кнопку [Настройка печати].**
3. **Выберите вкладку [Адресная книга].**

Регистрация адресатов

1. **Откройте адресную книгу для функции LAN-факса, затем нажмите кнопку [Добавить пользователя].**
2. **Укажите данные адресата.**

   Необходимо ввести контактное имя и номер факса.

3. **Нажмите [OK].**

Изменение записей адресатов

1. **Откройте адресную книгу для функции LAN-факса, выберите запись адресата для изменения в перечне [Список польз.:], затем нажмите кнопку [Правка].**
2. **Измените данные, затем нажмите клавишу [OK].**

   Чтобы зарегистрировать адресата с аналогичными данными, нажмите кнопку [Сохр.как нов. польз.]. Эта функция полезна для регистрации серии адресатов с подобными данными.
   Чтобы закрыть диалоговое окно без изменения исходной записи адресата, нажмите кнопку [Отмена].

Регистрация групп

1. **Откройте адресную книгу для функции LAN-факса, затем нажмите кнопку [Добав.группу].**
2. **Введите название группы в поле [Имя группы].**
3. **Выберите адресата, которого следует включить в группу, в списке [Список польз.:], затем нажмите кнопку [Добавить].**
4. **Нажмите [OK]**

Примечание

- В группе должен быть хотя бы один адресат.
- Для группы необходимо задать имя группы. Два одинаковых имени группы быть не может.
- Один адресат может быть включен в несколько групп.

Изменение групп

1. **Откройте адресную книгу для функции LAN-факса, выберите группу для изменения в перечне [Список польз.:], затем нажмите кнопку [Правка].**
2. **Чтобы добавить в группу адресата, выберите соответствующую запись в перечне [Список польз.:] и нажмите кнопку [Добавить].**
3. **Чтобы удалить адресата из группы, выберите адресата, которого необходимо удалить, в перечне [Список чл.гр.:], затем нажмите клавишу [Удалить из списка].**
4. **Нажмите [OK].**

Примечание

- Если имя, которое вы задали, уже существует в адресной книге LAN-факса, то появится сообщение. Нажмите [OK] и зарегистрируйте группу под другим именем.

Удаление отдельных адресатов и групп

1. **Откройте адресную книгу для функции LAN-факса, выберите адрес для удаления в перечне [Список польз.:], затем нажмите кнопку [Удалить].**

   Появится сообщение с подтверждением.

2. **Нажмите [Да].**

Примечание

- При удалении из адресной книги для функции LAN-факса запись адресата автоматически удаляется из группы. При удалении последней записи из группы появится сообщение с предложением подтвердить удаление. Если хотите удалить всю группу, нажмите кнопку [OK].
- Удаление группы не приводит к удалению содержащихся в этой группе записей адресатов из адресной книги для функции LAN-факса.

Экспорт и импорт данных адресной книги для функции LAN-факса

Важно

- **В следующей процедуре в качестве примера используется ОС Windows 7. Если используется другая операционная система, то процедура может несколько отличаться от приведенной ниже**

Экспорт данных адресной книги для функции LAN-факса

Данные адресной книги для функции LAN-факса можно экспортировать в файл в формате CSV (значения, разделенные запятыми).

Чтобы экспортировать данные адресной книги для функции LAN-факса, выполните следующую процедуру.

1. **Откройте адресную книгу для функции LAN-факса, затем нажмите кнопку [Экспорт].**
2. **Перейдите к месту сохранения данных адресной книги для функции LAN-факса, укажите имя файла и нажмите кнопку [Сохранить].**

Импорт данных адресной книги для функции LAN-факса

Данные адресной книги для функции LAN-факса можно импортировать из файла в формате CSV. Если данные сохранены в файле формата CSV, то данные адресной книги можно импортировать и из других приложений.

Чтобы импортировать данные в адресную книгу для функции LAN-факса, выполните следующие действия. Чтобы импортировать данные адресной книги из других приложений, необходимо выбрать соответствующие элементы для импорта.

1. **Откройте адресную книгу для функции LAN-факса, затем нажмите кнопку [Импорт].**

2. **Выберите файл, в котором содержатся данные адресной книги, и нажмите кнопку [Открыть].**

   Появится диалоговое окно выбора элементов для импорта.

3. **Для каждого поля выберите соответствующий элемент в списке.**

   Для тех полей, данные для которых в файле для импорта отсутствуют, выберите вариант [*н/д*]. Примечание: вариант [*н/д*] нельзя выбрать для полей [Имя] и [Факс].

4. **Нажмите [OK].**

   Для получения подробных сведений о параметрах см. справку драйвера LAN-факса.

Примечание

- Экспорт данных в формате CSV осуществляется в кодировке Юникод.
- Данные адресной книги для функции LAN-факса можно импортировать из файла формата CSV, записанного в кодировке Юникод или ASCII.
- Данные групп экспортировать или импортировать невозможно.
- Адресная книга для функции LAN-факса может содержать до 1000 записей адресатов. Если этот предел превышен в процессе импорта, оставшиеся записи адресатов импортированы не будут.

Редактирование титульного листа

1. **Откройте меню [Файл] и нажмите [Печать...].**
2. **Выберите драйвер LAN-факса в качестве принтера, и нажмите кнопку [Печать].**
3. **Откройте вкладку [Укажите назначение], затем нажмите кнопку [Изменить титульный лист].**
4. **Сконфигурируйте необходимые настройки, затем нажмите кнопку [Печать].**

   Для получения подробных сведений о параметрах см. справку драйвера LAN-факса.

Получение факсимильного сообщения

Важно

- **При получении важного документа по факсимильной связи рекомендуется согласовать содержимое полученного сообщения с отправителем.**
- **При недостатке свободной памяти прием факсимильных сообщений может оказаться невозможным.**

Примечание

- Для использования этого аппарата в качестве телефона необходим внешний телефон.
- Для печати документов, полученных по факсимильной связи, используется только бумага форматов A4, Letter или Legal.

Выбор режима приема

Доступны следующие режимы приема:

Если аппарат используется только в качестве факса

Выберите следующий режим, если к аппарату не подключен внешний телефонный аппарат или автоответчик.

- Режим "Только факс" (автоприем)

  В этом режиме аппарат будет использоваться только как факс и будет принимать факсимильные сообщения автоматически.

Если аппарат используется совместно с внешним устройством

Выберите один из следующих режимов, если к аппарату подключен внешний телефонный аппарат или автоответчик.

- Режим "ФАКС/ТЕЛ(Руч.)" (ручной прием)

  В этом режиме необходимо будет принять вызов с помощью внешнего телефонного аппарата. Если вызов относится к получению факсимильного сообщения, следует запустить прием сообщения вручную.

- Режим "Только факс" (автоприем)

  В этом режиме аппарат автоматически отвечает на все входящие вызовы в режиме приема факсимильного сообщения.

- Режим "ФАКС/ТЕЛ (Авт.)" (автоприем)

  В этом режиме можно отвечать на входящие телефонные звонки с помощью внешнего телефонного аппарата, в то же время автоматически принимая факсимильные сообщения.

- Режим "ФАКС/Автоотв." (автоприем)

В этом режиме можно использовать аппарат совместно с внешним автоответчиком.

1. **Нажмите клавишу [User Tools].**

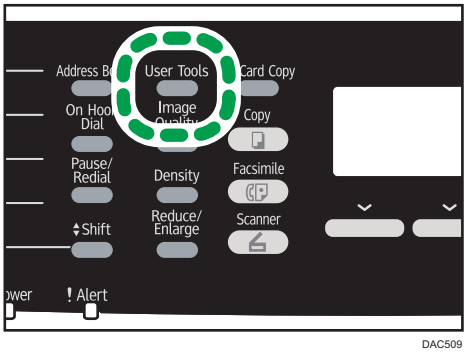

DAC509

2. **С помощью клавиш [▲] и [▼] выберите пункт [Функции факса], затем нажмите клавишу [OK].**
3. **С помощью клавиш [▲] и [▼] выберите пункт [Настройки приема], затем нажмите клавишу [OK].**
4. **С помощью клавиш [▲] и [▼] выберите пункт [Включить режим приема], затем нажмите клавишу [OK].**
5. **С помощью клавиш [▲], [▼], [◀] и [▶] выберите необходимый режим приема и нажмите клавишу [OK].**
6. **Нажмите клавишу [User Tools] для возврата к начальному экрану.**

Получение факсимильного сообщения в режиме ФАКС/ТЕЛ (руч.)

1. **Снимите трубку внешнего телефона, чтобы ответить на вызов.**

   Начнется обычный телефонный вызов.
2. **Если подается сигнал факсового вызова или отсутствует звук, нажмите клавишу [Facsimile], затем нажмите клавишу [B&W Start].**
3. **Нажмите [Прием].**
4. **Нажмите клавишу [B&W Start].**

   На экране появится сообщение "Получение...".
5. **Положите телефонную трубку.**

Прием факсимильного сообщения в режиме "Только факс"

Если в качестве режима приема установлен "Только факс", аппарат автоматически отвечает на все входящие вызовы в режиме приема факсимильного сообщения.

Примечание

- Можно указать количество звонков, которые аппарат издает прежде чем ответить на вызов, с помощью параметра [Количество звонков] в разделе [Функции факса]. Для получения подробных сведений о параметре [Количество звонков] см. стр. 226 "Параметры функции факса".
- Если в то время, как аппарат издает звонки, ответить на вызов с помощью внешнего телефонного аппарата, начнется обычный телефонный разговор. Если подается сигнал факсового вызова или отсутствует звук, выполните прием факсимильного сообщения вручную. Для получения подробных сведений о приеме факса вручную см. стр. 199 "Получение факсимильного сообщения в режиме ФАКС/ТЕЛ (руч.)".

Прием факсимильного сообщения в режиме ФАКС/ТЕЛ (Авт.)

Если в качестве режима приема установлен "ФАКС/ТЕЛ (Авт.)", аппарат автоматически принимает факсимильное сообщение при получении факсимильного вызова и подает звуковой сигнал при получении голосовых вызовов.

1. **При поступлении вызова аппарат пытается обнаружить сигнал факсового вызова в течение пяти секунд.**

   При обнаружении сигнала факсового вызова аппарат автоматически начинает прием факсимильного сообщения.

2. **Если факсимильный сигнал не обнаружен, аппарат подает звуковой сигнал и продолжает попытки обнаружить сигнал факсового вызова в течение времени, которое указано в поле "Вр.автоперекл.реж.приема." в разделе "Функции факса".**

   - Если сигнал факсового вызова обнаружен или трубку не сняли, аппарат автоматически начнет прием факсимильного сообщения.
   - Чтобы начать обычный телефонный вызов, снимите трубку, нажмите клавишу [Facsimile], затем нажмите клавишу [Clear/Stop]. Если подается сигнал факсового вызова или отсутствует звук, выполните прием факсимильного сообщения вручную. Для получения подробных сведений о приеме факса в ручном режиме см. стр. 199 "Получение факсимильного сообщения в режиме ФАКС/ТЕЛ (руч.)".
   - Если трубку сняли, после того как прошло время, указанное в поле [Вр.автоперекл.реж.приема.], до начала обычного телефонного вызова, то аппарат автоматически начнет прием факсимильного сообщения. Для получения подробных сведений о параметре [Вр.автоперекл.реж.приема.] см. стр. 226 "Параметры функции факса".

Примечание

- После того как вы сняли трубку для ответа на вызов, обязательно нажмите клавишу [Facsimile] для перехода в режим факса, после чего можно нажать клавишу [Clear/Stop].

Если аппарат не работает в режиме факса, обычный телефонный вызов невозможно начать нажатием клавиши [Clear/Stop].

Прием факсимильного сообщения в режиме ФАКС/Автоотв.

Если в качестве режима приема установлен "ФАКС/Автоотв.", то внешний автоответчик воспроизводит и записывает сообщения, когда аппарат принимает телефонные вызовы. Если поступает факсовый вызов, то аппарат автоматически принимает факсимильное сообщение.

1. **Если поступает входящий вызов, зазвонит внешний автоответчик.**

   Если внешний автоответчик не принимает вызов, аппарат автоматически выполняет прием факсимильного сообщения.

   Если в то время, как аппарат издает звонки, ответить на вызов с помощью внешнего телефонного аппарата, начнется обычный телефонный разговор. Если раздастся сигнал вызова факса, подождите, пока на экране не появится надпись "Получение. . . ". Аппарат начинает принимать факсимильные сообщения. Если сообщение "Получение. . . " не появляется, примите факсимильное сообщение вручную. Для получения подробных сведений о приеме факса вручную см. стр. 199 "Получение факсимильного сообщения в режиме ФАКС/ТЕЛ (руч.)".

2. **Если внешний автоответчик принимает вызов, то аппарат отслеживает наличие паузы на линии в течение 30 секунд (обнаружение паузы).**

   - Если обнаружен сигнал факсового вызова или отсутствие звука, то аппарат автоматически начнет прием факсимильного сообщения.
   - При обнаружении голоса начнется обычный телефонный вызов. Внешний автоответчик запишет сообщение.

Примечание

- Можно настроить получение факсимильного сообщения в ручном режиме при обнаружении молчания. Для получения подробных сведений о приеме факса вручную см. стр. 199 "Получение факсимильного сообщения в режиме ФАКС/ТЕЛ (руч.)".
- Определение молчания не прерывается в течение 30 секунд (даже если внешний автоответчик прерывает вызов), до тех пор, пока вы не нажмете клавишу [Clear/Stop] и не прервете связь.

Прием сообщений Интернет-факса

Можно настроить аппарат на периодическую проверку электронных сообщений (Интернет-факсов) и их автоматическое получение; а можно проверять и принимать сообщения в ручном режиме.

Важно

- Укажите электронный адрес данного аппарата для получения Интернет-факсов в разделе "Учет.запись пользователя" настройки службы POP3 в приложении Web Image Monitor.
- Аппарат не поддерживает получение электронных сообщений в формате HTML.
- Данная функция доступна только для аппаратов типа 2.

Автоматический прием

Если параметр [Автоматический POP] в разделе настроек Интернет-факса приложения Web Image Monitor активирован, аппарат периодически подключается к серверу POP3 с интервалами, указанными с помощью параметра [POP интервал (минуты)], для проверки наличия новых электронных сообщений. При наличии таких сообщений аппарат автоматически загрузит их.

Прием в ручном режиме

Если параметр [Автоматический POP] деактивирован, подключаться к серверу POP3 и проверять наличие электронных сообщений придется вручную.

6

Прием факсимильного сообщения с помощью панели управления

1. **Нажмите клавишу [User Tools].**

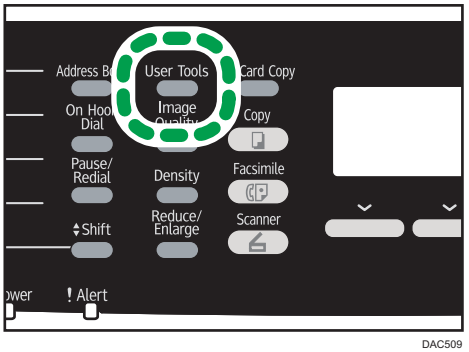

DAC509

2. **С помощью клавиш [▲] и [▼] выберите пункт [Функции факса], затем нажмите клавишу [OK].**
3. **С помощью клавиш [▲] и [▼] выберите пункт [Настройки приема], затем нажмите клавишу [OK].**
4. **С помощью клавиш [▲] и [▼] выберите пункт [Задать POP вручную], затем нажмите клавишу [OK].**
5. **После появления окна подтверждения нажмите кнопку [Да].**

   Аппарат проверит наличие новых электронных сообщений и, при наличии, загрузит их.

Прием факсимильного сообщения с использованием приложения Web Image Monitor

1. **Запустите веб-браузер и получите доступ к аппарату, указав его IP-адрес.**
2. **Нажмите [Настройки сети].**
3. **Нажмите на вкладке [Интернет факс].**
4. **Установите параметр "Автоматический POP" на [Активный] или [Неактивный].**

   [Активный]: автоматический прием

   [Неактивный]: ручной прием
5. **Нажмите [OK].**
6. **Закройте веб-браузер.**

   Для получения подробных сведений об использовании Web Image Monitor см. стр. 257 "Использование Web Image Monitor".

Примечание

- Если получить электронное сообщение не удастся, а параметр [Сообщение эл.почты с уведомлением об ошибке] в разделе настроек Интернет-факса в приложении Web Image Monitor активирован, отправителю сообщения будет отправлено сообщение об ошибке приема электронного сообщения. Для получения подробных сведений о настройках приложения Web Image Monitor см. стр. 287 "Вкладка "Интернет факс"".
- Если параметр [Сообщение эл.почты с уведомлением об ошибке] деактивирован или отправить сообщение об ошибке не удалось, аппарат распечатает отчет об ошибке.

Пересылка или сохранение факсимильных сообщений в памяти

Чтобы предотвратить несанкционированный просмотр секретных факсимильных сообщений посторонними, можно настроить аппарат на пересылку полученных факсимильных сообщений на заданный адрес или сохранение их в памяти без распечатывания.

Важно

- **Данная функция доступна только для аппаратов типа 2.**

Примечание

- В следующей таблице приведены варианты развития событий при успешной или неудачной пересылке в зависимости от конфигурации аппарата.

Переадреса ция	[Печать переадрес.ф айла]	[Печать полученного файла]	Результаты
Успешно	Выкл.	Не применимо	Аппарат удаляет факсимильное сообщение из памяти.
Успешно	Вкл.	Вкл.	Аппарат распечатывает факсимильное сообщение и удаляет его из памяти.
Успешно	Вкл.	Выкл.	Аппарат сохраняет факсимильное сообщение в памяти для последующего распечатывания в ручном режиме.
Неудача	Выкл.	Не применимо	Аппарат распечатывает отчет о неудачной пересылке и удаляет факсимильное сообщение из памяти.
Неудача	Вкл.	Вкл.	Аппарат распечатывает отчет о неудачной пересылке, распечатывает факсимильное сообщение и удаляет его из памяти.
Неудача	Вкл.	Выкл.	Аппарат распечатывает отчет о неудачной пересылке и сохраняет факсимильное сообщение в памяти для последующего распечатывания в ручном режиме.

- Если аппарат не сможет распечатать факсимильное сообщение из-за аппаратных ошибок, таких как пустой лоток или замятие бумаги, факсимильное сообщение будет сохранено в памяти, а индикатор получения факсимильного сообщения будет мигать. Печать оставшихся страниц будет возобновлена после устранения неполадки.
- Количество попыток пересылки и интервал между ними можно указать с помощью приложения Web Image Monitor. Для получения подробных сведений о настройке адресата пересылки, количества попыток и интервала между ними см. стр. 271 "Вкладка "Факс"".

Параметры пересылки

Чтобы указать условия пересылки получаемых факсимильных сообщений, настройте аппарат следующим образом.

1. **Нажмите клавишу [User Tools].**

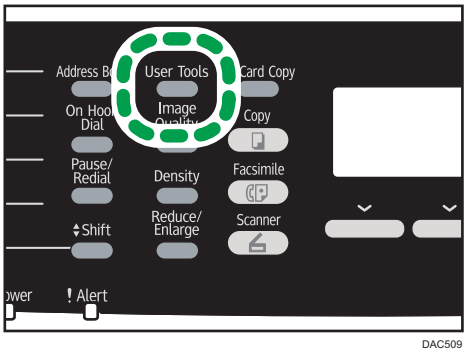

2. **С помощью клавиш [▲] и [▼] выберите пункт [Функции факса], затем нажмите клавишу [OK].**
3. **С помощью клавиш [▲] и [▼] выберите пункт [Настройки приема], затем нажмите клавишу [OK].**
4. **С помощью клавиш [▲] и [▼] выберите пункт [Настройка файла приема], затем нажмите клавишу [OK].**
5. **С помощью клавиш [▲] и [▼] выберите пункт [Переслать], затем нажмите клавишу [OK].**

   Чтобы после пересылки факсимильных сообщений отправить уведомления по электронной почте, перейдите к шагу 6. Если это не требуется, перейдите к шагу 8.
6. **С помощью клавиш [▲] и [▼] выберите пункт [Увед.о сост.файла переадр.], затем нажмите клавишу [OK].**
7. **Выберите клавишами [▲] и [▼] пункт [Активн.] и нажмите клавишу [OK].**
   - [Активн.]: после пересылки отправлять уведомление по электронной почте. Адресат уведомления, отправляемого по электронной почте, зависит от настройки адресата пересылаемых сообщений.
   - [Неактивн.]: уведомление по электронной почте не отправляется.
8. **Нажмите клавишу [User Tools] для возврата к начальному экрану.**

Настройка условий пересылки

1. **Нажмите клавишу [User Tools].**

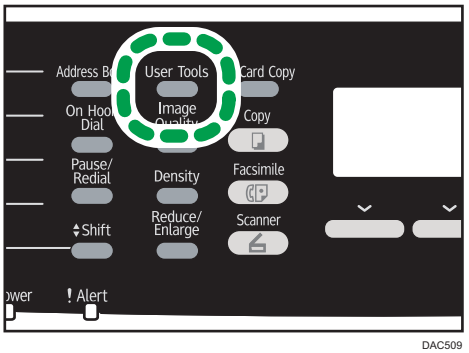

DAC509

2. **С помощью клавиш [▲] и [▼] выберите пункт [Функции факса], затем нажмите клавишу [OK].**
3. **С помощью клавиш [▲] и [▼] выберите пункт [Настройки приема], затем нажмите клавишу [OK].**
4. **С помощью клавиш [▲] и [▼] выберите пункт [Печать переадрес.файла], затем нажмите клавишу [OK].**
5. **С помощью клавиш [▲] и [▼] выберите пункт [Вкл.] или [Выкл.], затем нажмите клавишу [OK].**
   - [Вкл.]: сохранение факсимильных сообщений в памяти перед распечатыванием.
   - [Выкл.]: удаление факсимильных сообщений из памяти.
6. **С помощью клавиш [▲] и [▼] выберите пункт [Печать полученного файла], затем нажмите клавишу [OK].**
7. **С помощью клавиш [▲] и [▼] выберите пункт [Вкл.] или [Выкл.], затем нажмите клавишу [OK].**
   - [Вкл.]: автоматическая распечатка полученных факсимильных сообщений и удаление их из памяти.
   - [Выкл.]: сохранение полученных факсимильных сообщений для последующего распечатывания в ручном режиме. Для получения подробных сведений о ручной печати факсов, сохраненных в памяти, см. стр. 208 "Печать факсимильных сообщений, сохраненных в памяти аппарата".

   В случае выбора пункта [Вкл.] перейдите к следующему шагу. При выборе [Выкл.] перейдите к шагу 9.
8. **Введите время начала и окончания, затем нажмите клавишу [OK].**

   Аппарат распечатывает принятые факсимильные сообщения и удаляет их из памяти в течение указанного времени.

9. **Нажмите клавишу [User Tools] для возврата к начальному экрану.**

Настройка адресата переадресации с помощью приложения Web Image Monitor

1. **Запустите веб-браузер и получите доступ к аппарату, указав его IP-адрес.**
2. **Нажмите кнопку [Параметры системы].**
3. **Откройте вкладку [Факс].**
4. **Укажите адресата переадресации в блоке [Адресат пересылки].**

   [Адрес эл.почты]: укажите адрес электронной почты адресата.

   [Адресат сканирования]: выберите адресата для отправки файлов с отсканированными изображениями в качестве адресата пересылки.
5. **Нажмите [OK].**
6. **Закройте веб-браузер.**

   Для получения подробных сведений об использовании приложения Web Image Monitor см. стр. 257 "Использование Web Image Monitor".

Настройка условий сохранения

Чтобы указать условия сохранения получаемых факсимильных сообщений, выполните следующие настройки аппарата.

1. **Нажмите клавишу [User Tools].**
2. **С помощью клавиш [▲] и [▼] выберите пункт [Функции факса], затем нажмите клавишу [OK].**
3. **С помощью клавиш [▲] и [▼] выберите пункт [Настройки приема], затем нажмите клавишу [OK].**
4. **С помощью клавиш [▲] и [▼] выберите пункт [Настройка файла приема], затем нажмите клавишу [OK].**
5. **С помощью клавиш [▼] и [▲] выберите [Печатать], а затем нажмите клавишу [OK].**
6. **С помощью клавиш [▲] и [▼] выберите пункт [Печать полученного файла], затем нажмите клавишу [OK].**
7. **С помощью клавиш [▲] и [▼] выберите пункт [Вкл.] или [Выкл.], затем нажмите клавишу [OK].**
   - [Вкл.]: автоматическая распечатка полученных факсимильных сообщений и удаление их из памяти.
   - [Выкл.]: сохранение полученных факсимильных сообщений для последующего распечатывания в ручном режиме. Для получения подробных сведений о ручной печати

факсов, сохраненных в памяти, см. стр. 208 "Печать факсимильных сообщений, сохраненных в памяти аппарата".

В случае выбора пункта [Вкл.] перейдите к следующему шагу. При выборе [Выкл.] перейдите к шагу 9.

8. **Введите время начала и окончания.**

   Аппарат распечатывает принятые факсимильные сообщения и удаляет их из памяти в течение указанного времени.

9. **Нажмите клавишу [User Tools] для возврата к начальному экрану.**

Примечание

- Если в настройках администратора для параметра [Краткий путь к функции] задано значение [Настройка автопечати факсов], можно также использовать клавишу [ID Card Copy]. Нажмите эту клавишу для перехода в меню [Печать полученного файла]. Для получения подробных сведений о параметре [Краткий путь к функции] см. стр. 252 "Настройки администратора".
- После успешного распечатывания факсимильного сообщения оно будет удалено из памяти.
- Если аппарат не сможет распечатать факсимильное сообщение из-за аппаратных ошибок, таких как пустой лоток или замятие бумаги, факсимильное сообщение будет сохранено в памяти, а индикатор получения факсимильного сообщения будет мигать. Печать оставшихся страниц будет возобновлена после устранения неполадки.

Печать факсимильных сообщений, сохраненных в памяти аппарата

В этом разделе описан процесс печати полученных факсимильных сообщений, сохраненных в памяти аппарата.

Свечение индикатора получения факсимильного сообщения свидетельствует о том, что в памяти аппарата содержится факсимильное сообщение. Чтобы распечатать факсимильное сообщение, выполните следующие действия.

1. **Нажмите клавишу [Facsimile].**

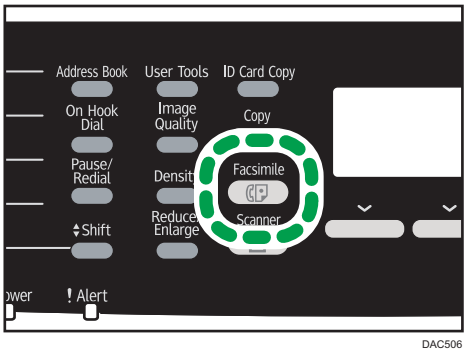

2. **Нажмите кнопку [Ф.прма].**
3. **С помощью клавиш [▲] и [▼] выберите пункт [Вкл.], затем нажмите клавишу [OK].**

   Аппарат распечатает сохраненное факсимильное сообщение и удалит его из памяти.

Примечание

- Выбор варианта [Вкл.] в этой секции приведет к активации параметра [Печать полученного файла] в разделе настройки функций факса. Если автоматически распечатывать следующие факсимильные сообщения не нужно, снова установите значение [Выкл.]. Для получения подробных сведений см. стр. 226 "Параметры функции факса".
- Если установлен лоток 2, можно выбрать лоток, из которого будет взята бумага, с помощью параметра [Выб.лоток для бум] в разделе настройки функций факса. Если аппарату предписано автоматически переключаться между лотками 1 и 2 в зависимости от значения этого параметра, можно указать и лоток для первоочередного использования с помощью пункта [Приоритет лотка для бумаги] в меню параметров бумаги для лотка. Для получения подробных сведений о параметре [Выб.лоток для бум] см. стр. 226 "Параметры функции факса". Для получения подробных сведений о параметре [Приоритет лотка для бумаги] см. стр. 239 "Параметры лотка для бумаги".
- Мигание индикатора получения факсимильного сообщения свидетельствует о том, что полученное факсимильное сообщение, сохраненное в памяти аппарата, невозможно распечатать из-за аппаратных ошибок, таких как пустой лоток или замятие бумаги. Печать будет возобновлена сразу после устранения неполадки.

Получение или отклонение факсимильных сообщений от специальных отправителей

Можно настроить аппарат на получение (или отклонение) факсимильных сообщений только от "специальных пользователей". Это поможет отсеять нежелательные документы, например рекламные факсы, тем самым предотвратив излишний расход бумаги на распечатывание факсимильных сообщений.

Чтобы воспользоваться этой функцией, необходимо сначала зарегистрировать "специальных отправителей" с помощью приложения Web Image Monitor, а затем выбрать, следует ли получать или отклонять получаемые от них факсимильные сообщения.

Важно

- **Данная функция недоступна в режиме Интернет-факса.**

Регистрация "специальных отправителей"

В этом разделе описана регистрация "специальных отправителей".

Можно зарегистрировать до 30 специальных отправителей.

1. **Запустите веб-браузер и получите доступ к аппарату, указав его IP-адрес.**
2. **Нажмите кнопку [Спец.отправитель].**

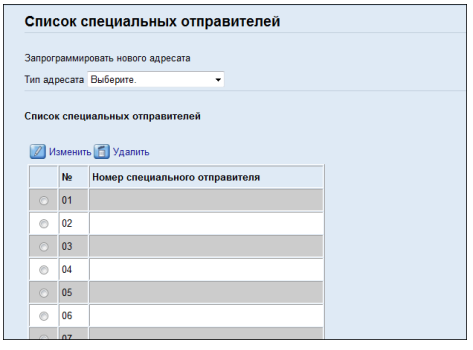

3. **В списке [Тип адресата] выберите пункт [Спец. отправитель].**

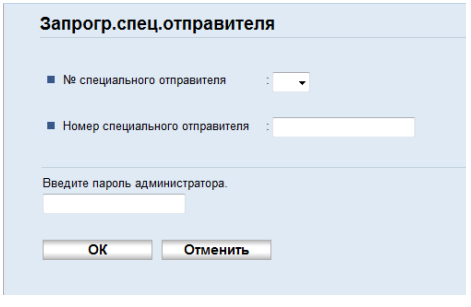

4. **Выберите номер специального отправителя в списке (от 1 до 30).**
5. **Введите номер факса специального отправителя (до 20 символов).**
6. **При необходимости введите пароль администратора.**
7. **Нажмите [OK].**
8. **Закройте веб-браузер.**

Примечание

- Номер факса может содержать цифры от 0 до 9, + и пробел.

Ограничение количества входящих факсимильных сообщений

В этом разделе описана настройка аппарата на прием (или отклонение) факсимильных сообщений только от зарегистрированных "специальных отправителей".

1. **Запустите веб-браузер и получите доступ к аппарату, указав его IP-адрес.**
2. **Нажмите кнопку [Параметры системы].**

3. **Откройте вкладку [Факс].**

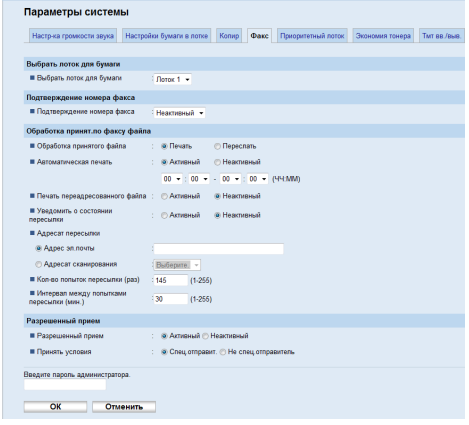

4. **Для параметра [Разрешенный прием] выберите значение [Активный].**
5. **Для параметра [Принять условия] выберите значение [Спец. отправитель] или [Не спец.отправитель].**
   - Спец. отправитель

     Выберите этот вариант для получения факсимильных сообщений только от "специальных отправителей" и отклонения факсимильных сообщений от всех остальных пользователей.
   - Не спец.отправитель

     Выберите этот вариант для отклонения факсимильных сообщений от "специальных отправителей" и приема факсимильных сообщений от всех остальных отправителей.
6. **При необходимости введите пароль администратора.**
7. **Нажмите [OK].**
8. **Закройте веб-браузер.**

Списки и отчеты, связанные с функцией факса

К функции факса имеют отношение следующие списки и отчеты:

- Страница конфигурации

  Выполняется печать общих сведений и текущих параметров конфигурации аппарата.

- Журнал факса

  Печать журнала передачи и приема факсимильных сообщений (последние 50 заданий).

- Сп.ожид.приема/перед. ф-ов

  Печать списка заданий для факса, хранящихся в памяти аппарата для печати, отправки или пересылки.

- Сп.адр.с ном.наб.1 нажатием

  Печать списка записей адресатов для отправки файлов с отсканированными изображениями и факсимильных сообщений при наборе одним нажатием.

- Сп. адрес.факса быст.набора

  Печать списка записей быстрого набора.

  - Сортир.по № быстрого набора

    Печать списка с записями, упорядоченными по регистрационному номеру быстрого набора.

  - Сортировать по имени

    Печать списка с запиями, упорядоченными по имени.

- Список спец.отправ.

  Печать списка "специальных отправителей" факсимильных сообщений.

- Отчет о сбое питания

  Распечатывается отчет в случае обесточивания аппарата во время отправки или приема факсимильного сообщения, или в случае утраты изображений, хранящихся в памяти аппарата, при отключении аппарата на длительное время.

Примечание

- Для получения подробных сведений о функциях "Журнал факса" и "Отчет о сост.передачи" см. стр. 226 "Параметры функции факса".
- Отчеты распечатываются на бумаге формата A4 или Letter. Перед печатью отчетов загрузите бумагу соответствующего формата в лоток. Для получения подробных сведений о загрузке бумаги см. стр. 78 "Загрузка бумаги".

7. Настройка аппарата с помощью панели управления

Базовые операции

Есть два основных метода получения доступа к настройкам аппарата:

- Нажмите клавишу [User Tools] для получения доступа к меню настроек "Система" или "Сеть".
- С помощью клавиш [◀] и [▶] можно открыть настройки копира, сканера и факса.

  Для получения подробных сведений о категориях функций, которые необходимо настроить, см. стр. 215 "Схема меню".

1. **Чтобы настроить параметры системы аппарата, нажмите клавишу [User Tools].**

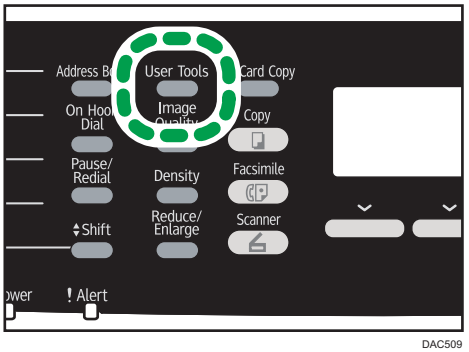

DAC509

В противном случае нажмите клавишу [◀] или [▶] в момент отображения сообщения "Готов" на начальном экране настроек копира, сканера или факса.

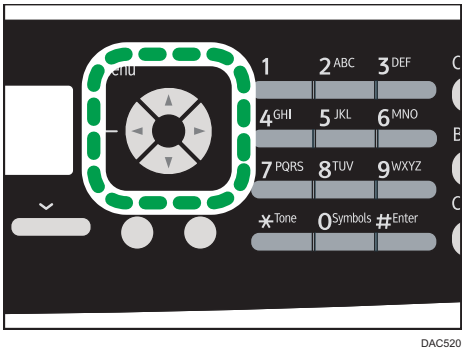

DAC520

2. **С помощью клавиш [▲] и [▼] выберите необходимую настройку.**

   При выборе меню [Адресная книга], [Настройки сети] или [Инструменты администратора], возможно, потребуется ввести пароль. Введите пароль, состоящий из 4 цифр, и нажмите

клавишу [OK]. Для получения подробных сведений о пароле см. [Блокировать инструм.админ.] в стр. 252 "Настройки администратора".

3. **Для подтверждения выбора параметров настройки и отображаемых значений нажмите клавишу [OK].**
4. **Для возврата к предыдущему пункту нажмите клавишу [Escape].**

Примечание

- Для возврата на начальный экран нажмите клавишу [Escape] столько раз, сколько существует пунктов, или нажмите клавишу [User Tools] один раз.

Схема меню

В этом разделе описаны параметры, включенные в различные меню.

Для получения подробных сведений о настройке аппарата с помощью приложения Web Image Monitor см. стр. 257 "Настройка аппарата с помощью приложения Web Image Monitor".

Важно

- **В зависимости от модели или конфигурации аппарата некоторые элементы могут отсутствовать.**
- **Кроме того, некоторые элементы можно настроить с помощью приложения Web Image Monitor.**

Возможн.копира (настройка с помощью клавиш [◀] [▶])

[Выбрать бумагу], [Сортировка], [Тип Оригинала], [Плотность], [Уменьшение/Увеличение], [Настройка цвета], [Дуплекс/Объедин.] , [Настр.сканир.монохр.копир.]

Установки скан. (настройка с помощью клавиш [◀] [▶])

[Размер скан.], [Режим ч-б скан.], [Макс. разм.эл. п.], [Плотность], [Разрешение], [Сжатие (цветн.)], [Безгранич.сканирование], [Одно-/Многостран.]

Настр.перед.ф. (настройка с помощью клавиш [◀] [▶])

[Прямая передача], [Разрешение], [Плотность], [Пауза], [Автодозвон], [Печ. загол. факса]

Функции факса (настройка с помощью клавиши [User Tools])

[Настройки приема], [Выб.лоток для бум], [Удалить файл, ожид.передачи], [Настройки соединения], [Отчет о настройках принтера]

Адресная книга (настройка с помощью клавиши [User Tools])

[Адресат набора 1наж.], [Адрест факс.быс.наб.]

Параметры системы (настройка с помощью клавиши [User Tools])

[Настроить громкость звука], [Тайм-аут ввода/вывода], [Auto Continue], [Экономия тонера], [Статус расх.мат.], [Уровень антивлажности], [Регистрация цвета], [Автоочистка], [Приоритет Ч-Б печати], [Уведом.: тонер почти пуст]

Парам.лотка для бумаги (настройка с помощью клавиши [User Tools])

[Размер бумаги: Лоток 1], [Размер бумаги: Лоток 2], [Размер бумаги: Обх. лоток], [Тип бумаги:Лоток 1], [Тип бумаги:Лоток 2], [Тип бумаги: Обходной лоток], [Приоритет Лотка 1], [Приоритет обходного лотка], [Приор.лот. для бум.]

Настройки сети (настройка с помощью клавиши [User Tools])

[Ethernet], [Конфигурация Wi-Fi], [Конфигурация IPv4], [Конфигурация IPv6]

Печ. список/отчет (настройка с помощью клавиши [User Tools])

[Страница конфигурации], [Журнал факса], [Сп.ожид.приема/перед. ф-ов], [Сп.адр.с ном.наб.1 нажатием], [Сп. адрес.факса быст.набора], [Спис.адрес.сканера], [Журнал сканера], [Страница тех.обслуживания], [Список спец.отправителей]

Инструменты администратора (настройка с помощью клавиши [User Tools])

[Установить дату/время], [Прогр.информ.о факсе], [Имп./Тон. телефон], [АТС/ОАТС], [Номер доступа к ОАТС], [Приоритет функций], [Таймер автосброса системы], [Режим энергосбережения], [Язык], [Страна], [Сбросить настройки], [Краткий путь к функции], [Режим PCL6], [Блокировать инструм.админ.], [IPsec], [Подтверждение номера факса], [Сохр.скан.дан.на USB]

Функц.принт. (настройка с помощью клавиши [User Tools])

[Печ.списка/тест], [Система], [Меню PCL], [Меню PS]

Параметры функции копира

Выбрать бумагу

Выбор формата бумаги для распечатывания копий.

Если выбран какой-либо лоток, аппарат использует бумагу для распечатывания только из этого лотка.

Если указан формат бумаги, аппарат использует для распечатывания бумагу из лотка, в котором содержится бумага соответствующего формата (исключая обходной лоток). Если бумага необходимого формата содержится в лотках 1 и 2, аппарат начинает брать бумагу для распечатки из лотка, приоритет которого установлен с помощью пункта [Приоритет лотка для бумаги] в разделе параметров лотка для бумаги. Если в этом лотке закончится бумага, аппарат автоматически переключится на другой лоток для продолжения печати.

Если лоток 2 не установлен, остаются только [Лоток 1] и [Обх.лоток].

По умолчанию: [Лоток 1]

- Tray 1
- Лот.2
- Обходной лоток
- A4
- 8 1/2 × 11

Сортиров.

Распечатывая несколько копий многостраничного документа, можно настроить аппарат на сортировку готовых страниц в отдельные комплекты (P1, P2, P1, P2...).

По умолчанию: [Выкл.]

- On
- Off

Тип оригинала

Указание содержимого оригиналов для оптимизации качества копий.

По умолчанию: [Смеш.]

- Смеш.

  Выберите этот вариант, если оригинал содержит и текст, и фотографии (рисунки).

- Текст

  Выберите этот тип, если оригинал содержит только текст, без фотографий и рисунков.

- Фото

  Выберите этот тип, если оригинал содержит только фотографии и рисунки. Используйте этот режим для следующих типов оригиналов:

- Фотографии
- Страницы, которые целиком (или большей частью) состоят из фотографий или рисунков, например страницы журналов.

Плотность

Указание плотности изображения для фотокопирования.

Для повышения плотности изображения увеличьте уровень (черные квадратики).

Настройкой по умолчанию является средний из 5 уровней настройки.

Уменьш./Увеличить

Указание величины (в процентах), на которую копии увеличиваются или уменьшаются.

По умолчанию: [100%]

Регион А (главным образом страны Европы и Азии)

50%, 71%, 82%, 93%, 100%, 122%, 141%, 200%, 400%

Регион Б (главным образом страны Северной Америки)

50%, 65%, 78%, 93%, 100%, 129%, 155%, 200%, 400%

- Копирование удостоверения личности

  Копирование лицевой и обратной сторон удостоверения личности или иного небольшого документа на одну сторону листа бумаги.
- Масш.25-400%

Настройка цвета

Укажите баланс красного, зеленого и синего.

Для повышения яркости цвета увеличьте уровень (черные квадратики).

Настройкой по умолчанию является средний из 5 уровней настройки.

Дуплекс/Объедин.

Задает объединенное копирование. Выберите режим копирования в соответствии с используемым оригиналом и необходимому виду отпечатанных копий. В режиме [Режим 2-ст.сканир. вручную] для копирования оригинала используйте стекло экспонирования. В противном случае используйте АПД. Для получения подробных сведений см. стр. 118 "Копирование односторонних оригиналов в режиме двусторонней и объединенной печати" и стр. 123 "Копирование 2-сторонних оригиналов с 2-сторонней и объединенной печатью (ручное 2-стороннее копирование)".

Следует иметь в виду, что активация объединенного копирования автоматически отключает функцию копирования удостоверения личности.

По умолчанию: [Выкл.]

- Off
- 1ст. 2ор.->Об. 2на1 1ст.

Копирование будет произведено на 1 стороне листа, на которой будут напечатаны 2 страницы одностороннего оригинала.

- Книжная
- Альбомная

- 1ст. 4ор.->Об. 4на1 1ст.

  Копирование будет произведено на 1 стороне листа, на которой будут напечатаны 4 страницы одностороннего оригинала.

  - Книжная: Л на П
  - Книжная: В к Н
  - Альбомная: Л на П
  - Альбомная: В к Н

- 1-стор.ориг.->2-стор.копия

  Выполняется копирование 2-х односторонних страниц на 1 двустороннюю страницу.

  - Книжная: В к В
  - Книжная: В к Н
  - Альбомная: В к В
  - Альбомная: В к Н

- 1ст. 4ор.->Об. 2на1 2ст.

  Выполняется копирование 4-х односторонних страниц на 2 двусторонние страницы.

  - Книжная: В к В
  - Книжная: В к Н
  - Альбомная: В к В
  - Альбомная: В к Н

- 1ст. 8ор.->Об. 4на1 2ст.

  Выполняется копирование 8 односторонних страниц на 4 двусторонние страницы.

  - Книжная: Л на П, В к В
  - Книжная: Л на П, В к Н
  - Книжная: В к Н, В к В
  - Книжная: В к Н, В к Н
  - Альбомная: Л на П, В к В
  - Альбомная: Л на П, В к Н
  - Альбомная: В к Н, В к В
  - Альбомная: В к Н, В к Н

- 2ст. 1ориг.->об. 2на1 1ст.

Копирует один 2-сторонний оригинал на одну сторону листа.

- Книжная: В к В
- Книжная: В к Н
- Альбомная: В к В
- Альбомная: В к Н

- 2стор. 2ориг.->об. 4на1 1ст.

  Копирует два 2-сторонних оригинала на одну сторону листа.

  - Книжная: Л на П, В к В
  - Книжная: Л на П, В к Н
  - Книжная: В к Н, В к В
  - Книжная: В к Н, В к Н
  - Альбомная: Л на П, В к В
  - Альбомная: Л на П, В к Н
  - Альбомная: В к Н, В к В
  - Альбомная: В к Н, В к Н

- 2-стор.ориг.->2-стор.копия

  Печать 2-сторонних копий 2-сторонних оригиналов.

- 2ст. 2ор.->Об. 2на1 2ст.

  Копирует два 2-сторонних оригинала на один лист, по две страницы на сторону.

  - Книжная: В к В
  - Книжная: В к Н
  - Альбомная: В к В
  - Альбомная: В к Н

- 2ст. 4ор.->Об. 4на1 2ст.

  Копирует четыре 2-сторонних оригинала на один лист, по четыре страницы на сторону.

  - Книжная: Л на П, В к В
  - Книжная: Л на П, В к Н
  - Книжная: В к Н, В к В
  - Книжная: В к Н, В к Н
  - Альбомная: Л на П, В к В
  - Альбомная: Л на П, В к Н
  - Альбомная: В к Н, В к В
  - Альбомная: В к Н, В к Н

- Режим 2-ст.сканир. вручную

  Выберите этот режим для выполнения двустороннего копирования на стекле экспонирования.

Настр.сканир.монохр.копир.

Укажите качество изображения для монохромной печати. Скорость сканирования при использовании настройки [Высокое] медленнее, чем при использовании настройки [Стандартное].

По умолчанию: [Стандартное]

- Стандартное
- Высокое

Настройка функций сканера

Размер сканирования

Указание размеров сканирования согласно формату оригинала.

По умолчанию: Регион А (главным образом страны Европы и Азии) [A4] Регион Б (главным образом страны Северной Америки) [8 1/2 × 11]

- 8 1/2 × 14, 8 1/2 × 11, 8 1/2 × 5 1/2, 7 1/4 × 10 1/2, A4, B5, A5, Нест. размер

Режим ч-б сканирования

Настройка режима черно-белого сканирования при использовании панели управления.

По умолчанию: [Полутон]

- Полутон

  Аппарат создает 1-битовые черно-белые изображения. Изображения содержат только черный и белый цвета.

- Серая шкала

  Аппарат создает 8-битовые черно-белые изображения. Изображения содержат черный и белый цвета, а также промежуточные оттенки серого.

Макс. разм.эл. п.

Указание максимального размера файла для отправки по электронной почте.

По умолчанию: [1 Мб]

- 1 Мб
- 2 Мб
- 3 Мб
- 4 Мб
- 5 Мб
- Без огранич.

Плотность

Указание плотности изображения при сканировании.

Для повышения плотности изображения увеличьте уровень (черные квадратики).

Настройкой по умолчанию является средний из 5 уровней настройки.

Разрешение

Настройка разрешения при сканировании оригиала.

По умолчанию: [300 × 300т/д]

- 100 × 100т/д
- 150 × 150т/д

- 200 × 200т/д
- 300 × 300т/д
- 400 × 400т/д
- 600 × 600т/д

Сжатие (цветн.)

Указание коэффициента сжатия цвета для файлов JPEG. Чем ниже коэффициент сжатия, тем выше качество, но больше размер файла.

По умолчанию: [Среднее]

- Низк.
- Среднее
- Высок.

Безгранич.сканирование

Настройка аппарата на запрос следующего оригинала во время сканирования с помощью стекла экспонирования.

По умолчанию: [Выкл.]

- Off
- On

Одно-/Многостраничный

Указание варианта при сканировании нескольких страниц: создавать ли многостраничный файл или записывать каждую страницу в отдельный одностраничный файл.

Примечание: в файле с отсканированным изображением может быть несколько страниц только при использовании формата PDF или TIFF. Если выбран формат JPEG, для каждой отсканированной страницы создается отдельный одностраничный файл.

По умолчанию: [Многостраничн.]

- Многостраничн.

  Создается многостраничный файл, содержащий все страницы.

- Одностраничный

  Для каждой страницы создается одностраничный файл.

Настройки функций передачи факсимильных сообщений

Прямая передача

Предписание аппарату отправлять факсимильное сообщение немедленно после сканирования оригинала.

По умолчанию: [Выкл.]

- Off

  Выберите этот вариант, если применяется передача из памяти.

- On

  Выберите этот вариант при использовании прямой передачи.

- Только след. факс

  Выберите этот вариант при использовании прямой передачи только для следующей операции передачи.

Разрешение

Указание разрешения, используемого при сканировании оригиналов.

Разрешение уровня "Фото" при передаче сообщений Интернет-факса не поддерживается. Если задано разрешение уровня "Фото", факсимильное сообщение будет отправлено с разрешением уровня "Подробно".

По умолчанию: [Стандартное]

- Стандартное

  Выберите этот вариант, если документ распечатан или набран на пишущей машинке при нормальном размере символов.

- Подробно

  Выберите этот вариант, если оригиналом является документ с мелкими буквами.

- Фото

  Выберите этот вариант, если оригинал содержит изображения (например, фотографии или рисунки с тенями).

Плотность

Указание плотности изображения при сканировании оригиналов.

По умолчанию: [Нормалн.]

- Светлая
- Обычная
- Темн.

Пауза

Настройка длительности паузы, вставляемой между цифрами при наборе номера факса.

По умолчанию: **3** секунды

- От 1 до 15 секунд

Повторный автонабор номера

Предписание аппарату автоматически повторять набор номера адресата, если линия занята или если при передаче произошла ошибка (в режиме передачи из памяти). Количество попыток автоматического повторного набора (два или три раза) зависит от параметра [Страна] в меню [Инструменты администратора] с пятиминутными интервалами.

По умолчанию: [Вкл.]

- Off
- On

Печ. загол. факса

Предписание аппарату добавлять верхний колонтитул к каждой странице отправляемого факсимильного сообщения. Заголовок включает в себя текущие дату и время, имя отправителя факса и номер факса аппарата, код задания и информацию о странице.

По умолчанию: [Вкл.]

- Off
- On

Параметры функции факса

Настройки приема

Настройка параметров приема факсимильных сообщений.

- Включить режим приема

  Настройка режима приема.

  По умолчанию: [Только факс]

  - Только факс

    Аппарат автоматически отвечает на все входящие вызовы в режиме приема факса.

  - ФАКС/Т.(Руч.)

    Аппарат издает звонок при получении входящего вызова. Аппарат получает факсимильные сообщения только в режиме ручного управления.

  - ФАКС/Автоотв.

    При поступлении вызова на получение факсимильного сообщения аппарат автоматически получает такое сообщение. В противном случае на вызов автоматически отвечает подсоединенный автоответчик.

  - ФАКС/ТЕЛ(Авт)

    При поступлении вызова на получение факсимильного сообщения аппарат автоматически получает такое сообщение. В противном случае аппарат издает звонок.

- Автоуменьшение

  Предписание аппарату уменьшить размер получаемого факсимильного сообщения (если он слишком велик) для того, чтобы сообщение уместилось на одном листе бумаги.

  Примечание: аппарат уменьшает размер только до 74 %. Если для распечатывания факсимильного сообщения с целью размещения его на одном листе бумаги требуется более значительное уменьшение, сообщение будет распечатано на нескольких листах без уменьшения размера.

  По умолчанию: [Вкл.]

  (По умолчанию может быть установлено значение [Выкл.] в зависимости от параметра [Страна] в меню [Инструменты администратора].)

  - Off
  - On

- Количество звонков

  Настройка количества сигналов, которые апарат подает, прежде чем начнет получать факсимильное сообщение в режиме "Только факс".

  По умолчанию: 3 раза

- От 3 до 5 раз с шагом 1 раз

- Вр.автоперекл.реж.приема.

  Указание периода времени, в течение которого аппарат пытается определить факсимильный вызов при работе в режиме "ФАКС/ТЕЛ(Авт)".

  По умолчанию: 15 секунд

  - От 5 до 99 секунд с шагом 1 секунда

- Разрешенный прием

  Предписание аппарату получать (или отклонять) факсимильные сообщения только от "специальных пользователей". Это поможет отсеять нежелательные документы, например рекламные факсы, тем самым предотвратив излишний расход бумаги на распечатывание факсимильных сообщений.

  По умолчанию: [Неактивн.]

  - Active
  - Inactive

- Разреш.прием:Получ.условия

  Предписание получать или отклонять факсимильные сообщения от зарегистрированных "специальных отправителей".

  Эта настройка доступна в случае активации параметра [Разреш. прием].

  По умолчанию: [Спец.отправ.]

  - Спец. отправитель

    Получение факсимильных сообщений только от "специальных отправителей" и отклонение факсимильных сообщений от всех остальных пользователей.

  - Не спец.отправитель

    Отклонение факсимильных сообщений от "специальных отправителей" и прием факсимильных сообщений от всех остальных отправителей.

- Настройка файла приема

  Предписание аппарату сохранять полученные факсимильные сообщения в памяти для последующего распечатывания, или пересылать их в заранее установленное место назначения.

  Место назначения для пересылки укажите с помощью приложения Web Image Monitor (см. стр. 271 "Вкладка "Факс"").

  Этот параметр отображается только при использовании модели типа 2.

  По умолчанию: [Печатать]

  - Печатать
  - Переслать

- Печать полученного файла

Предписание аппарату автоматически распечатывать полученные факсимильные сообщения или сохранять их в памяти для последующего распечатывания в ручном режиме.

Этот параметр отображается только при использовании модели типа 2.

По умолчанию: [Вкл.]

- On

  Автоматическое распечатывание полученных сообщений и удаление их из памяти.

  Аппарат распечатывает принятые факсимильные сообщения и удаляет их из памяти в течение указанного времени.

- Off

  Сохранение полученных факсимильных сообщений для печати в ручном режиме.

- Печать переадрес.файла

  Предписание аппарату сохранять факсимильные сообщения в памяти для печати или удалять их после пересылки.

  Этот параметр отображается только при использовании модели типа 2.

  По умолчанию: [Выкл.]

  - On

    Сохранение факсимильных сообщений после пересылки в памяти для распечатывания.

  - Off

    Удаление факсимильных сообщений из памяти после пересылки.

- Увед.о сост.файла переадр.

  Предписание аппарату отправлять уведомления по электронной почте после пересылки факсимильного сообщения. Адресат для отправки уведомлений по электронной почте зависит от настройки адресата для пересылки с помощью приложения Web Image Monitor (для получения подробных сведений см. стр. 271 "Вкладка "Факс"").

  Этот параметр отображается только при использовании модели типа 2.

  По умолчанию: [Неактивн.]

  - Active
  - Inactive

- Задать POP вручную

  Подключение к серверу POP3 для получения электронных сообщений осуществляется в ручном режиме.

  Чтобы подключиться к серверу POP3 и получить электронные сообщения, нажмите кнопку [Да]. Чтобы перейти к более высокому уровню иерархии меню без подключения к серверу POP3, нажмите кнопку [Нет].

Этот параметр отображается только при использовании модели типа 2.

Выбрать лоток для бумаги

Выбор лотка для печати полученных факсимильных сообщений. Примечание: для печати документов, полученных по факсимильной связи, используется только бумага форматов A4, Letter или Legal. Проследите за тем, чтобы в выбранный лоток была загружена бумага соответствующего формата.

Если лоток 2 отсутствует, появляется только [Лоток 1].

По умолчанию: [Авто]

- Авто

Аппарат использует лотки 1 и 2, если в них содержится бумага одного формата. В этом случае аппарат начинает печатать из лотка, указанного как приоритетный с помощью параметра [Приоритет лотка для бумаги] в разделе параметров лотка для бумаги. Если в этом лотке закончится бумага, аппарат автоматически переключится на другой лоток для продолжения печати.

- Tray 1
- Лот.2

Удалить файл, ожид.передачи

Удаление неотправленных факсимильных сообщений, хранящихся в памяти аппарата. Аппарат может хранить до 5 неотправленных заданий факса.

Эта функция выполняется только в том случае, если она выбрана.

- Удалить выбранный файл

  Чтобы удалить факсимильное сообщение, выделите необходимое сообщение и выберите вариант [Да]. Если выбрать вариант [Нет], то произойдет переход к более высокому уровню иерархии меню без удаления факсимильного сообщения.

- Удалить все файлы

  Чтобы удалить факсимильные сообщения, выберите вариант [Да]. Если выбрать вариант [Нет], то произойдет переход к более высокому уровню иерархии меню без удаления факсимильного сообщения.

Настройки соединения

- Передача по ECM

  Предписание аппарату автоматически пересылать блоки данных, утраченные при передаче.

  Данная функция недоступна при передаче в режиме Интернет-факса.

  По умолчанию: [Вкл.]

  - Off
  - On

- Прием по протоколу ECM

  Предписание аппарату автоматически получать блоки данных, утраченные при приеме.

  Данная функция недоступна при передаче в режиме Интернет-факса.

  По умолчанию: [Вкл.]

  - Off
  - On

- Ожидание гудка

  Предписание аппарату определять гудок перед началом автоматического набора номера адресата.

  По умолчанию: [Ждать]

  - Ждать
  - Не ждать

- Скорость передачи

  Указание скорости передачи для факс-модема.

  По умолчанию: [33,6 Кб/сек]

  - 33,6 Кб/сек
  - 14,4 Кб/сек
  - 9,6 Кб/сек
  - 7,2 Кб/сек
  - 4,8 Кб/сек
  - 2,4 Кб/сек

- Скорость приема

  Указание скорости приема для факс-модема.

  По умолчанию: [33,6 Кб/сек]

  - 33,6 Кб/сек
  - 14,4 Кб/сек
  - 9,6 Кб/сек
  - 7,2 Кб/сек
  - 4,8 Кб/сек
  - 2,4 Кб/сек

- JBIG

  Включает передачу и прием изображений с форматом сжатия JBIG.

  Примечание: для использования этой функции должны быть активированы также параметры [Передача по ECM] и [Прием по протоколу ECM].

Данная функция недоступна в режиме Интернет-факса.

По умолчанию: [Активн.]

- Active
- Inactive

Отчет о настройках принтера

- Печ.отчет сост.передачи

  Предписание аппарату автоматически печатать отчет после передачи факсимильного сообщения.

  Если аппарат работает в режиме прямой передачи, изображение оригинала не будет воспроизведено в отчете даже в том случае, если выбран вариант [Только ошибка (с изобр.)] или [Каждая перед.ф-ла(с изоб.)].

  Обратите внимание, что если возникнет ошибка памяти при передаче LAN-факса, отчет о передаче всегда печатается вне зависимости от этой настройки.

  Отчет о подтверждении передачи будет распечатан на бумаге формата A4 или Letter.

  По умолчанию: [Каждая перед.ф-ла(с изоб.)]

  Значение по умолчанию зависит от значения параметра [Страна].

  - Только ошибка

    Печать отчета только при ошибке передачи.
  - Только ошибка (с изобр.)

    Печать отчета с изображением оригинала при ошибке передачи.
  - Каждая передача файла

    Печать отчета о передаче каждого факсимильного сообщения.
  - Каждая перед.ф-ла(с изоб.)

    Распечатывание отчета с изображением оригинала после передачи каждого факсимильного сообщения.
  - Не печ.
- Печать журнала факса

  Аппарат автоматически распечатывает файл журнала для каждых 50 файлов факсимильных сообщений (суммарно, отправленных и принятых).

  Журнал факса распечатывается на бумаге из лотка, указанного с помощью параметра [Факс] в разделе [Приоритет лотка для бумаги] параметров лотка для бумаги, на бумаге формата A4 или Letter.

  По умолчанию: [Автоматическая печать]

  - Автоматическая печать
  - Не печатать автоматически

Параметры адресной книги

Адресат набора 1нажатием

Указание номера и имени факса для записей набора одним нажатием. Можно зарегистрировать до 20 записей набора одним нажатием.

- №

  Указание номера записи для набора одним нажатием.

- № Факса

  Указание номера факса для записи набора одним нажатием. Номер факса может содержать до 40 символов, включая цифры от 0 до 9, паузу, "*", "#" и пробел.

- Наименование

  Указание имени для записи набора одним нажатием. Имя может содержать до 20 символов.

Адрес. факс.быс.наб.

Указание номера и имени факса для записи быстрого набора. Можно зарегистрировать до 200 записей быстрого набора.

- №

  Указание номера записи быстрого набора.

- № Факса

  Указание номера факса для записи быстрого набора. Номер факса может содержать до 40 символов, включая цифры от 0 до 9, паузу, "*", "#" и пробел.

- Наименование

  Указание имени для записи быстрого набора. Имя может содержать до 20 символов.

Параметры системы

Настроить громкость звука

Указание громкости звуков, издаваемых апппаратом.

По умолчанию: [Тихо] для параметра [Звук панели] и [Средне] для остальных параметров.

- Звук панели

  Указание громкости сигнала зуммера, издаваемого при нажатии клавиши.

  - Off
  - Низк.
  - Средне
  - Высок.

- Звук тел. звонка

  Настройка громкости звонка, издаваемого при получении телефонного вызова.

  - Off
  - Низк.
  - Средне
  - Высок.

- Режим без трубки

  Настройка громкости звука, воспроизводимого громкоговорителем при разговоре без снятия трубки.

  - Off
  - Низк.
  - Средне
  - Высок.

- Сигнал завершения задания

  Указание громкости сигнала, издваваемого аппаратом после завершения задания.

  - Off
  - Низк.
  - Средне
  - Высок.

- Сигнал при ошибке задания

  Указание громкости сигнала, который аппарат издает при ошибке передачи факсимильного сообщения.

  - Off

- Низк.
- Средне
- Высок.

- Громкость сигн. предупрежд.

  Указание громкости сигнала, издаваемого аппаратом при возникновении ошибки в процессе работы.

  - Off
  - Низк.
  - Средне
  - Высок.

Тайм-аут ввода/вывода

- USB

  Указание времени, в течение которого аппарат ожидает данных для распечатывания, если передача данных с компьютера через порт USB прерывается. Если аппарат не получает дополнительных данных в течение указанного здесь времени, распечатываются только полученные на данный момент данные. Если печать часто прерывается передачей данных из других портов, можно увеличить период ожидания.

  По умолчанию: [60 сек.]

  - 15 сек.
  - 60 сек.
  - 300 сек.

- Сеть

  Настройка времени, в течение которого аппарат ожидает поступления данных для распечатывания, если передача данных с компьютера по сети прерывается. Если аппарат не получает дополнительных данных в течение указанного здесь времени, распечатываются только полученные на данный момент данные. Если печать часто прерывается передачей данных из других портов, можно увеличить период ожидания.

  По умолчанию: [60 сек.]

  - 15 сек.
  - 60 сек.
  - 300 сек.

- Блокированная печать

  Указание времени, в течение которого аппарат должен хранить новый файл блокированной печати при отсутствии места для сохранения файлов блокированной печати в памяти аппарата. В течение этого времени можно распечатать или удалить файл блокированной печати. Кроме того, можно распечатать или удалить

существующий файл блокированной печати, чтобы освободить место для нового файла блокированной печати в памяти аппарата.

Этот параметр отображается только при использовании модели типа 2.

По умолчанию: [60 секунд]

- От 0 до 300 секунд с шагом в 1 секунду

- Аутент.пользователя(копир)

  Указание времени (в секундах), в течение которого сохраняется авторизация пользователя после вывода бумаги в режиме копирования с помощью стекла экспонирования. Примечание: авторизация для других функций прекращается немедленно после использования этих функций.

  Эта настройка действительна только для аппаратов модели 2 (если с помощью приложения Web Image Monitor установлено ограничение доступа пользователей к определенным функциям).

  По умолчанию: [30 секунд]

  - От 5 до 60 с шагом 1 секунда

- Фикс.порт USB

  Настройка необходимости использования одного драйвера принтера (LAN-факса) для нескольких аппаратов при подключении через порт USB.

  По умолчанию: [Выкл.]

  - Off

    Необходимо установить драйвер принтера (LAN-факса) отдельно для каждого аппарата, поскольку любой другой аппарат при подключении через порт USB, за исключением исходного, будет распознан как новое устройство.

  - On

    Можно использовать драйвер принтера (LAN-факса), установленный на компьютере, для любого аппарата, а не только для того, который использовался для установки (если модели аппаратов идентичны).

Автопродолж.

Предписание аппарату игнорировать ошибку формата или типа бумаги и продолжать печать. Печать временно прекращается при обнаружении ошибки и возобновляется автоматически в течение примерно десяти секунд в зависимости от настроек панели управления. Однако в случае несоответствия формата бумаги, указанного на панели управления, и бумаги, загруженной в лоток, или формата бумаги, указанного в задании печати, при перезапуске печати бумага может замяться.

По умолчанию: [Выкл.]

- Off
- On

Сбереж.тонера

Предписание аппарату печатать с использованием уменьшенного количества тонера (только для распечатывания с использованием функции копирования).

По умолчанию: [Выкл.]

- Off
- On

Статус расходных материалов

Отображение сведений о расходных материалах.

- Тонер
  - Черный
  - Малиновый
  - Голубой
  - Желтый

  Оставшийся ресурс обозначается индикатором уровня (черные квадратики). Когда уровень опустится до нуля (изображение станет полностью белым), необходимо заменить расходные материалы.
- Другие расх.материалы

  Сведения о ролике промежуточного переноса, блоке термозакрепления и ленте промежуточного переноса отображаются только для аппарата типа 2.
  - Бутыль отраб.тонера:

    [Бутыль отраб.тонера:Полная] (пригодна к использованию), [Бут.отраб.тон.:Почти полн.] (почти полная, скоро потребует замены), [Бутыль отраб.тонера: Готова] (необходима замена)
  - Блок термозакрепления:

    Отображает оставшийся ресурс блока закрепления.
  - Рем.пром. передачи

    Отображает оставшийся ресурс ленты промежуточного переноса.
  - Валик переноса:

    Отображает оставшийся ресурс валика переноса.

  Оставшийся ресурс обозначается индикатором уровня (черные квадратики). Когда уровень опустится до нуля (изображение станет полностью белым), необходимо заменить расходные материалы.

Уровень антивлажности

Предписание аппарату распечатывать документы стабильного качества даже при повышенном уровне влажности.

Обратите внимание, что значение по умолчанию для этой настройки не будет восстановлено при использовании функции [Сбросить все наст.] в меню [Инструменты администратора] или [Сбросить настройки меню] в меню [Инструменты администратора] приложения Web Image Monitor.

По умолчанию: [Выкл.]

- Off
- Уров.1:Слабый

  Выберите этот режим, если печать размыта.
- Уров.2:Средн.

  Выберите этот режим, если распечатываемые документы сворачиваются и (или) печать на них размыта. Примечание: если выбрать этот режим, печать первых документов будет выполняться дольше, чем печать последующих.
- Уров.3:Высок.

  Выберите этот режим, если документы все еще скручиваются или печать на них размыта даже при печати в режиме [Уров.2:Средн.]. Примечание: распечатывание в этом режиме выполняется дольше, чем в режиме [Уров.2:Средн.].

Регистрация цвета

Корректировка регистрации цветов (при необходимости). (Обычно эта корректировка выполняется аппаратом автоматически.)

Выберите вариант [Да], чтобы выполнять корректировку регистрации цветов. Выберите вариант [Нет], чтобы перейти к более высокому уровню иерархии меню без корректировки регистрации цветов.

Auto Cleaning

Предписание аппарату периодически выполнять очистку внутренних компонентов. При выполнении очистки может быть слышен шум. Данный шум не является неисправностью.

По умолчанию: [Вкл.]

- On
- Off

Приоритет Ч-Б печати

Предписание аппарату прекращать потребление цветного тонера при печати черно-белых страниц. Кроме того, количество цветного тонера, потребляемого в ходе прогрева принтера для обслуживания, также будет снижено. Обратите внимание, что значение по умолчанию для этой настройки не будет восстановлено при использовании функции [Сбросить все наст.] в меню [Инструменты администратора] или [Сбросить настройки меню] в меню [Инструменты администратора] приложения Web Image Monitor.

По умолчанию: [Выкл.]

- On

- Off

Уведом.: тонер почти пуст

Настройка времени уведомления о низком уровне тонера.

Обратите внимание, что значение по умолчанию для этой настройки не будет восстановлено при использовании функции [Сбросить все настройки] в меню [Инструменты администратора] или [Сбросить настройки меню] в меню [Инструменты администратора] приложения Web Image Monitor.

По умолчанию: [Нормалн.]

- Заблаговременно

  Уведомление о низком уровне тонера будет выведено, когда тонера останется приблизительно на 300 страниц.

- Обычная

  Уведомление о низком уровне тонера будет выведено, когда тонера останется приблизительно на 200 страниц.

- Позже

  Уведомление о низком уровне тонера будет выведено, когда тонера останется приблизительно на 100 страниц.

Параметры лотка для бумаги

- Размер бумаги: Лоток 1

  Указывает размер бумаги для лотка 1.

  По умолчанию: Регион А (главным образом страны Европы и Азии) [A4], Регион Б (главным образом страны Северной Америки) [8 1/2 × 11]

  - A4, B5 JIS, A5, B6 JIS, A6, 8 1/2 × 14, 8 1/2 × 11, 5 1/2 × 8 1/2, 7 1/4 × 10 1/2, 8 × 13, 8 1/2 × 13, 8 1/4 × 13, 16K, 4 1/8 × 9 1/2, 3 7/8 × 7 1/2, C5 Env, C6 Env, DL Env, Нест. размер

- Размер бумаги: Лоток 2

  Указывает размер бумаги для лотка 2.

  Этот параметр доступен только при установке дополнительного устройства подачи бумаги.

  По умолчанию: Регион А (главным образом страны Европы и Азии) [A4], Регион Б (главным образом страны Северной Америки) [8 1/2 × 11]

  - A4, 8 1/2 × 11

- Размер бумаги: Обх.лоток

  Указание формата бумаги для обходного лотка.

  По умолчанию: Регион А (главным образом страны Европы и Азии) [A4], Регион Б (главным образом страны Северной Америки) [8 1/2 × 11]

  - A4, B5 JIS, A5, B6 JIS, A6, 8 1/2 × 14, 8 1/2 × 11, 5 1/2 × 8 1/2, 7 1/4 × 10 1/2, 8 × 13, 8 1/2 × 13, 8 1/4 × 13, 16K, 4 1/8 × 9 1/2, 3 7/8 × 7 1/2, C5 Env, C6 Env, DL Env, Нест. размер

- Тип бумаги:Лоток 1

  Указывает тип бумаги для лотка 1.

  Значение по умолчанию: [Обычная бумага]

  - Тонкая бумага, Обычная бумага, Бумага средней плотности, Плотная бумага 1, Recycled Paper, Color Paper, Letterhead, С напечат.изобр., Перфорированная бумага, Этикетки, В/сортн.бумага, Карточки, Конверт, Плотная бумага 2

- Тип бумаги: Лоток 2

  Указывает тип бумаги для лотка 2.

  Этот параметр доступен только при установке дополнительного устройства подачи бумаги.

  Значение по умолчанию: [Обычная бумага]

  - Тонкая бумага, Обычная бумага, Бумага средней плотности, Плотная бумага 1, Recycled Paper, Color Paper, Letterhead, С напечат. изобр., Перфорированная бумага

- Тип бумаги: Обходной лоток

  Настройка типа бумаги для обходного лотка.

Значение по умолчанию: [Обычная бумага]

- Тонкая бумага, Обычная бумага, Бумага средней плотности, Плотная бумага 1, Recycled Paper, Color Paper, Letterhead, Перфорированная бумага, Этикетки, B/сортн.бумага, Карточки, Конверт, Плотная бумага 2

- Tray1 Priority

  Определяет способ обработки заданий печати из лотка 1.

  По умолчанию: [Настройка(и) аппарата]

  - Настройка(и) аппарата

    Параметры бумаги, заданные с помощью панели управления аппарата, применяются для всех заданий печати. Если параметры бумаги, указанные с помощью драйвера принтера или команд печати, не совпадают с настройками аппарата, происходит ошибка.

  - Driver/Command

    Если для задания печати указан лоток, применяются параметры бумаги, указанные с помощью драйвера принтера или команд печати, независимо от настроек аппарата.

- Приоритет обходного лотка

  Определяет способ обработки заданий печати из обходного лотка.

  По умолчанию: [Драйвер/Команда]

  - Настройка(и) аппарата

    Параметры бумаги, заданные с помощью панели управления аппарата, применяются для всех заданий печати. Если параметры бумаги, указанные с помощью драйвера принтера или команд печати, не совпадают с настройками аппарата, происходит ошибка.

  - Driver/Command

    Если для задания печати указан лоток, применяются параметры бумаги, указанные с помощью драйвера принтера или команд печати, независимо от настроек аппарата.

  - Any Size/Type

    Распечатывание продолжится даже в том случае, если параметры формата (типа) бумаги, указанные в настройках аппарата и драйвера принтера, не совпадают. Однако если бумага слишком мала для данного задания печати, отпечатанное изображение будет обрезано.

  - Любой нестанд.размер/тип

    Аппарат печатает задания на бумаге нестандартного формата и на бумаге стандартного формата в соответствии с настройками драйвера принтера.

    Для заданий печати на бумаге нестандартного формата распечатывание продолжается даже в том случае, если параметры формата (типа) бумаги, указанные в настройках

аппарата и драйвера принтера, не совпадают. Однако если бумага слишком мала для данного задания печати, отпечатанное изображение будет обрезано.

При выполнении задания печати на бумаге стандартного формата в случае несовпадения параметров формата (типа) бумаги, указанных в настройках аппарата и драйвера принтера, произойдет ошибка.

- Приоритет лотка для бумаги

  Выбор лотка, который аппарат будет использовать первым для выполнения заданий печати, копирования или факсимильных собщений (лоток 1 или лоток 2).

  Если несколько лотков содержат соответствующую бумагу, для печати будет использоваться первый лоток, который обнаружит аппарат. Когда бумага в лотке закончится, аппарат автоматически переключится на следующий лоток для продолжения печати.

  Если лоток 2 отсутствует, [Лоток 2] не отображается.

  По умолчанию для всех функций: [Лоток 1]

  - Принтер

    Если для задания печати указан автоматический выбор лотка и в обоих лотках есть бумага, соответствующая заданию, аппарат начнет печать из указанного лотка.

    - Tray 1
    - Лот.2

  - Копир

    Выбирает лоток, проверяемый первым, если для параметра [Выбрать бумагу] в разделе настроек копирования задано значение [A4] или [8 1/2 × 11] для обоих лотков (1 и 2), и в обоих лотках содержится бумага требуемого формата, аппарат начнет печатать на бумаге из указанного лотка.

    - Tray 1
    - Лот.2

  - Факс

    Если для параметра [Выберите лоток для бумаги] в разделе настроек функций факса установлено значение [Авто] и в обоих лотках (1 и 2) имеется бумага одного формата, аппарат начнет печатать на бумаге из указанного лотка.

    - Tray 1
    - Лот.2

Печать списков и отчетов

Печать страницы конфигурации

1. **Нажмите клавишу [User Tools].**

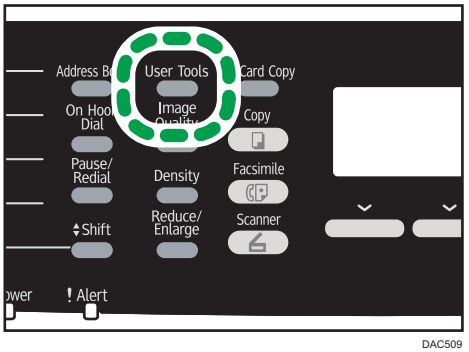

2. **С помощью клавиш [▲][▼] выберите пункт [Печ. список/отчет], затем нажмите клавишу [OK].**
3. **С помощью клавиш [▲] и [▼] выберите пункт [Страница конфигурации], затем нажмите клавишу [OK].**
4. **Нажмите клавишу [Да] на экране подтверждения.**

Типы списков и отчетов

Примечание

- Отчеты будут выводиться на бумагу формата A4 или Letter. Перед печатью отчетов загрузите бумагу соответствующего формата в лоток.

Страница конфигурации

Выполняется печать общих сведений и текущих параметров конфигурации аппарата.

Журнал факса

Печать журнала передачи и приема факсимильных сообщений (последние 50 заданий).

Сп.ожид.приема/перед. ф-ов

Печать списка заданий для факса, хранящихся в памяти аппарата для печати, отправки или пересылки.

Сп.адр.с ном.наб.1 нажатием

Печать списка записей адресатов для отправки файлов с отсканированными изображениями и факсимильных сообщений при наборе одним нажатием.

Сп. адрес.факса быст.набора

Печать списка записей быстрого набора.

- Сортир.по № быстрого набора

  Печать списка с записями, упорядоченными по регистрационному номеру быстрого набора.

- Сортировать по имени

  Печать списка с запиями, упорядоченными по имени.

Список адресатов сканера

Выполняет печать списка адресатов для отправки файлов с отсканированными изображениями.

Журнал сканера

Печать журнала сканера с отображением последних 100 событий передачи файлов с использованием функций сканирования с отправкой по электронной почте, на FTP и в папку.

Страница тех.обслуживания

Выполняется печать страницы обслуживания.

Список спец.отправ.

Печать списка "специальных отправителей" факсимильных сообщений.

Настройки функций принтера

Печ.списка/тест

Печать списков со сведениями о конфигурации аппарата.

Списки распечатываются на бумаге из лотка, указанного с помощью параметра [Принтер] в разделе [Приоритет лотка для бумаги] параметров лотка для бумаги, на бумаге формата A4 или Letter.

- Страница конфиг.

  Выполняется печать общих сведений и текущих параметров конфигурации аппарата.

- Список меню

  Печать меню функций аппарата.

- Тестовая страница

  Распечатывается тестовая страница для проверки состояния односторонней печати. Тестовая страница содержит сетевые параметры.

- Список шрифтов PCL

  Печать списка установленных шрифтов PCL.

- Список шрифтов PS

  Печать списка установленных шрифтов PostScript.

Система

- Копии

  Предписание аппарату распечатать указанное количество комплектов.

  Если количество распечатываемых страниц определяется драйвером принтера, эта настройка недоступна.

  По умолчанию: 1

  - 1 - 999

- Доп.размер бумаги

  Предписание аппарату печатать на бумаге другого формата, если бумага указанного формата не загружена ни в один из лотков. Представлены альтернативы форматам A4 и Letter.

  По умолчанию: [Выкл.]

  - Авто
  - Off

- Размер бумаги по умолчанию

  Определяет формат бумаги для использования в случае, если формат бумаги в печатном задании не указан.

По умолчанию: Регион А (главным образом страны Европы и Азии) [A4], Регион Б (главным образом страны Северной Америки) [8 1/2 × 11]

- A4, B5 JIS, A5, B6 JIS, A6, 8 1/2 × 14, 8 1/2 × 11, 5 1/2 × 8 1/2, 7 1/4 × 10 1/2, 8 × 13, 8 1/2 × 13, 8 1/4 × 13, 16K, 4 1/8 × 9 1/2, 3 7/8 × 7 1/2, C5 Env, C6 Env, DL Env

- Дупл.печать

  Предписание аппарату печатать с обеих сторон бумаги согласно указанному расположению переплета.

  По умолчанию: [Нет]

  - Нет
  - Длинные края границы
  - Короткие края границы

- Печать страницы бланка

  Предписание аппарату печатать пустые страницы.

  При включении функции печати обложки в драйвере принтера вставка обложек выполняется даже при выборе значения [Выкл.].

  Обратите внимание, что этот параметр имеет более низкий приоритет, чем параметр пустой страницы драйвера принтера.

  По умолчанию: [Вкл.]

  - On
  - Off

- B&W Page Detect

  Предписание аппарату печатать все монохромные страницы в монохромном режиме, даже если указан цветной режим печати.

  По умолчанию: [Вкл.]

  - On
  - Off

- Отчет об ошибках печати

  Предписание аппарату печатать страницу с сообщением об ошибке при обнаружении ошибки памяти или функции принтера.

  По умолчанию: [Выкл.]

  - On
  - Off

Меню PCL

Настройка условий при использовании режима PCL для печати.

- Ориентация

  Настройка ориентации страницы.

  По умолчанию: [Книжная]

  - Книжная
  - Альбомная

- Строк на странице

  Выбор количества строк на странице (от 5 до 128).

  По умолчанию: Регион А (главным образом страны Европы и Азии) **64**, Регион Б (главным образом страны Северной Америки) **60**

- Номер шрифта

  Настройка идентификатора шрифта, используемого по умолчанию (от 0 до 89).

  По умолчанию: **0**

- Кегль в пунктах

  Настройка кегля, используемого по умолчанию, в диапазоне от 4,00 до 999,75 с шагом 0,25.

  По умолчанию: **12,00** пунктов

- Шаг шрифта

  Настройка количества символов на дюйм, которое необходимо использовать для шрифта по умолчанию, в диапазоне от 0,44 до 99,99 с шагом 0,01.

  Эта настройка применима только для шрифтов с фиксированным расстоянием между символами.

  По умолчанию: шаг **10,00**

- Набор символов

  Настройка набора символов для шрифта по умолчанию. Доступны следующие наборы:

  По умолчанию: [PC-8]

  - Roman-8, Roman-9, ISO L1, ISO L2, ISO L5, PC-8, PC-8 D/N, PC-850, PC-852, PC-858, PC8-TK, Win L1, Win L2, Win L5, Desktop, PS Text, VN Intl, VN US, MS Publ, Math-8, PS Math, VN Math, Pifont, Legal, ISO 4, ISO 6, ISO 11, ISO 15, ISO 17, ISO 21, ISO 60, ISO 69, Win 3.0, MC Text, ISO L6, ISO L9, PC-775, PC-1004, Win Baltic

- Шрифт Courier

  Выбор шрифта типа courier.

  По умолчанию: [Обычный]

  - Обычный
  - Темн.

- Ув. ширина A4

  Предписание аппарату расширить область печати листа A4 за счет уменьшения ширины полей.

  По умолчанию: [Выкл.]

  - On
  - Off

- Совм. CR с LF

  Предписание аппарату присоединять код CR к каждому коду LF для четкой печати текстовых данных.

  По умолчанию: [Выкл.]

  - On
  - Off

- Разрешение

  Настройка разрешения печати (в точках на дюйм).

  По умолчанию: [600 x 600 1бит]

  - 600 x 600 1бит
  - 600 x 600 2бит
  - 600 x 600 4бит

Меню пуск

Настройка условий для соблюдения при печати с помощью драйвера PostScript.

- Разрешение

  Настройка разрешения печати (в точках на дюйм).

  По умолчанию: [600 x 600 1бит]

  - 600 x 600 1бит
  - 600 x 600 2бит
  - 600 x 600 4бит

- Color Profile

  Настройка цветового профиля.

  По умолчанию: [Сплошной цвет]

  - Сплошной цвет
  - Презентация
  - Фотография
  - Off

Настройки сети

Важно

- **В зависимости от изменяемых настроек может потребоваться перезапуск аппарата.**

Ethernet

- MAC Address

  Отображение MAC-адреса аппарата.

- Скорость передачи Ethernet

  Отображение текущего значения скорости передачи данных в сети Ethernet.

  - 100Мб/сек полного дуплекса
  - 100Мб/сек половинного дупл.
  - 10Мб/сек полного дуплекса
  - 10Мб/сек половинного дупл.
  - Ethernet недоступен

    Надпись появляется, если не подключен сетевой кабель.

- Устан.скорость Ethernet

  Указание скорости передачи данных в сети Ethernet. Выберите скорость, которая соответствует вашему сетевому окружению.

  Для большинства сетей настройка по умолчанию является оптимальной.

  По умолчанию: [Автовыбор]

  - Auto Select
  - 100Мб/сек полного дуплекса
  - 100Мб/сек половинного дупл.
  - 10Мб/сек полного дуплекса
  - 10Мб/сек половинного дупл.

Конфигурация Wi-Fi

- Wi-Fi

  Выбор активации или деактивации функции "Беспроводная ЛВС".

  По умолчанию: [Неактивн.]

  - Inactive
  - Active

  Если установлено значение [Неактивн.], пункты [Wi-Fi Status], [MAC-адрес], [Текущее соединение], [Setup Wizard] и [WPS] не отображаются.

- Wi-Fi Status

Служит для отображения текущего состояния соединения.

- MAC Address

  Отображение MAC-адреса аппарата.

- Текущее соединение

  Служит для отображения подробных сведений о соединении, таких как SSID и мощность беспроводного сигнала.

- Setup Wizard

  Служит для отображения процедуры ручного подключения к беспроводной локальной сети. Обеспечивает пошаговую настройку параметров для подключения к беспроводной локальной сети.

- WPS

  Подключается с помощью быстрого набора и использует WPS (защищенная установка Wi-Fi). Для получения подробных сведений см. руководство по настройке беспроводной связи стандарта Wi-Fi.

Конфигурация IPv4

- DHCP

  Предписание аппарату получать адрес IPv4, маску подсети и адрес шлюза по умолчанию автоматически, от сервера DHCP.

  По умолчанию: [Активн.]

  - Inactive
  - Active

- IP Address

  Настройка адреса IPv4 аппарата в случае, если не используется служба DHCP.

  С помощью этого меню можно выяснить текущий IP-адрес при использовании службы DHCP.

  По умолчанию: XXX.XXX.XXX.XXX

  Цифры на месте символов X могут быть различными в зависимости от сетевой среды.

- Subnet Mask

  Настройка маски подсети аппарата в случае, если не используется служба DHCP.

  Если служба DHCP используется, с помощью этого меню можно выяснить текущую маску подсети.

  По умолчанию: XXX.XXX.XXX.XXX

  Цифры на месте символов X могут быть различными в зависимости от сетевой среды.

- Gateway Address

  Настройка адреса шлюза по умолчанию в случае, если не используется служба DHCP.

Если служба DHCP используется, с помощью этого меню можно просмотреть текущий адрес шлюза по умолчанию.

По умолчанию: XXX.XXX.XXX.XXX

Цифры на месте символов X могут быть различными в зависимости от сетевой среды.

- Способ задан. IP-адр.

  Отображение способа получения IP-адреса.

  - IP не готов
  - DHCP
  - Manual Config.
  - Default IP

Конфигурация IPv6

- IPv6

  Можно выбрать, включить или отключить IPv6.

  По умолчанию: [Активн.]

  - Active
  - Inactive

- DHCP

  Предписание аппарату получать адрес IPv6 от сервера DHCP.

  По умолчанию: [Неактивн.]

  - Active
  - Inactive

- IP-адрес(DHCP)

  Отображение адреса IPv6, полученного с сервера DHCP.

- Адрес конфиг.вручную

  - Адрес конфиг.вручную

    Настройка адреса IPv6 аппарата в случае, если не используется служба DHCP. Может содержать до 39 символов.

    Для получения подробных сведений о вводе символов см. стр. 165 "Ввод символов".

  - Prefix Length

    Указание длины префикса в интервале значений от 0 до 128.

  - Gateway Address

    Указание адреса IPv6 шлюза по умолчанию. Может содержать до 39 символов.

Для получения подробных сведений о вводе символов см. стр. 165 "Ввод символов".

- Установленный адрес

  Отображение адреса IPv6 без сохранения состояния, полученного из объявления маршрутизатора.

  - Установленный адрес 1
  - Установленный адрес 2
  - Установленный адрес 3
  - Установленный адрес 4

- Локальный адрес канала

  Отображение локального адреса канала IPv6.

Примечание

- За информацией о конфигурации сети обратитесь к администратору вашей сети.

Настройки администратора

Установить дату/время

Настройка даты и времени для внутренних часов аппарата.

- Установить дату

  Настройка даты для внутренних часов аппарата.

  Можно устанавливать только даты, которые соответствуют году и месяцу. Несовместимые даты установлены не будут.

  По умолчанию

  Формат даты: Регион А (главным образом страны Европы и Азии) [День/Месяц/Год], Регион Б (главным образом страны Северной Америки) [Год/Месяц/День]

  - Формат даты: Месяц/День/Год, День/Месяц/Год или Год/Месяц/День

    Год: с 2000 до 2099

    Месяц: с 1 по 12

    День: с 1 по 31

- Установить время

  Настройка времени для внутренних часов аппарата.

  По умолчанию

  Формат времени: Регион А (главным образом страны Европы и Азии) [24-час. формат], Регион Б (главным образом страны Северной Америки) [12-час. формат]

  - Формат времени: 12-час. формат, 24-час. формат

    Штамп AM/PM: AM, PM (для формата 12-час. формат)

    Часы: от 0 до 23 (для формата 24-час. формат), или от 1 до 12 (для формата 12-час. формат)

    Минуты: от 0 до 59

Прогр.информ.о факсе

Указывается имя и номер факса аппарата.

- Номер:

  Настройка номера факса для аппарата (до 20 символов, в том числе цифры от 0 до 9, пробел и символ "+").

- Имя:

  Указывается имя аппарата (до 20 буквенно-цифровых символов).

Имп./Тон. телефон

Настройка типа телефонной линии.

Чтобы установить эту настройку, свяжитесь с обслуживающей вас телефонной компанией и выясните тип используемой телефонной линии. Выбор неправильной настройки может вызвать сбои при передаче факсимильных сообщений.

Вариант [Имп.тел. (20 имп/с)] может не появиться в случае выбора некоторых стран при настройке аппарата.

По умолчанию: [Тон. телефон:]

- Тон. телефон:
- Имп.тел. (10 имп/с)
- Имп.тел. (20 имп/с)

АТС/ОАТС

Аппарат можно подключить непосредственно к коммутируемой телефонной сети общего пользования(АТС) или через офисную АТС (ОАТС).

По умолчанию: [АТС]

- АТС
- ОАТС

Номер доступа к ОАТС

Настройка номера для доступа к внешней линии, если аппарат подсоединен к ОАТС.

Проследите за тем, чтобы эта настройка соответствовала настройке вашей ОАТС. В противном случае невозможно будет отправлять факсимильные сообщения адресатам, находящимся за пределами офисной АТС.

По умолчанию: **9**

- 0 - 999

Приоритет функций

Настройка режима, который активируется после включения аппарата или по истечении времени, указанного для параметра [Таймер автосброса системы] при отображении исходного экрана текущего режима при отсутствии активности пользователя.

По умолчанию: [Копир]

- Копир
- Факс
- Сканер

Таймер автосброса системы

Возвращает аппарат в режим работы, определенный в [Приоритет функций].

Эта настройка также применяется к задержке копирования следующего документа в процессе копирования удостоверений личности и ручного 2-стороннего копирования.

По умолчанию: [Вкл.] (1 мин.)

- Вкл. (30 сек., 1 мин., 2 мин., 3 мин., 5 мин., 10 мин.)
- Off

Режим энергосбережения

Предписание аппарату переходить в "режим энергосбережения", "режим энергосбережения 1" или "режим энергосбережения 2". Аппарат выходит из режима энергосбережения при получении задания печати, распечатывании полученного факсимильного сообщения или при нажатии клавиши [Копия], [Пуск в цвет.режиме] или [Пуск в ч/б режиме].

- Режим энергосбережения 1

  Аппарат переходит в режим энергосбережения 1 после простоя в течение около 30 секунд. Для выхода из режима энергосбережения 1 требуется меньше времени, чем из режима отключения питания или режима энергосбережения 2, однако в режиме энергосбережения 1 расходуется больше энергии, чем в режиме энергосбережения 2.

  По умолчанию: [Выкл.]

  - Off
  - Вкл. (30 секунд)
- Режим энергосбережения 2

  Аппарат переходит в режим энергосбережения 2 по истечении времени, заданного для этого параметра. В "режиме энергосбережения 2" аппарат расходует меньше энергии, чем в "режиме энергосбережения 1", однако для выхода из "режима энергосбережения 2" требуется больше времени, чем из "режима энергосбережения 1".

  По умолчанию: [Вкл.] (1 минута)

  - Вкл. (от 1 до 240 минут)
  - Off

Язык

Настройка языка, используемого при отображении надписей на экране и в отчетах.

Значение по умолчанию для этой настройки - язык, указанный при исходной настройке, которая обязательно проводится после первоначального включения аппарата.

Страна

Выбор страны, в которой используется аппарат. Выбранный код страны определяет формат отображения даты и времени, а также значения по умолчанию для параметров передачи факса.

Убедитесь, что код страны выбран правильно. Неверный код страны может вызвать сбои при передаче факса.

Значение по умолчанию для этой настройки - код страны, указанный при исходной настройке, которая обязательно проводится после первоначального включения аппарата.

Сбросить настройки

Будьте осторожны, не удалите настройки по ошибке.

- Сбросить все настройки

  Возврат настроек аппарата к значениям по умолчанию за исключением следующих: язык экранных надписей, код страны, настройки сети и адресаты набора одним нажатием (быстрого набора) для отправки факсимильных сообщений.

  Выберите вариант [Да], чтобы выполнить действие. Выберите вариант [Нет], чтобы перейти к более высокому уровню иерархии меню без удаления настроек.

- Сбросить настройки сети

  Установка значений по умолчанию для настроек сети.

  Выберите вариант [Да], чтобы выполнить действие. Выберите вариант [Нет], чтобы перейти к более высокому уровню иерархии меню без удаления настроек.

- Очистить адресную книгу

  Служит для очистки адресатов функции "Набор одним нажатием/быстрый набор" факса.

  Выберите вариант [Да], чтобы выполнить действие. Выберите вариант [Нет], чтобы перейти к более высокому уровню иерархии меню без удаления записей адресатов.

Краткий путь к функции

Назначается одна из следующих функций для клавиши [Копия удостоверения личности] на панели управления.

По умолчанию: [Режим копир. уд.личности]

- Режим копир. уд.личности

  Нажмите эту клавишу для перехода в режим копирования удостоверений личности.

- Настройка автопечати факсов

  Нажмите эту клавишу для перехода в меню [Печать полученного файла].

- Прямая передача факсов

  Нажмите эту клавишу для перехода в меню [Прямая передача].

- Адресная книга для факса

  Нажмите эту клавишу для перехода в меню регистрации адресной книги факса.

- Выбрать адресата сканера

  Нажмите эту клавишу для перехода в меню выбора адресата сканера.

Режим PCL6

При использовании драйвера Universal задайте для этого параметра значение [Universal], а при использовании обычного драйвера — значение [SP C250/C252].

По умолчанию: [SP C250/C252]

- Universal
- SP C250/C252

Блокир. инстр.адм.

Указание пароля из четырех цифр для доступа к меню [Адресная книга], [Настройки сети] и [Инструменты администратора].

Не забудьте этот пароль.

- Вкл. (от 0000 до 9999)
- Off

IPsec

Определяет необходимость включения или отключения параметра IPsec.

Эта функция появляется только в том случае, если пароль указан с помощью [Блокир.инстр.адм.].

По умолчанию: [Неактивн.]

- Active
- Inactive

Подтверждение номера факса

Предписание аппарату требовать повторного ввода номера факса при указании адресата в ручном режиме.

При включении данной функции вы не можете использовать функцию "Без снятия трубки".

Эта функция появляется только в том случае, если пароль указан с помощью [Блокир.инстр.адм.].

По умолчанию: [Выкл.]

- On
- Off

Сохр.скан.дан.на USB

Указывает на включение или выключение режима сохранения сканированных данных через USB

Эта функция появляется только в том случае, если пароль указан с помощью [Блокир.инстр.адм.].

По умолчанию: [Активн.]

- Active
- Inactive

8. Настройка аппарата с помощью приложения Web Image Monitor

Использование Web Image Monitor

Примечание

- Прежде чем управлять аппаратом с помощью приложения Web Image Monitor, необходимо сначала настроить параметры протокола TCP/IP или настройки беспроводной сети. Дополнительные сведения см. в стр. 248 "Настройки сети" или стр. 46 "Настройка параметров сети".

Важно

- **На некоторых моделях аппаратов определенные функции могут отсутствовать.**
- **Кроме того, некоторые элементы можно настраивать с помощью панели управления.**

Доступные операции

С помощью приложения Web Image Monitor, установленного на компьютере, можно в удаленном режиме выполнять следующие операции.

- Отображение состояния или настроек аппарата
- Настройка параметров аппарата
- Регистрация адресатов для отправки файлов с отсканированными изображениями и факсимильных сообщений
- Регистрация "специальных отправителей" для функции факса
- Настройка параметров ограничения доступа пользователей
- Настройка параметров сети
- Настройка параметров IPsec
- Печать отчетов
- Указание пароля и электронного адреса администратора
- Сброс настроек аппарата на заводские значения
- Создание резервных файлов с записью настроек аппарата
- Восстановление настроек аппарата из резервных файлов
- Настройка даты и времени для аппарата
- Настройка параметров энергосберегающего режима аппарата

Совместимые веб-браузеры

- Windows:

  Internet Explorer 6.0- 11.0

- Mac OS X:

  Safari 3.0- 6.0

Отображение главной страницы

При получении доступа к аппарату с помощью приложения Web Image Monitor в окне браузера отображается главная страница.

1. **Запустите веб-браузер.**
2. **Чтобы получить доступ к аппарату, введите в адресную строку браузера следующий адрес: "http://(IP-адрес аппарата)/"**

   Если используется DNS или WINS-сервер, и было задано имя хост-системы аппарата, вместо IP-адреса можно ввести это имя.

   Появится главная страница Web Image Monitor.

Главная страница

Любая страница приложения Web Image Monitor делится на следующие зоны:

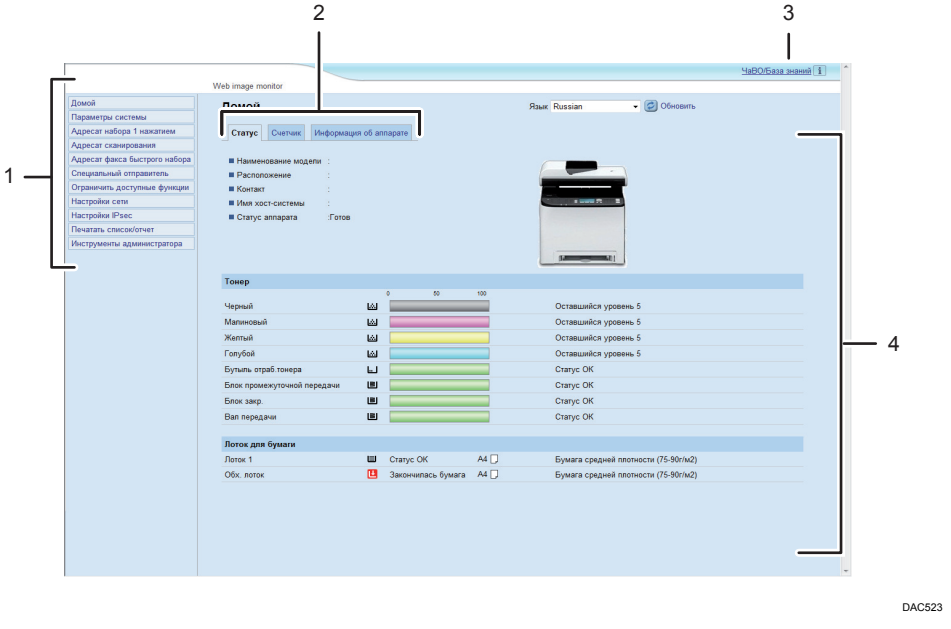

DAC523

1. Область меню

   Нажатие пункта меню приводит к отображению его содержимого в основной области.

2. Область вкладок

   Содержит вкладки для переключения между сведениями и настройками, которые нужно просмотреть или изменить.

3. FAQs/Knowledge Base

   Содержит ответы на распространенные вопросы, а также другие полезные сведения об использовании аппарата.

Для просмотра этих сведений необходимо наличие подключения к Интернету.

4. Основная область

   Отображает содержание каждого элемента, выбранного в зоне меню.

   Информация об аппарате в основной области автоматически не обновляется. Чтобы обновить информацию об аппарате, нажмите кнопку [Обновить] в верхней правой части основной области. Нажмите кнопку веб-браузера [Обновить] для обновления всего экрана браузера.

Примечание

- Если используется устаревшая версия поддерживаемого веб-браузера, или отключена поддержка JavaScript и cookies, могут возникать неполадки при отображении или использовании приложения.
- Если используется прокси-сервер, соответственно измените настройки веб-браузера. За дополнительными сведениями о настройках обратитесь к системному администратору.
- Предыдущая страница может не отображаться даже после нажатия кнопки браузера "Назад". Если такое происходит, нажмите кнопку "Обновить".
- Для некоторых языков ответы на распространенные вопросы (ЧаВО) и база знаний недоступны.

Изменение языка интерфейса

Выберите необходимый язык в списке [Язык].

Просмотр сведений о системе

Нажмите кнопку [Домой] для отображения начальной страницы приложения Web Image Monitor. На этой странице можно ознакомиться с текущим состоянием системы.

Страница содержит три вкладки: [Статус], [Счетчик] и [Информация об аппарате].

Вкладка "Статус"

Параметр	Описание
Наименование модели	Отображение наименования аппарата.
Расположение	Отображение местоположения аппарата, зарегистрированного на странице [SNMP].
Контакт	Отображение контактной информации аппарата, зарегистрированной на странице [SNMP].
Имя хост-системы	Отображение имени хоста, указанного в пункте [Имя хост-системы] на странице [DNS].
Статус аппарата	Отображение текущих сообщений на дисплее аппарата.

Тонер

Параметр	Описание
Черный	Отображение количества оставшегося черного тонера.
Малиновый	Отображение количества оставшегося малинового тонера.
Желтый	Отображение количества оставшегося желтого тонера.
Голубой	Отображение количества оставшегося голубого тонера.
Бутыль отраб.тонера	Отображение оставшегося срока службы емкости с отработанным тонером. Индикаторы состояния: "Статус OK", "Почти полная" или "Полная".

Параметр	Описание
Блок промежуточной передачи	Отображение оставшегося срока службы блока промежуточного переноса: "Статус OK", "Скоро потребуется замена" или "Требуется замена". Для выполнения замены обратитесь к поставщику или представителю сервисной службы.
Блок термозакрепления	Отображение оставшегося срока службы блока термозакрепления: "Статус OK", "Скоро потребуется замена" или "Требуется замена". Для выполнения замены обратитесь к поставщику или представителю сервисной службы.
Валик переноса	Отображение оставшегося срока службы валика переноса: "Статус OK", "Скоро потребуется замена" или "Требуется замена". Для выполнения замены обратитесь к поставщику или представителю сервисной службы.

Лоток для бумаги

Параметр	Описание
Tray 1	Отображение текущего состояния и параметров формата/типа бумаги для лотка 1.
Лот.2	Отображение текущего состояния и параметров формата/типа бумаги для лотка 2.
Обходной лоток	Отображение текущего состояния и параметров формата/типа бумаги для обходного лотка.

Примечание

- В случае установки неоригинального картриджа срок службы тонера отображается недостоверно.
- Сведения о блоке промежуточного переноса, блоке термозакрепления и валике переноса отображаются только для аппаратов типа 2.
- Сведения о лотке 2 отображаются только в том случае, если этот лоток установлен.

Вкладка "Счетчик"

Счетчик страниц

Параметр	Описание
Принтер	Отображение следующих сведений о страницах, растпечатанных с использованием функции принтера: • Общее количество страниц, напечатанное через функцию принтера, и списки/отчеты, напечатанные из меню [Печ.списка/тест] области [Функц.принт.] • Количество цветных страниц • Количество черно-белых страниц, напечатанных с использованием функции принтера
Сканер	Отображение следующих сведений о страницах, отсканированных с использованием функции сканера: • Общее количество страниц • Количество цветных страниц • Количество черно-белых страниц
Копир	Отображение следующих сведений о страницах, распечатанных с использованием функции копира: • Общее количество страниц • Количество цветных страниц • Количество черно-белых страниц
Факс	Отображение следующих сведений о факсимильных сообщениях, переданных по телефонной линии: • Общее количество отправленных и полученных страниц • Количество отправленных страниц • Количество полученных страниц

Счетчик аппарата

Параметр	Описание
Счетчик аппарата	Отображение следующих сведений о страницах, распечатанных с использованием функций принтера, копира и факса, а также при печати списков (отчетов): • Общее количество страниц • Количество цветных страниц • Количество черно-белых страниц
Черный	Отображение следующих сведений о страницах, распечатанных с использованием функций принтера, копира и факса, а также при печати списков (отчетов): • Суммарное значение покрытия страницы формата A4 черным тонером (в процентах) • Суммарное значение потребления черного тонера (в пересчете на полностью покрытые страницы формата A4)
Голубой	Отображение следующих сведений о страницах, распечатанных с использованием функций принтера, копира и факса, а также при печати списков (отчетов): • Суммарное значение покрытия страницы формата A4 голубым тонером (в процентах) • Суммарное значение потребления голубого тонера (в пересчете на полностью покрытые страницы формата A4)
Малиновый	Отображение следующих сведений о страницах, распечатанных с использованием функций принтера, копира и факса, а также при печати списков (отчетов): • Суммарное значение покрытия страницы формата A4 малиновым тонером (в процентах) • Суммарное значение потребления малинового тонера (в пересчете на полностью покрытые страницы формата A4)
Желтый	Отображение следующих сведений о страницах, распечатанных с использованием функций принтера, копира и факса, а также при печати списков (отчетов): • Суммарное значение покрытия страницы формата A4 желтым тонером (в процентах) • Суммарное значение потребления желтого тонера (в пересчете на полностью покрытые страницы формата A4)

Economy Color Prints

Параметр	Описание
Economy Color Prints (Color)	Отображение количества страниц, распечатанных в режиме экономной печати с помощью функции принтера.
Черный	Отображение следующих сведений для страниц, распечатанных в режиме экономной печати с использованием функции принтера: • Суммарное значение покрытия страницы формата A4 черным тонером (в процентах) • Суммарное значение потребления черного тонера (в пересчете на полностью покрытые страницы формата A4)
Голубой	Отображение следующих сведений для страниц, распечатанных в режиме экономной печати с использованием функции принтера: • Суммарное значение покрытия страницы формата A4 голубым тонером (в процентах) • Суммарное значение потребления голубого тонера (в пересчете на полностью покрытые страницы формата A4)
Малиновый	Отображение следующих сведений для страниц, распечатанных в режиме экономной печати с использованием функции принтера: • Суммарное значение покрытия страницы формата A4 малиновым тонером (в процентах) • Суммарное значение потребления малинового тонера (в пересчете на полностью покрытые страницы формата A4)
Желтый	Отображение следующих сведений для страниц, распечатанных в режиме экономной печати с использованием функции принтера: • Суммарное значение покрытия страницы формата A4 желтым тонером (в процентах) • Суммарное значение потребления желтого тонера (в пересчете на полностью покрытые страницы формата A4)

Двусторонняя печать

Параметр	Описание
Общее число стр. в дупл.	Отображает общее количество страниц, отпечатанных на обеих сторонах бумаги.

Примечание

- Лист с двусторонней печатью считается за две печатные страницы.

Вкладка "Информация об аппарате"

Информация об аппарате

Параметр	Описание
Версия ПО	Отображение установленной на аппарате версии микропрограммы.
Версия прошивки двигателя	Отображение версии микропрограммы механизма аппарата.
Версия PCL	Отображается версия интерпретатора PCL.
Версия PS	Отображается версия интерпретатора PS.
ИД аппарата	Отображает идентификационный номер аппарата.
Факс-плата	Отображает сведения об установленной факс-плате.
Общая память	Отображается общий объем памяти, установленной на аппарате.

Настройка параметров системы

Нажмите [Параметры системы] для отображения страницы настройки системных параметров.

Эта страница состоит из следующих вкладок: [Настр-ка громкости звука], [Настройки бумаги в лотке], [Копир], [Факс], [Приоритетный лоток], [Экономия тонера], [Тмт вв./выв.], [Приоритет ч/б печати] и [Ярлык для функции].

Вкладка "Настройка громкости звука"

Настр-ка громкости звука

Параметр	Описание
Звук панели	Выберите один из следующих вариантов громкости сигнала, сопровождающего нажатие клавиши: [Выкл.], [Тихо], [Средне] или [Громко].
Звук тел. звонка	Выберите один из следующих вариантов громкости сигнала, который подается при получении телефонного вызова: [Выкл.], [Тихо], [Средне] или [Громко].
Режим без трубки	Выберите один из следующих вариантов громкости воспроизведения звука динамиком при разговоре без снятия трубки: [Выкл.], [Тихо], [Средне] или [Громко].
Сигнал завершения задания	Выберите один из следующих вариантов громкости сигнала, подаваемого при завершении задания: [Выкл.], [Тихо], [Средне] или [Громко].
Сигнал при ошибке задания	Выберите один из следующих вариантов громкости сигнала, подаваемого в случае ошибки при передаче факсимильного сообщения: [Выкл.], [Тихо], [Средне] или [Громко].
Громкость сигн. предупрежд.	Выберите один из следующих вариантов громкости сигнала, подаваемого при возникновении ошибки в работе: [Выкл.], [Тихо], [Средне] или [Громко].

Вкладка "Параметры лотка для бумаги"

Tray 1

Параметр	Описание
Размер бумаги	Выберите формат бумаги для лотка 1 из следующего списка: A4, B5 JIS, A5, B6 JIS, A6, 8 1/2 × 14, 8 1/2 × 11, 5 1/2 × 8 1/2, 7 1/4 × 10 1/2, 8 × 13, 8 1/2 × 13, 8 1/4 × 13, 16K, 4 1/8 × 9 1/2, 3 7/8 × 7 1/2, C5 Env, C6 Env, DL Env, Нест. размер
Paper Type	Выберите тип бумаги для лотка 1 из следующего списка: Тонкая бумага (60-65г/м)^2), Обычная бумага (66-74г/м^2), Бумага средней плотности (75-90г/м^2), Плотная бумага 1 (91-105г/м^2), Переработ. бумага, Цветная бумага, Бланки, С напечат. изобр., Перфорированная бумага, Этикетки, В/сортн.бумага, Карточки, Конверт, Плотная бумага 2 (106-160г/м^2)

Лоток 2

Параметр	Описание
Размер бумаги	Выберите формат бумаги для лотка 2 из следующего списка: A4, 8 1/2 × 11
Paper Type	Выберите тип бумаги для лотка 2 из следующего списка: Тонкая бумага (60-65г/м)^2), Обычная бумага (66-74г/м^2), Бумага средней плотности (75-90г/м^2), Плотная бумага 1 (91-105г/м^2), Переработ. бумага, Цветная бумага, Бланки, С напечат. изобр., Перфорированная бумага

Обходной лоток

Параметр	Описание
Размер бумаги	Выберите формат бумаги для обходного лотка из следующего списка: A4, B5 JIS, A5, B6 JIS, A6, 8 1/2 × 14, 8 1/2 × 11, 5 1/2 × 8 1/2, 7 1/4 × 10 1/2, 8 × 13, 8 1/2 × 13, 8 1/4 × 13, 16K, 4 1/8 × 9 1/2, 3 7/8 × 7 1/2, C5 Env, C6 Env, DL Env, Нест. размер

Параметр	Описание
Paper Type	Выберите тип бумаги для обходного лотка из следующего списка: Тонкая бумага (60-65г/м)^2), Обычная бумага (66-74г/м^2), Бумага средней плотности (75-90г/м^2), Плотная бумага 1 (91-105г/м^2), Переработ. бумага, Цветная бумага, Бланки, Перфорированная бумага, Этикетки, В/сортн.бумага, Карточки, Конверт, Плотная бумага 2 (106-160g/m^2)

Приоритет: Лоток 1

Параметр	Описание
Приоритет: Лоток 1	Выберите метод обработки заданий печати при использовании лотка 1. • Параметры системы Параметры бумаги, заданные с помощью панели управления аппарата, применяются для всех заданий печати. Если параметры бумаги, указанные с помощью драйвера принтера или команд печати, не совпадают с настройками аппарата, происходит ошибка. • Driver/Command Если для задания печати указан лоток, применяются параметры бумаги, указанные с помощью драйвера принтера или команд печати, независимо от настроек аппарата.

Приоритет настроек обход.лотка

Параметр	Описание
Приоритет настроек обход.лотка	Выберите метод обработки заданий печати при использовании обходного лотка. • Параметры системы Параметры бумаги, заданные с помощью панели управления аппарата, применяются для всех заданий печати. Если параметры бумаги, указанные с помощью драйвера принтера или команд печати, не совпадают с настройками аппарата, происходит ошибка. • Driver/Command Если для задания печати указан лоток, применяются параметры бумаги, указанные с помощью драйвера принтера или команд печати, независимо от настроек аппарата. • Any Size/Type Распечатывание будет выполняться, даже если параметры формата (типа) бумаги, указанные в настройках аппарата и драйвера принтера, не совпадают. Однако если формат бумаги слишком мал для данного задания, отпечатанное изображение будет обрезано. • Любой нестанд.размер/тип Аппарат печатает задания на бумаге нестандартного формата и на бумаге стандартного формата в соответствии с настройками драйвера принтера. В случае выполнения заданий печати на бумаге нестандартного формата распечатывание будет выполняться, даже если параметры формата (типа) бумаги, указанные в настройках аппарата и драйвера принтера, не совпадают. Однако если формат бумаги слишком мал для данного задания, отпечатанное изображение будет обрезано. При выполнении задания печати на бумаге стандартного формата в случае несовпадения параметров формата (типа) бумаги, указанных в настройках аппарата и драйвера принтера, произойдет ошибка.

Примечание

- Сведения о лотке 2 отображаются только в том случае, если этот лоток установлен.

Вкладка "Копир"

Выбрать бумагу

Параметр	Описание
Выбрать бумагу	Выберите один из вариантов формата бумаги для использования при распечатывании копий: [Лоток 1], [Лоток 2], [Обх. лоток], [A4] или [8 1/2 × 11]. Если выбран какой-либо лоток, аппарат использует бумагу для распечатывания только из этого лотка. После выбора формата бумаги аппарат проверяет лоток для бумаги заданного формата в порядке очередности, установленном в параметре [Копир] области [Приоритетный лоток]. Если несколько лотков содержат соответствующую бумагу, для печати будет использоваться первый лоток, который обнаружит аппарат. Когда бумага в лотке закончится, аппарат автоматически переключится на следующий лоток для продолжения печати.

Примечание

- Сведения о лотке 2 отображаются только в том случае, если этот лоток установлен.

Вкладка "Факс"

Выбор лотка для бумаги

Параметр	Описание
Выбрать лоток для бумаги	Установите один из вариантов выбора лотков для распечатывания факсимильных сообщений: [Авто], [Лоток 1] или [Лоток 2]. При выборе варианта [Авто] аппарат будет использовать лотки 1 и 2, если в них будет находиться бумага одного формата. В этом случае аппарат начнет брать бумагу для распечатывания из лотка, указанного как приоритетный для функции [Факс] на странице [Приоритетный лоток]. Если в этом лотке закончится бумага, аппарат автоматически переключится на другой лоток для продолжения печати. Для печати документов, полученных по факсимильной связи, используется только бумага форматов A4, Letter или Legal. Проследите за тем, чтобы в выбранный лоток была загружена бумага соответствующего формата. Если лоток 2 отсутствует, появляется только [Лоток 1].

Подтверждение номера факса

Параметр	Описание
Подтверждение номера факса	Активируйте этот параметр, чтобы аппарат запрашивал повторный ввод номера факса при указании адресата в ручном режиме. Этот параметр появляется только в том случае, если на странице [Администратор] установлен пароль администратора.

Обработка принятого по факсу файла

Параметр	Описание
Обработка принятого файла	Укажите, следует ли сохранять принятые факсимильные сообщения в памяти аппарата для дальнейшего распечатывания, или их следует пересылать соответствующему адресату ([Адресат пересылки]).
Автоматическая печать	Укажите, следует ли автоматически распечатывать факсимильные сообщения, хранящиеся в памяти аппарата, или их следует сохранять для последующего распечатывания в ручном режиме.
Печать переадрес.файла	Укажите, следует ли распечатывать пересылаемые факсимильные сообщения.
Увед.о сост.файла переадр.	Укажите, следует ли отправлять по электронной почте уведомления о пересылке факсимильных сообщений. Адрес для отправки уведомления по электронной почте зависит от настройки параметра [Адресат пересылки]. • При указании в качестве параметра [Адрес эл.почты]: уведомление будет отправлено на электронный адрес администратора, указанный в разделе [Адрес эл.почты администратора] на странице [Администратор]. • При указании в качестве параметра [Адресат сканирования]: уведомление будет отправлено по адресу для уведомлений, указанному при настройке соответствующего места назначения для отправки файлов с отсканированными изображениями. Примечание: если электронный адрес адресата не указан, уведомление отправлено не будет, даже в случае активации этого параметра.

Параметр	Описание
Адресат пересылки	Указание адресата для пересылки. • [Адрес эл.почты]: укажите адрес электронной почты адресата. Может содержать до 64 символов. • [Адресат сканирования]: выберите адресата для отправки файлов с отсканированными изображениями в качестве адресата пересылки.
Кол-во попыток пересылки (раз)	Настройка количества попыток, которые аппарат должен выполнить для пересылки факсимильного сообщения (от 1 до 255 раз).
Интервал между попытками пересылки (мин.)	Настройка промежутка (в минутах), через которые аппарат будет пытаться пересылать факс (от 1 до 255 минут).

Разрешенный прием

Параметр	Описание
Разрешенный прием	В этом разделе описана настройка аппарата на прием (или отклонение) факсимильных сообщений только от зарегистрированных "специальных отправителей". Это поможет отсеять нежелательные документы, например рекламные факсы, тем самым предотвратив излишний расход бумаги на распечатывание факсимильных сообщений. Зарегистрировать "специальных отправителей" можно на странице [Специальный отправитель].
Принять условия	Предписание получать или отклонять факсимильные сообщения от зарегистрированных "специальных отправителей". • Спец. отправитель Получение факсимильных сообщений только от "специальных отправителей" и отклонение факсимильных сообщений от всех остальных пользователей. • Не спец.отправитель Отклонение факсимильных сообщений от "специальных отправителей" и прием факсимильных сообщений от всех остальных отправителей.

Примечание

- Параметр [Обработка принят.по факсу файла] доступен только для аппаратов модели 2.

- Сведения о лотке 2 отображаются только в том случае, если этот лоток установлен.

Вкладка "Приоритетный лоток"

Приоритетный лоток

Параметр	Описание
Принтер	Выберите лоток, который аппарат будет в первую очередь проверять на наличие бумаги для задания, из [Лоток 1] или [Лоток 2]. Если задан автоматический выбор лотка для задания и несколько лотков содержат соответствующую бумагу, для печати будет использоваться первый лоток, который обнаружит аппарат. Когда бумага в лотке закончится, аппарат автоматически переключиться на следующий лоток для продолжения печати.
Копир	Выберите лоток, который аппарат будет в первую очередь проверять на наличие бумаги для задания, из [Лоток 1] или [Лоток 2]. Если для параметра [Выбрать бумагу] в области [Копир] выбраны форматы [A4] или [8 1/2 × 11], и в нескольких лотках содержится допустимая бумага, аппарат будет использовать для печати первый найденный лоток; после окончания бумаги в данном лотке аппарат автоматически переключается на следующий лоток для продолжения печати.
Факс	Выберите лоток, который аппарат будет использовать первым для печати факсимильных сообщений: [Лоток 1] или [Лоток 2]. Если для параметра [Выбрать лоток для бумаги] в разделе настройки функции [Факс] установлено значение [Авто] и в обоих лотках (1 и 2) имеется бумага одного формата, аппарат начнет печатать на бумаге из указанного лотка. Если в этом лотке закончится бумага, аппарат автоматически переключится на другой лоток для продолжения печати.

Примечание

- Сведения о лотке 2 отображаются только в том случае, если этот лоток установлен.

Вкладка "Экономия тонера"

Сбереж.тонера

Параметр	Описание
Сбереж.тонера	Активируйте этот параметр для распечатывания копий с использованием уменьшенного количества тонера.

Вкладка "Тайм-аут ввода/вывода"

Тайм-аут ввода/вывода

Параметр	Описание
Фикс.порт USB	Настройка необходимости использования одного драйвера принтера (LAN-факса) для нескольких аппаратов при подключении через порт USB. Если этот параметр активирован, можно использовать установленный на компьютере драйвер принтера (LAN-факса) для любого аппарата, а не только для того, для которого этот драйвер был первоначально установлен (если модели аппаратов идентичны). Необходимо установить драйвер принтера (LAN-факса) отдельно для каждого аппарата, поскольку любой другой аппарат при подключении через порт USB, за исключением исходного, будет распознан как новое устройство.
Таймаут блокирован.печати (сек.)	Указание времени, в течение которого аппарат должен хранить файл блокированной печати при отсутствии места для сохранения файлов блокированной печати в памяти аппарата (от 0 до 300 секунд). В течение этого времени можно распечатать или удалить файл блокированной печати. Кроме того, можно распечатать или удалить существующий файл блокированной печати, чтобы освободить место для нового файла блокированной печати в памяти аппарата.

Примечание

- Параметр [Таймаут блокирован.печати (сек.)] действителен только для аппаратов типа 2.

Вкладка "Приоритет Ч-Б печати"

Приоритет Ч-Б печати

Параметр	Описание
Приоритет Ч-Б печати	Активируйте этот параметр, чтобы исключить потребление цветного тонера при печати монохромных страниц. Кроме того, количество цветного тонера, потребляемого в ходе прогрева принтера для обслуживания, также будет снижено.

Вкладка "Краткий путь к функции"

Краткий путь к функции

Параметр	Описание
Параметры ярлыка для функции	Назначается одна из следующих функций для клавиши [Копия удостоверения личности] на панели управления. • [Режим копир. уд.личности] • [Настройка автопечати факсов] • [Прямая передача факсов] • [Адресная книга факса] • [Выберите адресата сканера]

Регистрация адресатов

Адресатов можно зарегистрировать с помощью приложения Web Image Monitor.

Максимально можно зарегистрировать до 100 адресатов сканирования и 200 адресатов факса (20 адресатов набора одним нажатием и 200 адресатов быстрого набора). Сведения о регистрации адресатов см. в разделах с описанием функций сканера и факса.

Примечание

- Для получения подробных сведений о регистрации адресатов файлов с отсканированными изображениями см. стр. 135 "Регистрация адресатов для отправки отсканированных файлов".
- Для получения подробных сведений о регистрации адресатов факсимильных сообщений с помощью приложения Web Image Monitor см. стр. 167 "Регистрация адресатов факсимильных сообщений".

Регистрация специальных отправителей факсимильных сообщений

Специальных отправителей факсимильных сообщений можно зарегистрировать с помощью приложения Web Image Monitor.

Можно зарегистрировать до 30 специальных отправителей. Для получения подробных сведений о регистрации специальных отправителей см. стр. 198 "Получение факсимильного сообщения".

Ограничение доступа к функциям аппарата для отдельных пользователей

Можно настроить аппарат так, чтобы для использования определенных функций аппарата нужно было указать код пользователя. Для получения подробных сведений об ограничении доступа пользователей см. стр. 56 "Ограничение доступа к функциям аппарата для отдельных пользователей".

Важно

- **Данная функция доступна только для аппаратов типа 2.**
- **Для печати заданий, требующих аутентификации, можно использовать только драйвер принтера PCL. Печать таких заданий из драйвера принтера PostScript 3 невозможна.**

С помощью приложения Web Image Monitor активируйте ограничение доступа пользователей для всех или некоторых из перечисленных ниже функций, затем зарегистрируйте пользователей, которым разрешается использовать эти функции.

- Копирование (цветное и монохромное)
- Цветное копирование
- Отправка факсимильных сообщений
- Отправка файлов с отсканированными изображениями по электронной почте, на сервер FTP или в папку
- Отправка файлов с отсканированными изображениями на флэш-накопитель USB
- Печать с помощью функции PictBridge
- Печать (цветная и монохромная)
- Цветная печать
- Отправка факсимильных сообщений с помощью функции LAN-факс

Можно указать, какие функции доступны каждому пользователю после аутентификации. Можно зарегистрировать до 30 пользователей.

Примечание

- Для получения подробных сведений об ограничении доступа пользователей см. стр. 56 "Ограничение доступа к функциям аппарата для отдельных пользователей".

Настройка параметров сети

Для отображения страницы настройки параметров сети нажмите [Настройки сети].

Данная страница содержит следующие вкладки: [Статус сети], [Конфигурация IPv6], [Сетевое приложение], [DNS], [Автоуведомление по эл.почте], [SNMP], [SMTP], [POP3], [Интернет факс] и [Беспроводной].

Важно

- **В зависимости от изменяемых настроек может потребоваться перезапуск аппарата.**
- **В зависимости от модели некоторые пункты могут не отображаться.**

Вкладка "Статус сети"

Общий статус

Параметр	Описание
Скорость передачи Ethernet	Отображается тип и скорость сетевого подключения.
Имя принтера IPP	Отображение имени, используемого для обозначения аппарата в сети.
Версия сети	Отображение версии сетевого модуля аппарата (часть микропрограммы аппарата).
MAC-адрес Ethernet	Отображение MAC-адрес Ethernet аппарата.
Активный интерфейс	Служит для отображения метода активного соединения.

Статус протокола TCP/IP

Параметр	Описание
DHCP	Укажите, должен ли аппарат получать динамический адреса IPv4 автоматически, с помощью службы DHCP. Чтобы использовать службу DHCP, выберите вариант [Активный]. В случае активации этой функции настроить приведенные ниже параметры будет невозможно.
IP Address	Введите адрес IPv4 для аппарата.
Subnet Mask	Введите маску подсети для сети.
Шлюз	Введите адрес IPv4 сетевого шлюза.

Вкладка "Конфигурация IPv6"

IPv6

Параметр	Описание
IPv6	Можно выбрать, включить или отключить IPv6. Если аппарат уже используется в среде IPv6, деактивировать протокол IPv6 с помощью функции Web Image Monitor невозможно. В этом случае используйте панель управления, чтобы деактивировать [IPv6] в разделе настроек сети. При деактивации этого протокола будет невозможно настроить следующие параметры: [DHCP], [Адрес конфиг.вручную], [Длина префикса] и [Адрес шлюза].

Адрес IPv6

Параметр	Описание
DHCP	Укажите, следует ли аппарату получать адрес IPv6 с помощью сервера DHCP.
IP-адрес(DHCP)	Отображается адрес IPv6, полученный от сервера DHCP, если для параметра [DHCP] установлено значение [Активный].
Установленный адрес	Отображается до четырех автоматически полученных адресов без сведений о состоянии.
Gateway Address	Отображение адреса шлюза по умолчанию для аппарата.
Локальный адрес канала	Отображение локального адреса канала аппарата. Локальный адрес канала представляет собой адрес, который действителен только внутри локальной сети (локального сегмента).
Руководство конфиг.адрес.	Введите адрес IPv6 аппарата вручную. Может содержать до 39 символов.
Prefix Length	Введите длину префикса в интервале значений от 0 до 128.
Gateway Address	Введите IPv6-адрес шлюза по умолчанию. Может содержать до 39 символов.

Вкладка "Сетевое приложение"

Настройка отправки файлов с отсканированными изображениями

Параметр	Описание
Эл. почта	Выберите этот вариант, чтобы активировать функцию сканирования с отправкой по электронной почте.
Макс. разм.эл. п.	Выберите максимальный размер файла с отсканированным изображением, присоединяемого в качестве вложения к электронному сообщению (от 1 до 5 МБ, или без ограничений).
FTP	Выберите этот вариант, чтобы активировать функцию сканирования с отправкой на FTP.
Папка	Выберите этот вариант, чтобы активировать функцию сканирования с отправкой в папку.

Настройка сетевой печати

Параметр	Описание
IPP	Установите флажок, чтобы включить сетевую печать с помощью протокола печати через Интернет (через TCP-порт 631/80).
FTP	Выберите этот вариант, чтобы активировать печать в сетевой среде с помощью встроенного в аппарат сервера FTP (через TCP-порт 20/21).
RAW	Установите флажок, чтобы включить сетевую печать необработанных данных.
Номер порта	Введите номер TCP-порта, который будет использоваться для печати необработанных данных. Доступный диапазон значений: от 1024 до 65535, исключая 53550 и 49999 (по умолчанию – 9100).
LPR	Установите флажок, чтобы включить сетевую печать с помощью LPR/LPD (через TCP-порт 515).

Параметр mDNS

Параметр	Описание
mDNS	Выберите этот параметр для включения многоадресной системы DNS (через UDP-порт 5353). Если этот параметр выключен, указанный ниже элемент настроить невозможно.
Имя принтера	Введите имя аппарата. Может содержать до 32 символов.

Вкладка "DNS"

DNS

Параметр	Описание
Метод DNS	Укажите, будут ли данные серверов доменных имен вводиться вручную или получаться автоматически из сети. Если выбрано значение [Автополучение (DHCP)], указанные ниже параметры [Первичный DNS-сервер], [Вторичный DNS-сервер] и [Имя домена] становятся недоступными.
Первичный DNS-сервер	Введите IPv4-адрес первичного сервера DNS.
Вторичный DNS-сервер	Введите IPv4-адрес вторичного сервера DNS.
Имя домена	Введите доменное имя для аппарата в формате IPv4. Может содержать до 32 символов.
Метод DNS для IPv6	Укажите, будет ли имя доменного сервера вводиться в ручном режиме, или аппарат будет получать информацию DNS из сети автоматически. Если выбрать вариант [Автополучение (DHCP)], параметры [Первичный DNS-сервер для IPv6], [Вторичный DNS-сервер для IPv6] и [Доменное имя IPv6], находящиеся ниже, станут недоступными.
Первичный DNS-сервер для IPv6	Введите IPv6-адрес для первичного сервера DNS в формате IPv6. Может содержать до 39 символов.
Вторичный DNS-сервер для IPv6	Введите IPv6-адрес вторичного сервера DNS в формате IPv6. Может содержать до 39 символов.
Доменное имя IPv6	Введите доменное имя аппарата в формате IPv6. Может содержать до 32 символов.
Приоритет выбора в DNS	Выберите, какому из протоколов (IPv4 или IPv6) будет отдан приоритет при выборе имен в службе DNS.
Таймаут DNS (секунды)	Введите время ожидания аппарата в секундах до того, как запрос DNS будет считаться просроченным (от 1 до 999 секунд).
Имя хост-системы	Введите имя хост-системы для аппарата. Может содержать до 15 символов.

Вкладка "Автоуведомление по эл.почте"

Уведомление по эл.почте 1/Уведомление по эл.почте 2

Параметр	Описание
Имя отображения	Введите имя отправителя для уведомлений, отправляемых по электронной почте. Может содержать до 32 символов.
Адрес эл. почты	Введите адрес получателя уведомления по электронной почте. Может содержать до 64 символов.
Замятие бумаги	Укажите, следует ли отправлять уведомление по электронной почте в случае замятия бумаги.
Нет бумаги	Укажите, следует ли отправлять уведомление по электронной почте, если закончится бумага.
Тонер почти закончился	Укажите, следует ли отправлять уведомление по электронной почте при низком уровне тонера.
Вызовите сервис	Укажите, следует ли отправлять уведомление по электронной почте при необходимости обслуживания аппарата.
Закончился тонер	Укажите, следует ли отправлять уведомление по электронной почте, если закончился тонер.
Открыта крышка	Укажите, следует ли отправлять уведомление по электронной почте, если открыта крышка.

Вкладка "SNMP"

SNMP

Параметр	Описание
SNMP	Укажите, следует ли разрешать использование службы SNMP аппаратом.

Trap

Параметр	Описание
Задать Trap	Укажите, следует ли аппарату отправлять сообщения Trap на управляющий хост (NMS). При деактивации этого параметра варианты [Управляющий хост SNMP 1] и [Управляющий хост SNMP 2], расположенные ниже, станут недоступными.
Управляющий хост SNMP 1	Введите IP-адрес или имя управляющего хоста. Может содержать до 64 символов.
Управляющий хост SNMP 2	Введите IP-адрес или имя управляющего хоста. Может содержать до 64 символов.

Сообщество

Параметр	Описание
Get Community	Введите имя сообщества для авторизации запросов Get. Может содержать до 32 символов.
Trap Community	Введите имя сообщества для авторизации запросов Trap. Может содержать до 32 символов.

Система

Параметр	Описание
Расположение	Укажите местоположение аппарата. Указанное местоположение будет отображаться на главной странице. Может содержать до 64 символов.
Контакт	Введите контактную информацию для аппарата. Указанная контактная информация будет отображаться на главной странице. Может содержать до 64 символов.

Вкладка "SMTP"

SMTP

Параметр	Описание
Первичный SMTP сервер	Введите IP-адрес или имя хоста для сервера SMTP/POP3. Может содержать до 64 символов.

Параметр	Описание
Номер порта	Введите номер порта для SMTP (от 1 до 65535).
Метод аутентификации	Выберите метод аутентификации в следующем списке: [Аноним]: имя пользователя и пароль указывать не требуется. [SMTP]: аппарат поддерживает авторизацию NTLM и LOGIN. [POP перед SMTP]: для аутентификации используется сервер POP3. При передаче электронной почты на сервер SMTP можно повысить уровень безопасности сервера SMTP, соединившись с сервером POP для аутентификации.
Имя пользователя	Введите имя пользователя для входа на сервер SMTP. Может содержать до 32 символов.
Пароль	Введите пароль для входа на сервер SMTP. Может содержать до 32 символов.
Адрес эл.почты аппарата	Укажите адрес электронной почты аппарата. Этот адрес используется в качестве адреса отправителя при автоматической отправке аппаратом электронных сообщений (например, уведомлений по электронной почте). Может содержать до 64 символов.
Таймаут сервера (секунды)	Введите время ожидания аппарата в секундах до того, как выполнение операции SMTP будет считаться просроченным (от 1 до 999 секунд).
Часовой пояс	Выберите часовой пояс согласно вашему географическому положению. Ошибочный выбор часового пояса может привести к тому, что дата и время передачи для электронных сообщений, отправляемых с использованием функции Scan to E-mail, будут неверными даже при правильной установке часов аппарата.

Вкладка "POP3"

Настр-ки POP3

Параметр	Описание
POP3 сервер	Введите IP-адрес или имя хост-системы сервера POP3 для получения электронных сообщений. Указанный сервер POP3 будет использован при реализации функции [POP перед SMTP]. Может содержать до 64 символов.

Параметр	Описание
Учет.запись пользователя	Введите имя пользователя для входа на сервер POP3. Может содержать до 32 символов.
Пароль пользователя	Введите пароль для входа на сервер POP3. Может содержать до 32 символов.
Аутентификация	Выберите метод аутентификации в следующем списке: [Нет]: пароль шифроваться не будет. [Аутентификация APOP]: будет выполняться шифрование пароля. [Авто]: шифрование пароля будет выполняться согласно настройкам сервера POP3.

Вкладка "Интернет факс"

Параметр	Описание
Передача интернет-факса	Укажите, следует ли активировать функцию интернет-факса.
Сообщение эл.почты с уведомлением об ошибке	Укажите, следует ли отправлять уведомление по электронной почте отправителю интернет-факса в случае неудачного приема электронной почты. В текст будет включено имя хост-системы аппарата (установленное на странице настройки DNS), наименование модели и контактный адрес электронной почты (установленное на странице администраторских настроек).
Вставить заданный системой текст	Укажите, следует ли включать запрограммированный в системе текст в тело письма при отправке интернет-факсов. В текст будет включено имя хост-системы аппарата (установленное на странице настройки DNS), наименование модели и контактный адрес электронной почты (установленное на странице администраторских настроек).
Автоматический POP	Укажите, следует ли автоматически подключаться к серверу POP3 для проверки электронной почты. Если активировать этот параметр, то подключение будет выполняться с интервалами, указанными с помощью параметра [POP интервал (минуты)].

Параметр	Описание
POP-сервер: настройка приема эл.почты	Укажите, следует ли удалять электронные сообщения с сервера POP3 после их получения. [Нет]: электронные сообщения удаляются с сервера после получения. [Сохр.э.почту]: электронные сообщения хранятся на сервере даже после их получения. [Сох.тлк инф.об ошиб.]: с сервера удаляются только те электронные сообщения, которые были успешно получены.
POP интервал (минуты)	Указание промежутка времени (в минутах), через который аппарат подключается к серверу POP3 для получения новых электронных сообщений (от 2 до 1440 минут).

Примечание

- Сведения [Интернет факс]выводятся только для модели типа 2.

Вкладка параметров беспроводной связи

Статус беспроводной ЛВС

Параметр	Описание
Статус беспроводной ЛВС	Служит для отображения состояния соединения к беспроводной ЛВС.
MAC Address	Отображается MAC-адрес.
Режим соединения	Служит для отображения режима соединения, который аппарат использует для подключения.
SSID	Служит для отображения SSID точки доступа, к которой подключен аппарат.
Канал	Отображает текущие настройки канала беспроводной ЛВС, если для параметра [Режим соединения] выбран режим [Специальный].
Статус беспроводного сигнала	Служит для отображения мощности получаемого беспроводного сигнала.
Беспроводной	Служит для указания, следует ли использовать беспроводную ЛВС.

Настройки беспроводной ЛВС

Параметр	Описание
SSID	Введите SSID точки доступа. SSID может содержать до 32 символов. После нажатия [Список сканирования] отображается список доступных точек доступа. Можно выбрать SSID из списка.
Режим соединения	Выберите режим соединения. Если аппарат будет подключен к беспроводному маршрутизатору или точке доступа, выберите [Инфраструктура]. Если аппарат будет подключен к устройству, оборудованному модулем беспроводной ЛВС, выберите [Специальный].
Специальный канал	Если для параметра [Режим соединения] выбрано значение [Специальный], выберите канал.
Аутентификация	Выберите метод аутентификации. Если для параметра [Режим соединения] установлено значение [Специальный], можно выбрать только пункты [Открытая система] и [Выданный ключ].
Шифрование	Выберите метод шифрования. Если для параметра [Режим соединения] установлено значение [Специальный], можно выбрать только пункты [Нет] и [WEP].
Парольная фраза WPA	Если для параметра [Аутентификация] выбрано значение [WPA2-PSK] или [Смеш.режим WPA/WPA2], введите ключ шифрования WPA.
Длина ключа WEP	Если для параметра [Шифрование] выбрано значение [WEP], выберите 64-битовую или 128-битовую длину ключа шифрования.
ID передачи ключа WEP	Выберите номер ИД для определения каждого ключа WEP, если настроено несколько соединений WEP.
Формат ключа WEP	Выберите формат для ввода ключа WEP.

Параметр	Описание
WEP ключ	Введите ключ WEP. Номер и тип символов, которые можно вводить, зависит от выбранных длины и формата. См. • Длина ключа WEP: [64-битовый], формат: [Шестнадцатеричный] Максимальная длина ключа WEP: 10 символов (0-9, A-F, a-f) • Длина ключа WEP: [64-битовый], формат: [ASCII] Максимальная длина ключа WEP: 5 символов (0x20-0x7e) • Длина ключа WEP: [128-битовый], формат: [Шестнадцатеричный] Максимальная длина ключа WEP: 26 символов (0-9, A-F, a-f) • Длина ключа WEP: [128-битовый], формат: [ASCII] Максимальная длина ключа WEP: 13 символов (0x20-0x7e)

Примечание

- При настройке соединений вручную предварительно проверьте SSID, метод аутентификации, ключ шифрования точки доступа или беспроводного маршрутизатора.

Настройка параметров IPsec

Для отображения страницы настроек IPsec нажмите [Настройки IPsec].

Эта страница содержит следующие вкладки: [Глобальные настройки IPsec] и [Список IPsec политик].

Важно

- **Доступ к этой функции возможен только после ввода пароля администратора.**

Вкладка "Глобальные настройки IPsec"

Параметр	Описание
Функция IPsec	Выбор активации или деактивации функции IPsec.
Политика по умолчанию	Выбор разрешения политики IPsec по умолчанию.
Искл. груп.и ширковещат.передачу	Выберите службы, которые не должны применяться к IPsec, в следующем списке: [DHCPv4], [DHCPv6], [SNMP], [mDNS], [NetBIOS], [Порт UDP 53550]
В обход All ICMP	Выберите возможность применения IPsec к пакетам ICMP (IPv4 и IPv6) в следующем списке: [Активный]: все пакеты ICMP будут пропущены без защиты IPsec. Команда "ping" (эхо-запрос и эхо-ответ) не инкапсулируется IPsec. [Неактивный]: сообщения ICMP некоторых типов пропускаются без защиты IPsec.

Вкладка "Настройки списка политик IPsec"

Параметр	Описание
№	Номер политики IPsec.
Наименование	Отображение названия политики IPsec.
Настройки адреса	Отображение фильтра IP-адресов для политики IPsec в следующем формате: Удаленный адрес/длина префикса

Параметр	Описание
Действие	Отображение действия, выполняемого в соответствии с политикой IPsec, например "Разрешить", "Игнорировать" или "Требовать безопасность".
Статус	Отображение состояния политики IPsec, например "Активный" или "Неактивный".

Для настройки политик IPsec выберите соответствующую политику IPsec и нажмите кнопку [Изменить], чтобы открыть страницу "Настройки для IPsec политик". На странице "Настройки для IPsec политик" можно установить следующие настройки.

Настройки для IP политики

Параметр	Описание
№	Укажите номер от 1 до 10 для политики IPsec. Указанный номер будет соответствовать позиции политики в списке политик IPsec. Поиск политик осуществляется согласно их порядку в списке. Если указанный номер уже присвоен другой политике, настраиваемая политика получит номер прежней политики, а прежняя и все последующие политики будут соответственно перенумерованы.
Применение	Укажите, включить или отключить политику.
Наименование	Введите название политики. Может содержать до 16 символов.
Тип адреса	Укажите тип IP-адреса (IPv4 или IPv6) для использования в процессе связи с применением функции IPsec.
Локальный адрес	Отображение IP-адреса принтера.
Удаленный адрес	Введите адрес устройства для связи в формате IPv4 или IPv6. Может содержать до 39 символов.
Prefix Length	Введите длину префикса для удаленного адреса, используя значения в диапазоне от 1 до 128. Если значение этого параметра не указать, то для формата IPv4 будет автоматически установлено значение "32", а для формата IPv6 значение "128".

Параметр	Описание
Действие	Выберите метод обработки IP-пакетов в следующем списке: • [Разрешить]: IP-пакеты отправляются и принимаются без применения к ним IPsec. • [Игнорировать]: IP-пакеты не принимаются. • [Требовать безопасность]: IPsec применяется к IP-пакетам и при отправке, и при приеме. Выбрав вариант [Требовать безопасность], необходимо настроить параметры [Настройки IPsec] и [Настройки IKE].

Параметры IPsec

Параметр	Описание
Тип инкапсуляции	Выберите тип инкапсуляции в следующем списке: • [Транспортный]: выберите этот режим для защиты только содержательной части каждого IP-пакета при связи с IPsec-совместимыми устройствами. • [Тоннельный]: выберите этот режим для полной защиты IP-пакетов. Такой метод рекомендуется для связи между шлюзами безопасности (например, устройствами VPN).
Протокол безопасности	Выберите протокол безопасности в следующем списке: • [AH]: установка безопасной связи, при которой поддерживается только аутентификация. • [ESP]: устанавливается безопасная связь с поддержкой аутентификации и шифрования данных. • [ESP и AH]: установка безопасного соединения, при котором поддерживается как шифрование данных, так и аутентификация пакетов, включая заголовки. Обратите внимание, что указать этот протокол можно в том случае, если для параметра [Тип инкапсуляции] выбрано значение [Тоннельный].
Алгоритм аутентификации для AH	Укажите алгоритм аутентификации, который будет применяться при выборе [AH] или [ESP и AH] в качестве значения параметра [Протокол безопасности]: [MD5], [SHA1]

Параметр	Описание
Алгоритм шифрования для ESP	Укажите алгоритм шифрования, который будет применяться при выборе [ESP] или [ESP и AH] в качестве значения параметра [Протокол безопасности]: [Нет], [DES], [3DES], [AES-128], [AES-192], [AES-256]
Алгоритм аутентификации для ESP	Укажите алгоритм аутентификации, который будет применяться при выборе [ESP] в качестве значения параметра [Протокол безопасности]: [MD5], [SHA1]
Время жизни	Укажите время жизни IPsec SA (Security Association) в виде временного промежутка или объема данных. Время жизни SA истечет, когда закончится указанный период времени или когда указанный вами объем данных достигнет переданного объема. В случае указания одновременно временного периода и объема данных, срок жизни SA истечет по достижении любого из этих значений, и после этого по согласованию будет получено новое сопоставление безопасности SA. Для указания времени жизни SA в виде временного периода введите количество секунд. Для указания времени жизни SA в виде объема данных введите количество килобайт.
Безопасная пересылка ключа	Укажите, включить или выключить PFS (Perfect Forward Secrecy - полная безопасность пересылки).

Параметры IKE

Параметр	Описание
Версия IKE	Отображается версия IKE.
Алгоритм шифрования	Укажите алгоритм шифрования: [DES], [3DES], [AES-128], [AES-192], [AES-256]
Алгоритм аутентификации	Укажите алгоритм аутентификации: [MD5], [SHA1]
Время жизни IKE	Укажите время жизни ISAKMP SA в виде временного периода. Введите количество секунд.

Параметр	Описание
Группа Диффе-Хеллмана для IKE	Выберите группу Диффе-Хеллмана для IKE, которая будет использоваться для создания ключа шифрования IKE: [DH1], [DH2]
Предварит.выданный ключ	Укажите PSK (Pre-Shared Key - предварительно выданный ключ), который будет использоваться для аутентификации устройства связи. Может содержать до 32 символов.
Безопасная пересылка ключа	Укажите, включить или выключить PFS (Perfect Forward Secrecy - полная безопасность пересылки).

Печать списков и отчетов

Нажмите [Печатать список/отчет] для отображения страницы печати отчетов. Затем выберите элемент и нажмите кнопку [Печать], чтобы распечатать сведения об этом элементе.

Печатать список/отчет

Параметр	Описание
Страница конфигурации	Печать общих сведений об аппарате и его текущей конфигурации.
Журнал факса	Печать журнала передачи и приема факсимильных сообщений (последние 50 заданий). Для получения подробных сведений об автоматической печати журнала факса см. стр. 226 "Параметры функции факса".
Список файлов, ожидающих приема/передачи по факсу	Печать списка заданий для факса, хранящихся в памяти аппарата для печати, отправки или пересылки.
Список адресатов с номером набора 1 нажатием	Печать списка записей адресатов набора номера одним нажатием.
Адресат факса быстрого набора	Печать списка записей быстрого набора.
Список адресатов сканера	Выполняет печать списка адресатов для отправки файлов с отсканированными изображениями.
Журнал сканера	Печать журнала сканера с отображением последних 100 событий передачи файлов с использованием функций сканирования с отправкой по электронной почте, на FTP и в папку.
Страница тех.обслуживания	Выполняется печать страницы обслуживания.

Примечание

- Если выполняется печать других заданий, печать отчетов с помощью приложения Web Image Monitor невозможна. Перед печатью отчетов убедитесь, что аппарат не выполняет печать других заданий.
- Отчеты будут выводиться на бумагу формата A4 или Letter. Перед печатью отчетов загрузите бумагу соответствующего формата в лоток.

Настройка параметров администратора

Нажмите [Инструменты администратора], чтобы отобразить страницу настройки данных администратора.

На этой странице находятся следующие вкладки: [Администратор], [Сбросить настройки], [Резерв.копиров. настроек], [Восстановить настройки], [Установить дату/время], [Режим энергосбережения] и [Режим PCL6].

Вкладка "Администратор"

Настройки администратора

Параметр	Описание
Изменить пароль	Выберите этот вариант, чтобы настроить пароль администратора.
Новый пароль	Введите новый пароль администратора. Может содержать до 16 символов.
Подтвердите новый пароль	Для подтверждения введите тот же пароль еще раз.
Изменить адрес эл.почты	Выберите этот вариант, чтобы настроить адрес электронной почты администратора.
Адрес электронной почты администратора	Введите адрес электронной почты администратора. Если электронный адрес аппарата не настроен на странице [SMTP], то указанный здесь адрес будет использован в качестве адреса отправителя при автоматической отправке электронных сообщений аппаратом (например, при отправке уведомлений по электронной почте или интернет-факсов). Может содержать до 64 символов.

Примечание

- Настройка адреса электронной почты администратора действительна только для аппаратов модели 2.

Вкладка "Сбросить настройки"

Сбросить настройки

Параметр	Описание
Сбросить настройки сети	Восстановление настроек, указанных в разделах [Настройки сети] и [Инструменты администратора].
Сбросить настройки меню	Выберите этот вариант, чтобы восстановить значения по умолчанию для всех параметров (кроме настроек сети).
Стереть адресатов сканирования	Выберите этот вариант для удаления записей об адресатах для отправки файлов с отсканированными изображениями.
Сбросить настройки доступных функций	Выберите этот пункт для удаления настроек ограничения доступа пользователей.
Очистить адресную книгу	Выберите этот вариант для удаления адресатов факса.
Сбросить настройки IPsec	Выберите этот вариант для удаления настроек IPsec.

Примечание

- Параметр [Сбросить настройки IPsec] появляется только при заданном пароле администратора.

Вкладка "Резервное копирование настроек"

Важно

- **Перед отправкой аппарата в ремонт важно заранее создать резервные файлы. После ремонта параметры настройки аппарата возвращаются к значениям по умолчанию.**

Резерв.копиров. настроек

Параметр	Описание
Резервное копирование настроек сети	Резервное копирование настроек, указанных в разделах [Настройки сети] и [Инструменты администратора]. Примечание: хотя резервное копирование параметра [Макс. разм.эл. п.] в разделе [Сетевое приложение] с помощью этой функции не выполняется, эту операцию можно выполнить с помощью функции [Резервное копирование настроек меню].

Параметр	Описание
Резервное копирование настроек меню	Выполняется резервное копирование настроек, не связанных с сетью.
Резервное копирование адресатов сканирования	Резервное сохранение адресатов для отправки файлов с отсканированными изображениями.
Создать резервную копию настроек доступных функций	Параметры ограничения доступа пользователей сохраняются в виде файла.
Резервное копирование адресной книги	Резервное сохранение адресатов факса в файл.
Резерв.копирован.настроек IPsec	Сохранение настроек IPsec в файле.

Для создания файлов резервных копий конфигурации выполните указанную ниже процедуру.

1. **Выберите переключатель для типа данных, резервные копии которых требуется сохранить.**
2. **При необходимости введите пароль администратора.**
3. **Нажмите [OK].**
4. **В диалоговом окне подтверждения нажмите кнопку [Сохранить].**
5. **Перейдите к папке, в которой будет сохранен резервный файл.**
6. **Укажите имя файла и нажмите кнопку [Сохранить].**

Примечание

- [Резерв.копирован.настроек IPsec] появляется только при заданном пароле администратора.

Вкладка "Восстановление настроек"

Важно

- После получения аппарата из ремонта следует восстановить настройки аппарата из резервных файлов. После ремонта параметры настройки аппарата возвращаются к значениям по умолчанию.

Восстановить настройки

Параметр	Описание
Подлежащий восстановлению файл	Введите путь и имя файла, который требуется восстановить, или нажмите кнопку [Обзор...] для выбора файла.

Для восстановления резервных файлов конфигурации выполните указанную ниже процедуру.

1. **Нажмите [Обзор...].**
2. **Перейдите к папке, в которой находится подлежащий восстановлению резервный файл.**
3. **Выберите резервный файл и нажмите кнопку [Открыть].**
4. **При необходимости введите пароль администратора.**
5. **Нажмите [OK].**

Примечание

- Если настройки не будут успешно восстановлены, появится сообщение об ошибке. Повторите попытку, чтобы полностью восстановить файл.

Вкладка "Установить дату/время"

Установить дату

Параметр	Описание
Год	Укажите текущий год (от 2000 до 2099).
Месяц	Укажите текущий месяц (от 1 до 12).
День	Укажате текущий день (от 1 до 31).
Формат даты	Выберите один из вариантов формата даты: [ММ/ДД/ГГГГ], [ДД/ММ/ГГГГ] или [ГГГГ/ММ/ДД].

Установить время

Параметр	Описание
Формат времени	Выберите 12-часовой или 24-часовой формат времени.
Время (AM/PM)	При выборе 12-часового формата времени выберите [AM] или [PM].
час. (0-23)	Если выбран 24-часовой формат времени, укажите текущий час (0-23).

Параметр	Описание
час. (1-12)	Если выбран 12-часовой формат времени, укажите текущий час (1-12).
мин. (0-59)	Укажите текущую минуту (0-59).

Вкладка "Режим энергосбережения"

Режим энергосбережения

Параметр	Описание
Режим энергосбереж. 1	Выберите значение [Активный], чтобы аппарат переходил в "режим энергосбережения 1" после простоя в течение около 30 секунд. Для выхода из режима энергосбережения 1 требуется меньше времени, чем из режима отключения питания или режима энергосбережения 2, однако в режиме энергосбережения 1 расходуется больше энергии, чем в режиме энергосбережения 2.
Режим энергосбереж. 2	Выберите значение [Активный], чтобы аппарат переходил в "режим энергосбережения 2" по прошествии промежутка времени, указанного в параметре [Время ожид. (1 мин. - 240 мин.)] (от 1 до 240 минут). В "режиме энергосбережения 2" аппарат расходует меньше энергии, чем в "режиме энергосбережения 1", однако для выхода из "режима энергосбережения 2" требуется больше времени, чем из "режима энергосбережения 1".

Примечание

- Аппарат выходит из режима энергосбережения при получении задания печати, печати полученного факсимильного сообщения или при нажатии клавиши [Copy], [Color Start] или [B&W Start].

Режим PCL6

Режим PCL6

Параметр	Описание
Режим PCL6	При использовании драйвера Universal задайте для этого параметра значение [Universal], а при использовании обычного драйвера — значение [SP C250/C252].

9. Техническое обслуживание аппарата

Замена картриджа печати

Важно

- Храните картриджи в прохладном темном месте.
- Фактическое количество печатаемых экземпляров зависят от размера и плотности изображения, количества одновременно печатаемых страниц, типа и формата бумаги и оружающих условий, таких как температура и влажность. Со временем качество тонера ухудшается. Возможно, потребуется заменить тонер раньше. Поэтому рекомендуется всегда держать новый принт-картридж в запасе.
- Для обеспечения высокого качества печати производитель настоятельно рекомендует использовать оригинальный тонер, поставляемый им.
- Производитель не несет ответственности за любой ущерб или затраты, причиной которых стало использование в рамках офисного оборудования пользователя деталей/частей, не являющихся оригинальными, предоставляемыми производителем.
- Попытка печати при отображении сообщения "Требуется замена: Тонер-картридж (XX)" может привести к отображению другого сообщения: "Продолжить печать?". Если при этом нажать [Да], можно распечатать несколько страниц, однако качество печати может снизиться. Необходимо как можно быстрее заменить тонер. Если сообщение "Продолжить печать?" не появится, замените тонер немедленно.

Сообщения на экране

- Замените указанный картридж при появлении на экране любого из следующих сообщений:

  "Требуется замена: Тонер-картридж" (XX)

  ("XX" обозначает цвет тонера)
- Подготовьте указанный картридж при появлении на экране любого из следующих сообщений:

  "Скоро требуется замена: Тонер-картридж" (XX)

  ("XX" обозначает цвет тонера)

Важно

- Не допускайте попадания внутрь аппарата скрепок, скобок и других мелких предметов.
- Не оставляйте картридж для печати без крышки под прямыми солнечными лучами на длительное время.
- Не дотрагивайтесь до фотопроводника принт-картриджа.

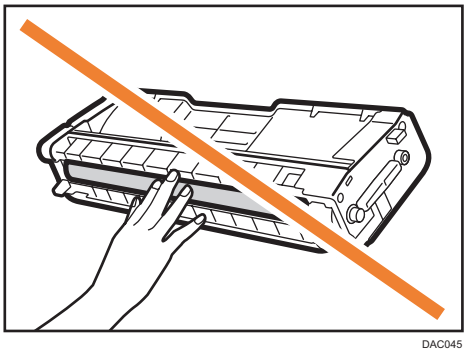

DAC045

- Не прикасайтесь к ID чипу на боковой сторне картриджа, как показано на рисунке ниже.

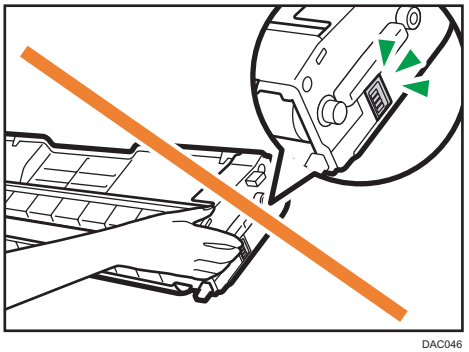

DAC046

- Извлекая картриджи, постарайтесь не задеть блок лазерного сканирования под верхней крышкой (обозначен белой стрелкой на следующем рисунке).

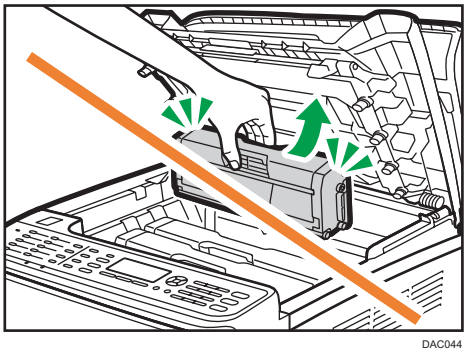

DAC044

- Если закончился голубой, пурпурный или желтый тонер, можно продолжить черно-белую печать, используя черный тонер. С помощью драйвера принтера аппарата измените цветовой режим на черно-белую печать.
- Если закончился черный тонер, то продолжение черно-белой или цветной печати возможно только после замены черного картриджа.

1. **Поднимите рычаг на верхней крышке и аккуратно поднимите крышку.**

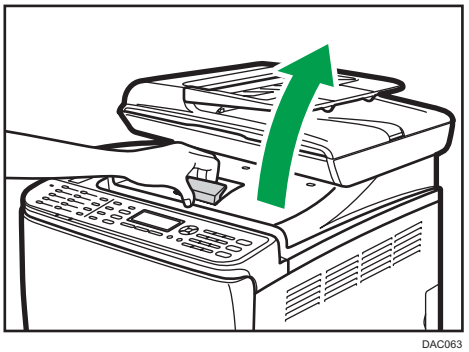

DAC063

2. **Аккуратно потяните картридж в вертикальном направлении, держа его за центр.**

   Картриджи для печати устанавливаются в следующем порядке (начиная с заднего): голубой (C), пурпурный (M), желтый (Y) и черный (K).

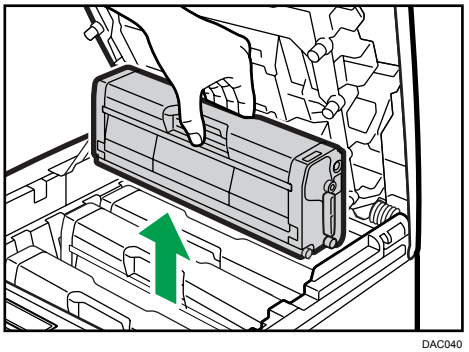

DAC040

- Не встряхивайте снятый принт-картридж. Это действие вызовет подтекание оставшегося тонера.
- Положите старый картридж на бумагу или другой материал, чтобы не загрязнить свое рабочее место.
- Цвет тонера обозначается ярлыком, наклеенным на картридж.

3. **Достаньте новый принт-картридж из коробки и выньте его из полиэтиленового пакета.**

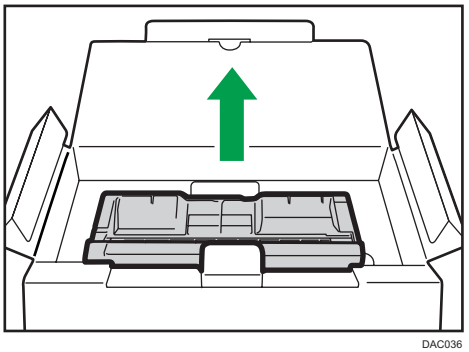

DAC036

4. **Возьмите принт-картридж и встряхните в направлении из стороны в сторону пять или шесть раз.**

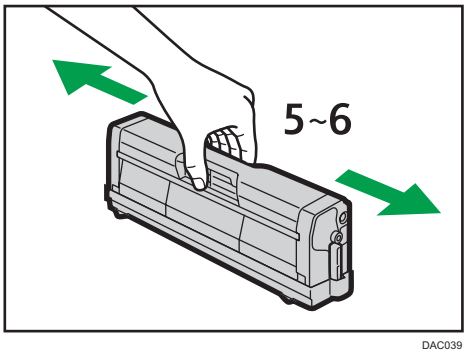

DAC039

Равномерное распределение тонера в емкости улучшает качество печати.

5. **Снимите защитную крышку с картриджа печати.**

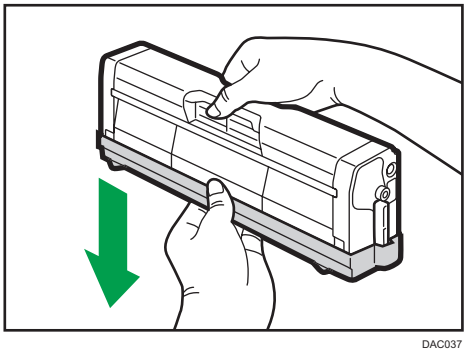

DAC037

6. **Проверьте цвет тонера и соответствующее положение, затем аккуратно вставьте картридж для принтера вертикально.**

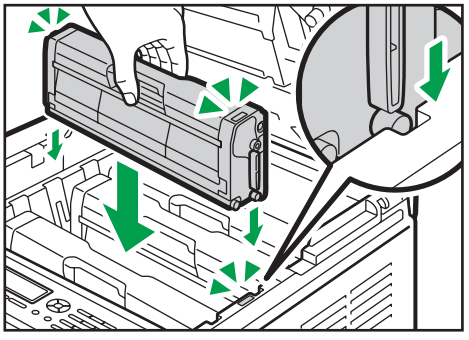

DAC043

7. **Двумя руками придерживайте центр верхней крышки и аккуратно закройте ее. Соблюдайте осторожность, чтобы не прищемить пальцы.**

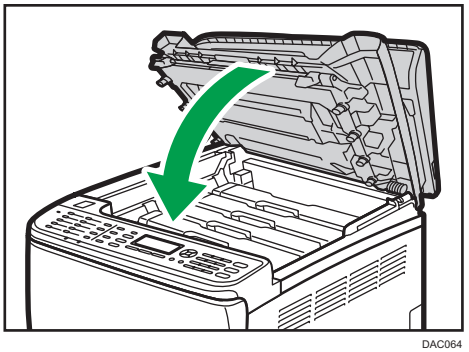

DAC064

8. **Наденьте защитную крышку, снятую при выполнении шага 5, на старый картридж. Затем положите старый картридж для печати в пакет и уберите в коробку.**

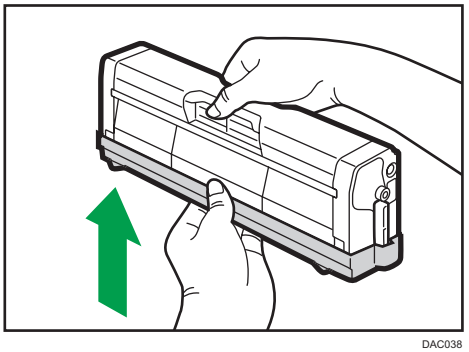

DAC038

Примечание

- Для утилизации и в целях охраны окружающей среды используйте защитное покрытие для старого картриджа для печати.

- Соблюдайте условия программы утилизации картриджей для печати, в соответствии с которыми использованные картриджи для печати собираются для переработки. Для получения подробных сведений обратитесь к продавцу или представителю сервисной службы.

Замена емкости для отработанного тонера

Сообщения на экране

- Заменяйте емкость с отработанным тонером при появлении следующих сообщений на дисплее:

  "Замените: Бутыль отраб.тонера"

- Подготовьте к замене емкость для отработанного тонера при появлении на экране следующих сообщений:

  "Почти заполнен Бутыль отраб.тонера"

Важно

- Емкости для отработанного тонера не подлежат повторному использованию.
- Для упрощения замены рекомендуется приобрести и иметь в запасе дополнительные емкости для отработанного тонера.
- При извлечении емкости с отработанныйм тонером не наклоняйте ее.
- Убедитесь, что блок переноса установлен. Если блок переноса не установлен, установите его до включения питания.
- Руководствуйтесь программой утилизации емкостей с отработанным тонером, в соответствии с которой они собираются для переработки. Для получения подробных сведений обратитесь к продавцу или представителю сервисной службы.
- Перед удалением из принтера емкости с отработанным тонером положите вокруг бумагу или похожий материал, чтобы избежать загрязнения рабочего места.

1. **Аккуратно опустите переднюю крышку, потянув за рычаг ее открывания.**

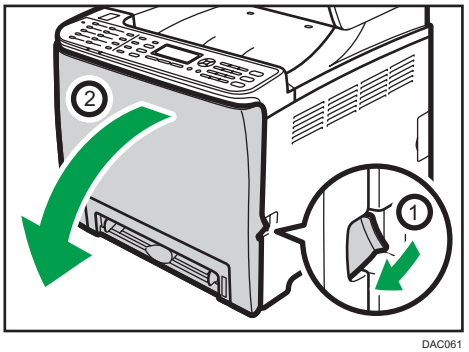

DAC061

2. **Переместите оба рычажка на передней крышке вперед.**

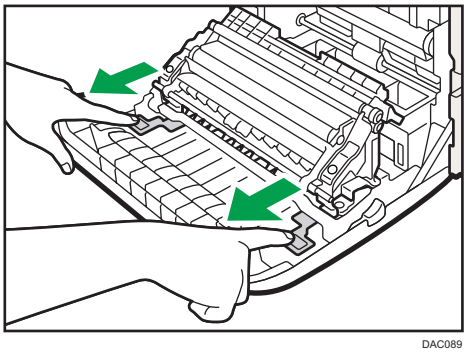

DAC089

3. **Удерживая язычки с обеих сторон блока термозакрепления, наклоните его назад и поднимите.**

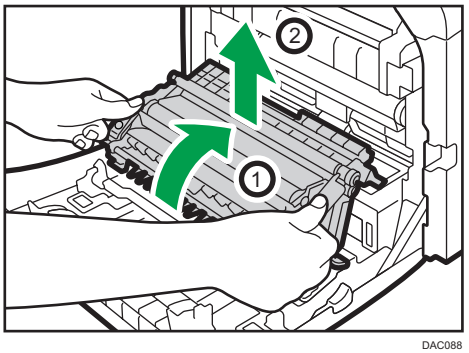

DAC088

4. **Возмитесь за ручку в центре емкости с отработанным тонером и аккуратно вытащите ее (не до конца), не допуская ее наклона.**

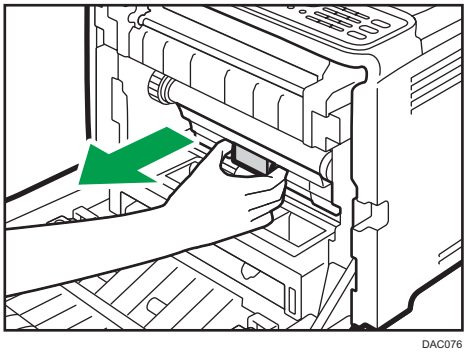

DAC076

5. **Извлеките бутыль отработанного тонера наполовину, возьмите ее рукой и извлеките в направлении на себя.**

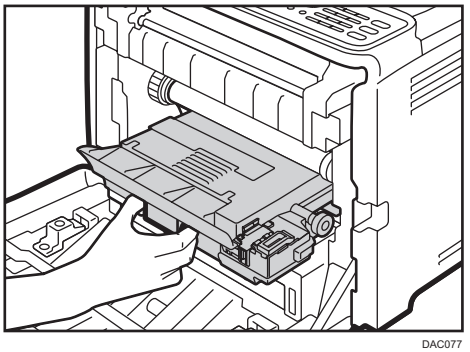

DAC077

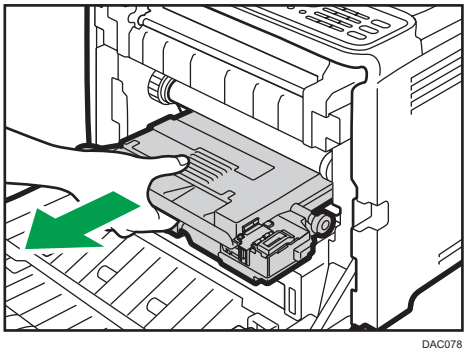

DAC078

Чтобы предотвратить соприкосновение емкости отработанного тонера с блоком промежуточного переноса (отмечен белой стрелкой на следующем рисунке), не поднимайте емкость при извлечении.

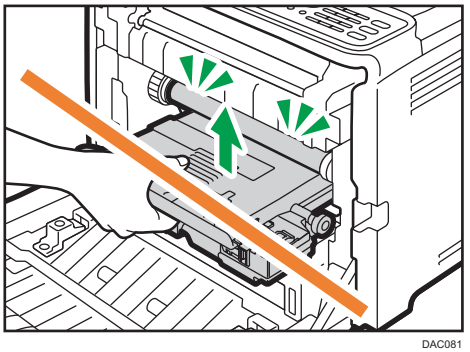

DAC081

6. **Закройте крышку емкости.**

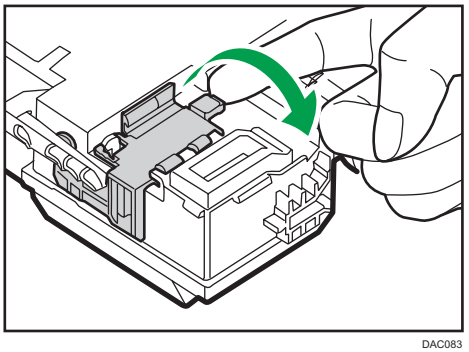

DAC083

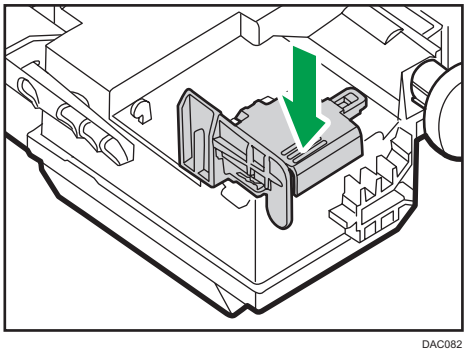

DAC082

7. **Возьмитесь за центральную часть новой емкости для отработанного тонера и осторожно вставьте ее наполовину в корпус аппарата.**

   Оставьте крышку емкости открытой.

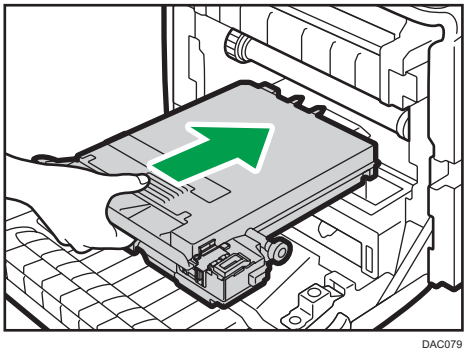

DAC079

   Чтобы предотвратить соприкосновение емкости отработанного тонера с блоком промежуточного переноса (отмечен белой стрелкой на следующем рисунке), не поднимайте емкость во время установки.

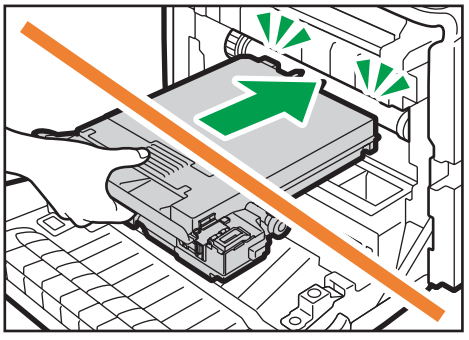

DAC080

8. **Вставьте емкость для отработанного тонера в аппарат до щелчка.**

   Нажимая на ручку в центре, вставьте емкость в аппарат до упора.

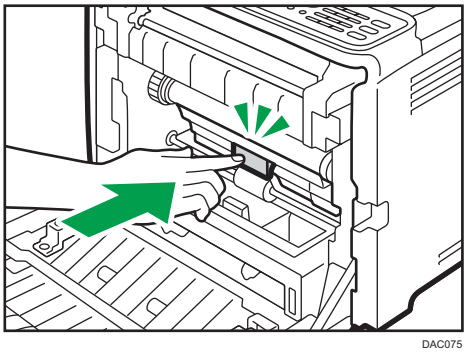

DAC075

9. **Установите блок переноса на переднюю крышку. Поместите блок переноса в аппарат по направляющим.**

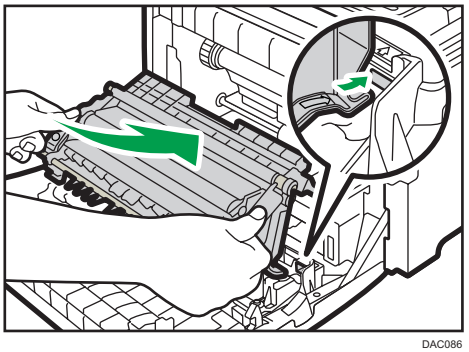

DAC086

10. Когда блок будет вставлен до отказа, нажмите отметку PUSH до щелчка.

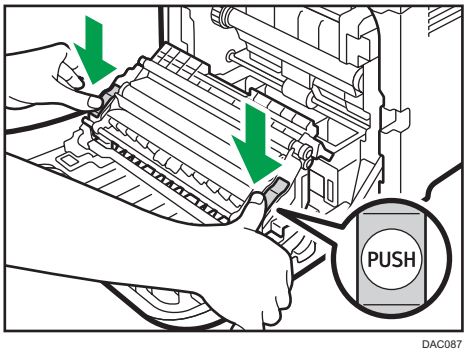

DAC087

11. Закройте переднюю крышку, аккуратно надавливая на нее двумя руками.

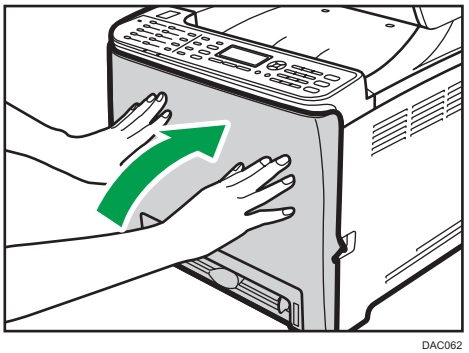

DAC062

Примечание

- Закрывая переднюю крышку, сильно надавите на ее верхний край.

Замена компонента

Смена промежуточного блока переноса

Важно

- Данная функция доступна только для аппаратов типа 2.

Если на панели управления горит световой сигнал, а на дисплее высвечивается надпись "Требуется замена: Блок промеж.переноса", свяжитесь с поставщиком или сервисным инженером.

Замена блока термозакрепления и валика переноса

Важно

- Данная функция доступна только для аппаратов типа 2.

Если на панели управления горит световой сигнал, а на дисплее высвечивается сообщение "Требуется замена: Валик переноса" или "Требуется замена: Блок закрепл.", свяжитесь с вашим поставщиком или сервисным инженером.

Меры предосторожности во время очистки

Чтобы поддерживать высокое качество печати, регулярно чистите аппарат.

Протирайте внешнюю часть сухой мягкой тканью. Если сухого протирания недостаточно, протрите мягкой, хорошо отжатой влажной тканью. Если пятно или глубоко въевшиеся загрязнения удалить все же не удается, воспользуйтесь нейтральным моющим средством, а затем протрите хорошо отжатой влажной тканью и дайте просохнуть.

Важно

- Во избежание деформации, обесцвечивания или растрескивания не применяйте летучие вещества типа бензина или растворителя; не распыляйте вблизи аппарата аэрозоль против насекомых.
- Пыль и загрязнения на внутренних компонентах аппарата удаляйте чистой сухой тканью.
- Следует по крайней мере один раз в году вынимать вилку из розетки. Перед повторным включением очистите с вилки и розетки всю пыль и грязь. Скопление пыли и грязи создает опасность пожара.
- Не допускайте попадания внутрь аппарата скрепок, скобок и других мелких предметов.

Очистка датчика плотности тонера

Производите очистку датчика плотности тонера, когда на панели управления появляется следующее сообщение.

"Требуется очистка датчика плотности"

1. **Поднимите рычаг на верхней крышке и аккуратно поднимите крышку.**

   Убедитесь в том, что устройство АПД закрыто.

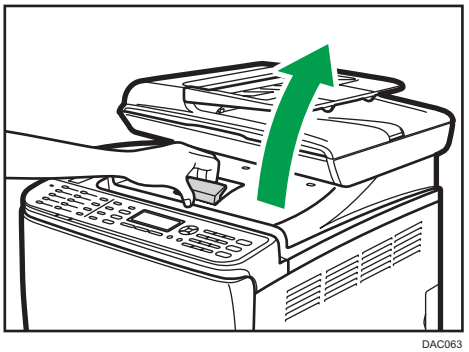

DAC063

2. **Извлеките самый дальний печатный картридж.**

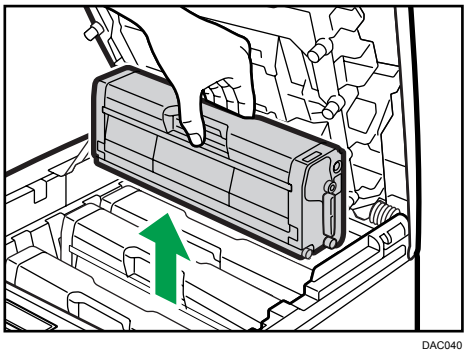

DAC040

3. **Переместите рычаг датчика плотности тонера одни раз влево.**

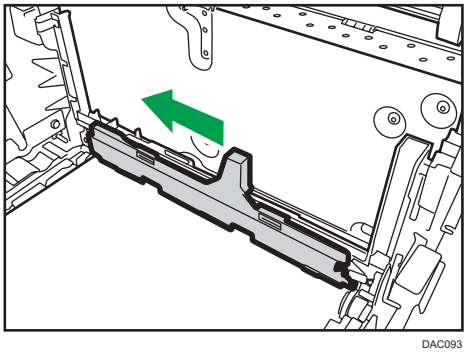

DAC093

4. **Аккуратно вставьте извлеченный в шаге 2 печатный картридж в вертикальном положении.**

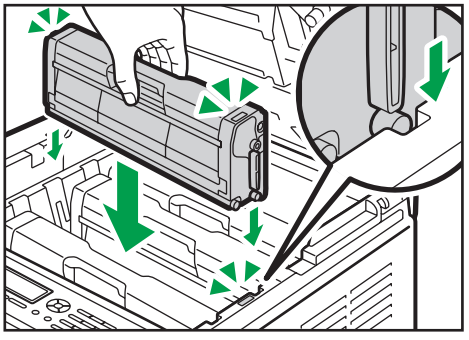

DAC043

5. **Двумя руками придерживайте центр верхней крышки и аккуратно закройте ее. Соблюдайте осторожность, чтобы не прищемить пальцы.**

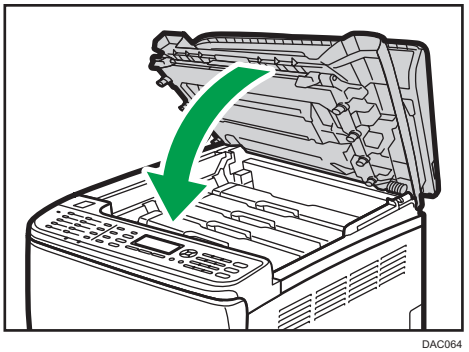

DAC064

Очистка фрикционной пластины и ролика подачи бумаги

При загрязнении фрикционной пластины или ролика подачи бумаги может происходить подача нескольких листов одновременно или замятие бумаги. В этом случае очистите фрикционную пластину и ролик подачи бумаги, следуя приведенным ниже инструкциям.

Важно

- Не пользуйтесь химическими очистителями и органическими растворителями, такими как разбавители или бензин.

1. **Выключите питание.**
2. **Отсоедините шнур питания от розетки. Отсоедините от аппарата все кабели.**
3. **Осторожно двумя руками извлеките лоток 1.**

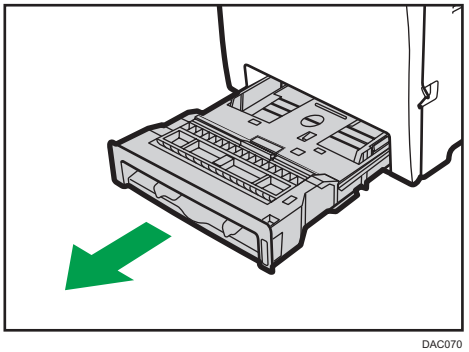

DAC070

Разместите лоток на ровной поверхности. Если в лотке есть бумага, извлеките ее.

4. **Протрите фрикционную накладку влажной тканью.**

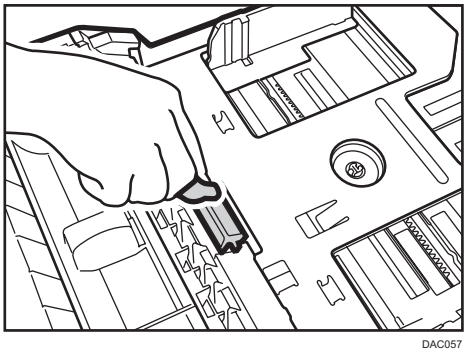

DAC057

5. **Протрите резиновую часть ролика мягкой влажной тканью. Затем протрите ее сухой тканью, чтобы удалить влагу.**

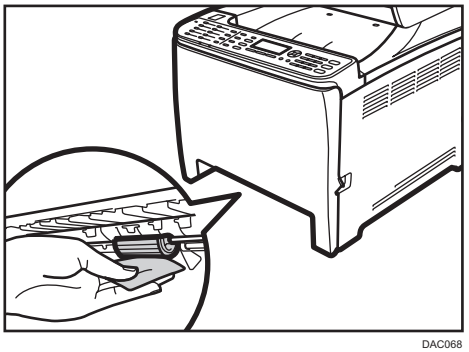

DAC068

6. **Опустите металлическую пластину до щелчка.**

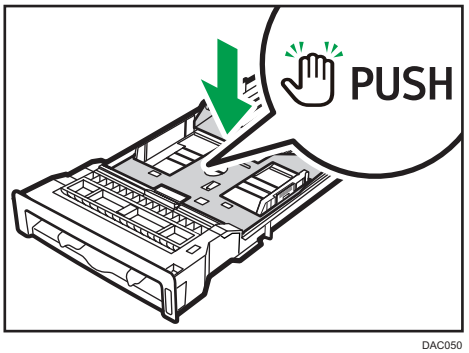

DAC050

7. **Загрузите извлеченную бумагу в лоток и аккуратно задвиньте лоток в аппарат до щелчка.**

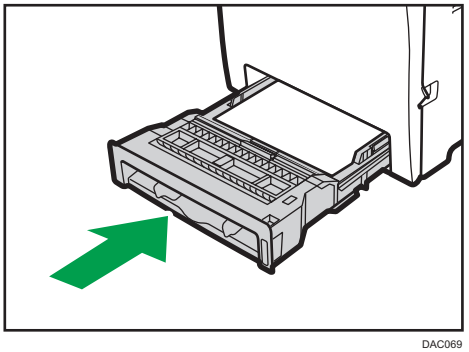

DAC069

8. **Вставьте разъем шнура питания принтера в стенную розетку, надежно зафиксировав его. Подсоедините отсоединенные кабели.**
9. **Включите питание.**

Примечание

- Если замятия бумаги и одновременная подача нескольких возникают даже после очистки фрикционной пластины, обратитесь к продавцу или представителю сервисной службы.
- Если установлен дополнительный лоток 2, процедура очистки его фрикционной пластины и ролика подачи бумаги аналогична описанной выше для лотка 1.

Очистка вала регистрации и лотка для бумаги

При выполнении печати на нестандартной бумаге возможно загрязнение вала регистрации и лотка для бумаги бумажной пылью.

Если на отпечатках появляются белые точки, почистите вал регистрации.

Важно

- Не пользуйтесь химическими очистителями и органическими растворителями, такими как разбавители или бензин.
- Не прикасайтесь к валу переноса (изображен на следующем рисунке).

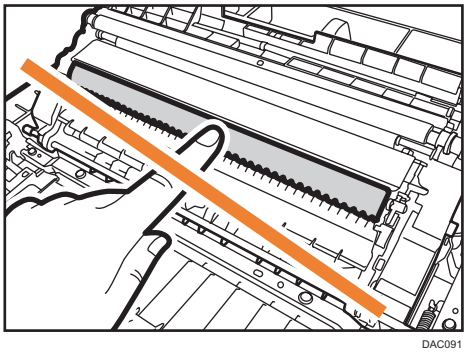

DAC091

1. **Выключите питание.**
2. **Отсоедините шнур питания от розетки. Отсоедините от аппарата все кабели.**
3. **Осторожно двумя руками извлеките лоток 1.**

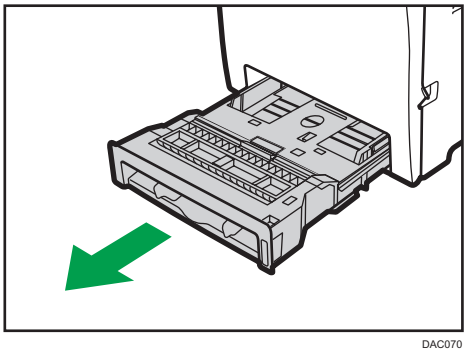

DAC070

Разместите лоток на ровной поверхности. Если в лотке есть бумага, извлеките ее.

4. **Протрите внутреннюю поверхность лотка для бумаги тканью.**

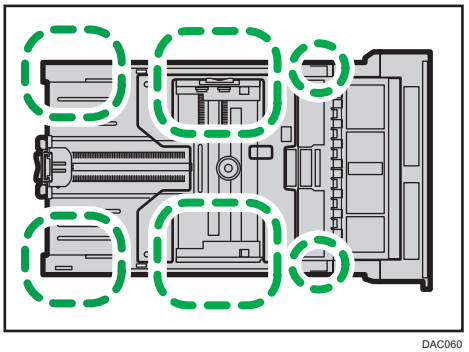

DAC060

5. **Опустите металлическую пластину до щелчка.**

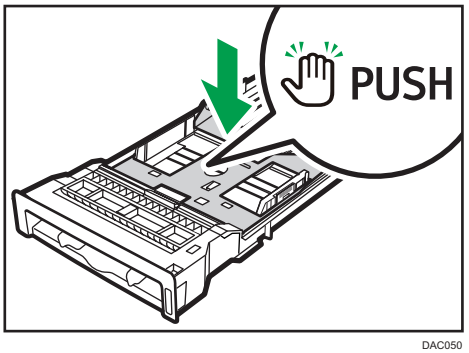

DAC050

6. **Загрузите извлеченную бумагу в лоток и аккуратно задвиньте лоток в аппарат до щелчка.**

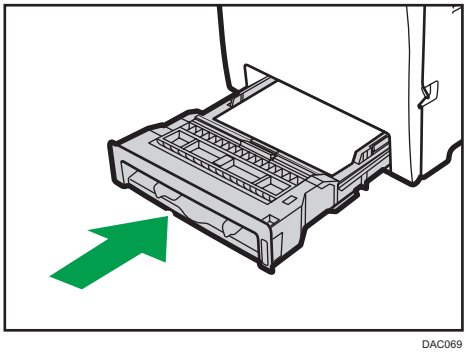

DAC069

7. **Аккуратно опустите переднюю крышку, потянув за рычаг ее открывания.**

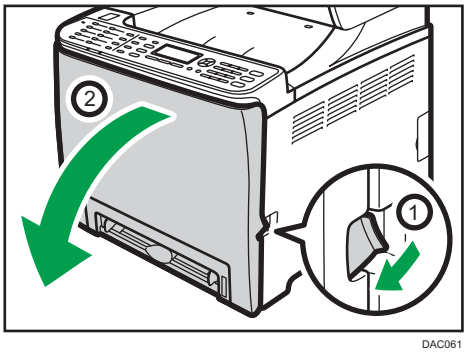

DAC061

Убедитесь, что вал регистрации находится в положении, помеченном стрелкой на иллюстрации ниже.

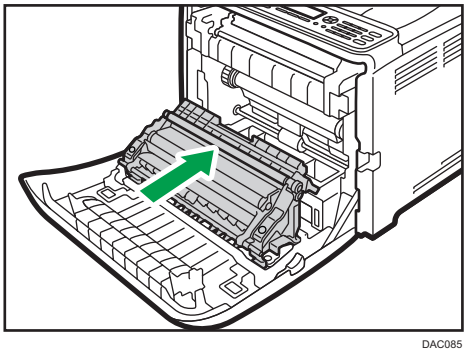

DAC085

Очистите вал регистрации, если после устранения замятия изображение смазывается.

8. **Очистите вал регистрации мягкой влажной тканью, поворачивая его при этом.**
9. **Закройте переднюю крышку, аккуратно надавливая на нее двумя руками.**

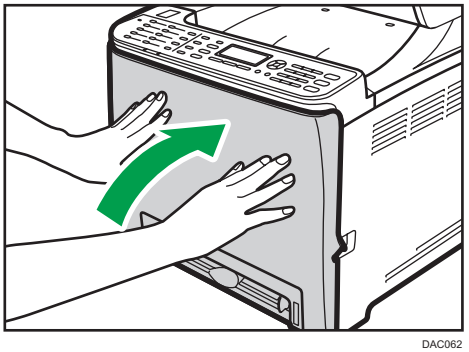

DAC062

10. **Плотно вставьте кабель питания в розетку. Подсоедините отсоединенные кабели.**
11. **Включите питание.**

Примечание

- Закрывая переднюю крышку, сильно надавите на ее верхний край.

Очистка стекла экспонирования и АПД

Очистка стекла экспонирования

1. **Поднимите АПД.**

   Во избежание повреждения входного лотка не держитесь за него.

2. **Мягкой влажной тканью очистите участки, обозначенные стрелками, а затем протрите их сухой тканью, чтобы удалить оставшуюся влагу.**

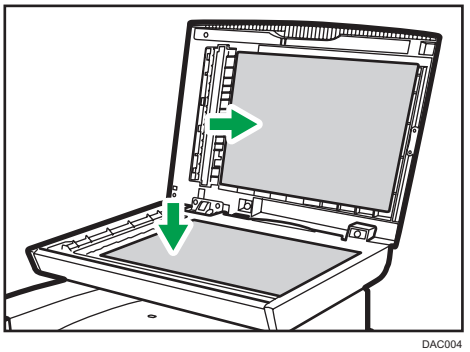

DAC004

Очистка устройства АПД

Ниже описана процедура очистки устройства АПД.

1. **Поднимите АПД.**

   Поднимая АПД, не держитесь за входной лоток во избежание его повреждения.

2. **Мягкой влажной тканью очистите участки, обозначенные стрелками, а затем протрите их сухой тканью, чтобы удалить оставшуюся влагу.**

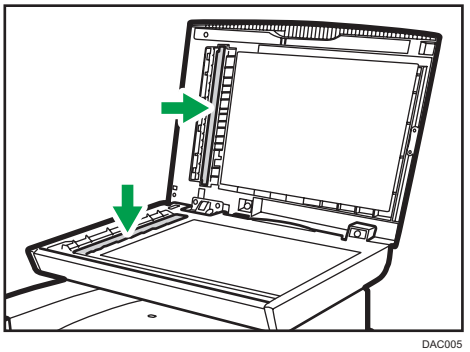

DAC005

10. Устранение неполадок

Извлечение замятой бумаги

Если происходит замятие бумаги, на панели управления появляется одно из следующих сообщений:

Важно

- **Если индикатор предупреждения горит постоянно или мигает, переключите аппарат в режим копира и прочитайте отображаемое сообщение.**

Сообщение	Справка
Зам. внутри аппар.	См. стр. 328 "Если бумага замята в блоке термозакрепления".
Замятие: стнд.лот.	
Зам.: лот.для бум.	См. стр. 330 "Если бумага замята в лотке".
Замятие: Лоток 1	
Замятие: Лоток 2	
Замятие: бл.дупл. Удалите бумагу	См. стр. 332 "Если бумага замята в блоке переноса".
Зам.ориг. в АПД Откройте крышку АПД и удалите бумагу.	См. стр. 334 "Удаление бумаги, замятой при сканировании".

Извлеките бумагу из компонента, указанного в сообщении.

Извлечение бумаги, замятой при печати

⚠ВНИМАНИЕ

- Внутренние части аппарата сильно нагреваются. Не прикасайтесь к деталям с табличкой "⚠" (указывает на нагретую поверхность).

- Некоторые внутренние части устройства сильно нагреваются. По этой причине извлекать замятую бумагу следует с осторожностью. Игнорирование данного предупреждения может привести к ожогам.

Важно

- Замятая бумага может быть покрыта тонером. Будьте осторожны и следите за тем, чтобы тонер не попал вам на руки или на одежду.
- Тонер на оттисках, сделанных сразу после устранения замятия бумаги, может смазываться из-за недостаточного проникновения в структуру бумаги. Сделайте несколько пробных оттисков до исчезновения смазывания.
- Не прикладывайте чрезмерных усилий при удалении бумаги: она может порваться. Оставшиеся в аппарате обрывки бумаги станут причиной последующих случаев сбоя подачи и, возможного повреждения аппарата.
- Замятие бумаги может привести к потере страниц. Проверьте задание на печать на предмет пропущенных страниц и повторно распечатайте страницы, которые не были напечатаны.

Если бумага замята в блоке термозакрепления

Если бумага замята внутри блока термозакрепления, удалите ее в соответствии со следующей процедурой.

Важно

- Так как область возле направляющей сильно нагревается, подождите, пока она остынет, прежде чем проверять наличие замятой бумаги.

1. **Аккуратно опустите переднюю крышку, потянув за рычаг ее открывания.**

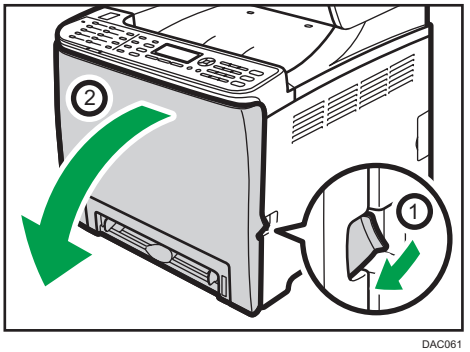

DAC061

2. Опустите рычаг блока термозакрепления и осторожно извлеките замятую бумагу.

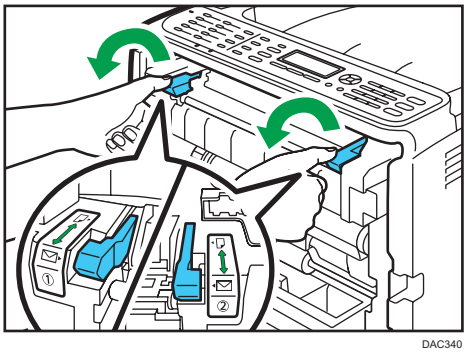

DAC340

Не дотрагивайтесь до блока термозакрепления.

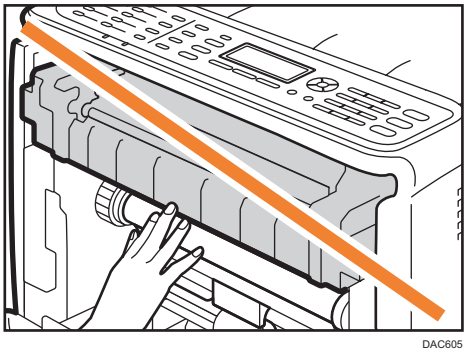

DAC605

Чтобы извлечь бумагу, потяните ее вниз. Не тяните ее вверх.

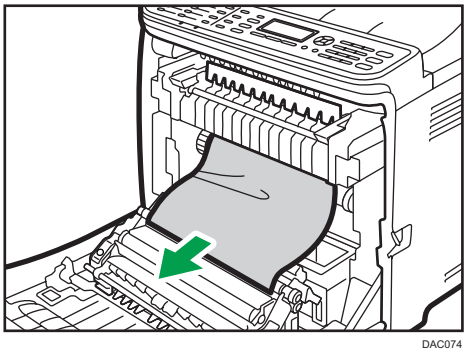

DAC074

Если замятой бумаги не видно, проверьте ее наличие, опустив направляющую.

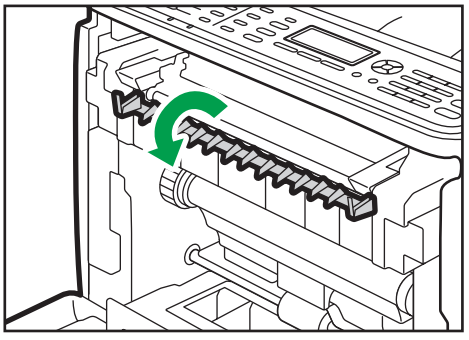

DAC073

3. **Поднимите вверх рычаги блока закрепления.**

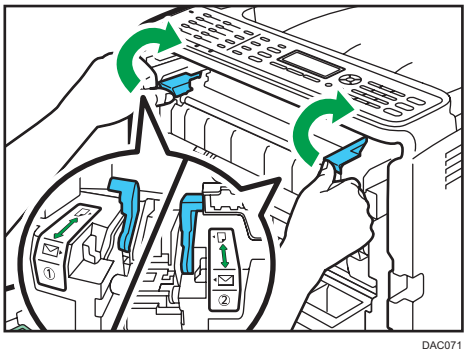

DAC071

4. **Закройте переднюю крышку, аккуратно надавливая на нее двумя руками.**

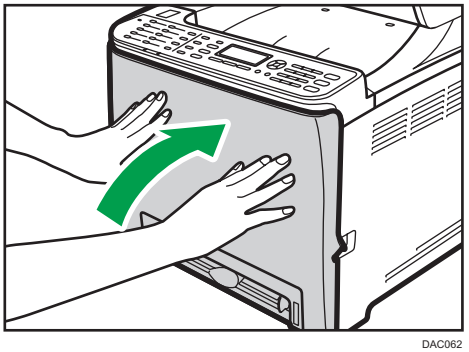

DAC062

Примечание

- Закрывая переднюю крышку, сильно надавите на ее верхний край. После закрытия крышки убедитесь в отсутствии сообщения об ошибке.

Если бумага замята в лотке

Если бумага замята в лотке 1 или 2, извлеките ее в соответствии со следующей процедурой.

1. **Аккуратно опустите переднюю крышку, потянув за рычаг ее открывания.**

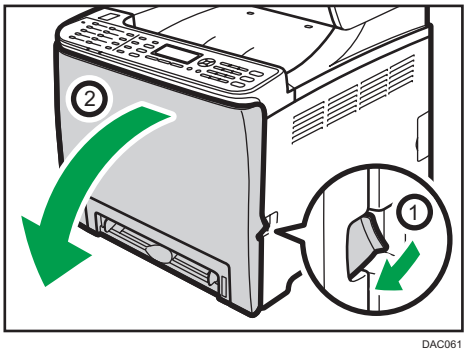

DAC061

2. **Аккуратно извлеките замятую бумагу.**

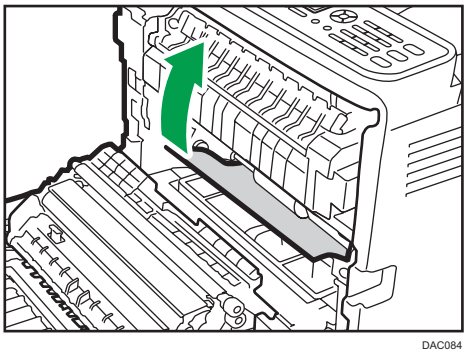

DAC084

Не дотрагивайтесь до блока термозакрепления.

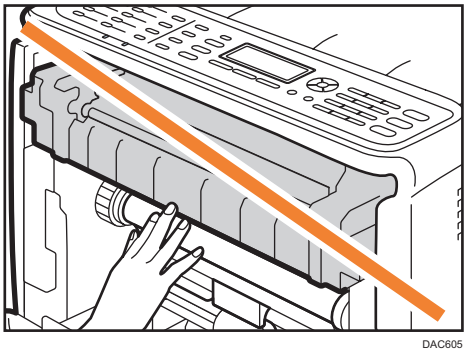

DAC605

Если бумага замята в блоке переноса, аккуратно потяните ее на себя, удерживая за обе стороны.

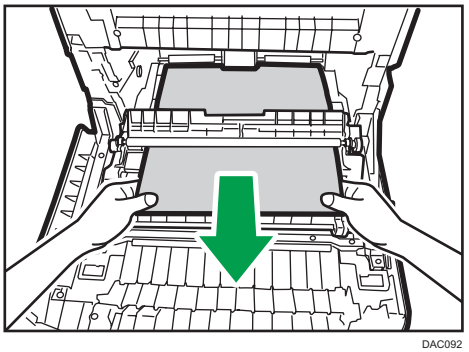

DAC092

3. **Закройте переднюю крышку, аккуратно надавливая на нее двумя руками.**

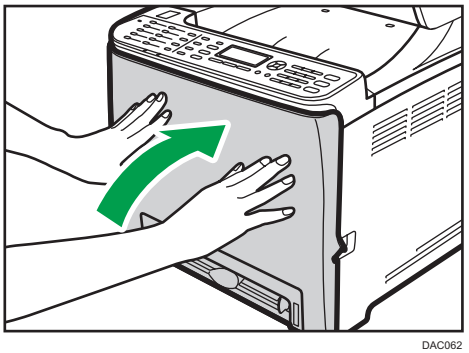

DAC062

Примечание

- Не вынимайте лоток для бумаги (лоток 1).
- Если замятие произошло в лотке 2, но точное место трудно определить, извлеките лоток 2, чтобы удалить бумагу. После удаления бумаги вставьте лоток 2 в аппарат, осторожно надавливая на него.
- Закрывая переднюю крышку, сильно надавите на ее верхний край. После закрытия крышки убедитесь в отсутствии сообщения об ошибке.

Если бумага замята в блоке переноса

Если бумага замята в блоке переноса, удалите ее в соответствии со следующей процедурой.

1. **Аккуратно опустите переднюю крышку, потянув за рычаг ее открывания.**

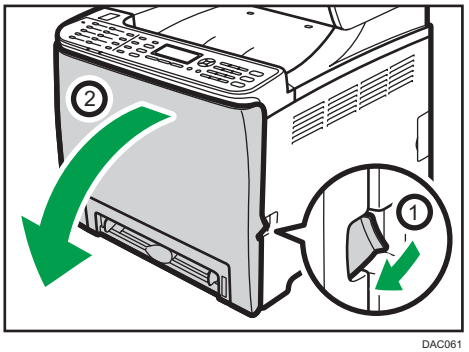

DAC061

2. **Осторожно удалите бумагу, замятую под блоком переноса.**

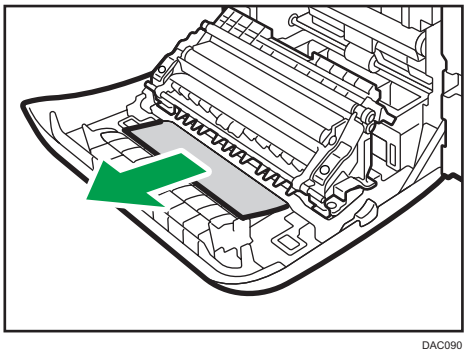

DAC090

Если вы не можете найти замятую бумагу, загляните внутрь аппарата.

3. **Закройте переднюю крышку, аккуратно надавливая на нее двумя руками.**

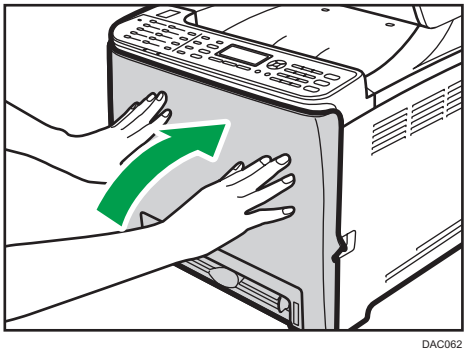

DAC062

Примечание

- Закрывая переднюю крышку, сильно надавите на ее верхний край. После закрытия крышки убедитесь в отсутствии сообщения об ошибке.

Удаление бумаги, замятой при сканировании

Если бумага замята в устройстве АПД, извлеките ее в соответствии со следующей процедурой.

1. **Откройте крышку устройства АПД.**

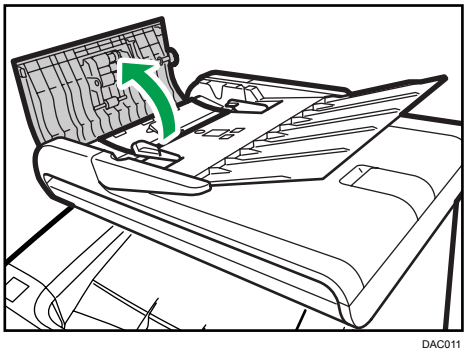

DAC011

2. **Осторожно потянув замятую бумагу, извлеките ее.**

   Будьте осторожны: если потянуть слишком сильно, оригинал может порваться.

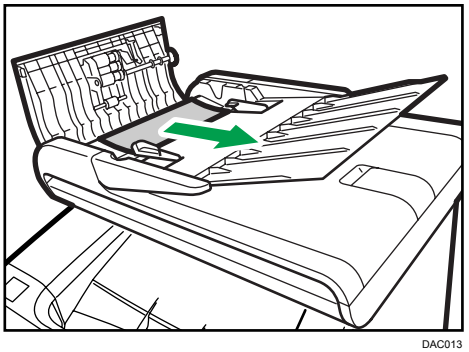

DAC013

3. **Закройте крышку АПД и крышку входного лотка АДП.**

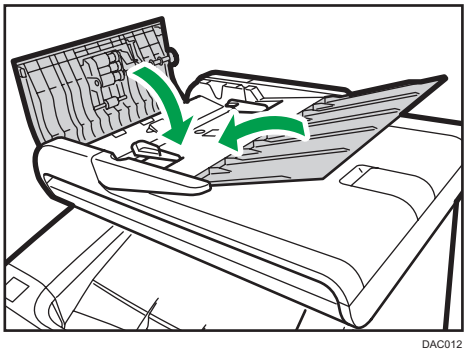

DAC012

4. **Поднимите устройство АПД и, если внутри него осталась замятая бумага, осторожно извлеките ее.**

   Поднимая АПД, не держитесь за входной лоток. Это может привести к повреждению лотка.

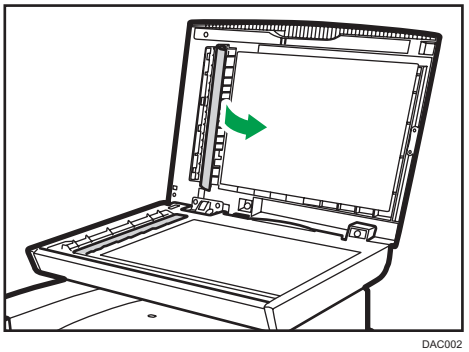

DAC002

5. **Закройте АПД.**

Распространенные неполадки

В этом разделе описан процесс устранения распространенных неполадок, которые могут происходить при эксплуатации аппарата.

Проблема	Возможная причина	Способ устранения
Аппарат не включается.	Неправильно подсоединен шнур питания.	• Убедитесь, что вилка кабеля питания плотно вставлена в розетку. • Проверьте, исправна ли розетка электропитания, подключив к ней другое устройство.
Индикатор предупреждения горит постоянно или мигает.	Произошла ошибка.	Переключите аппарат в режим копира, проверьте отображаемое сообщение и выполните соответствующие действия по поиску и устранению неисправности.
На экране аппарата отображается сообщение об ошибке.	Произошла ошибка.	См. стр. 371 "Сообщения о состоянии и ошибках, отображаемые на экране".
Страницы не печатаются.	Аппарат прогревается или принимает данные.	Подождите, пока на экране появится сообщение "Печать...". Если на экране отображается надпись "Обработка...", аппарат принимает данные.
Страницы не печатаются.	Неправильно подсоединен интерфейсный кабель.	• Заново подключите кабель. • Убедитесь в том, что используется кабель интерфейса надлежащего типа.

Проблема	Возможная причина	Способ устранения
Слышен непонятный шум.	• Расходные материалы или опции установлены некорректно. • Если для параметра [Автоочистка] в разделе [Параметры системы] установлено значение [Вкл.], аппарат выполняет периодическую очистку внутренних компонентов.	Проверьте правильность установки расходных материалов или опций. Данный шум не является неисправностью. Дождитесь завершения очистки.
Звуки, издаваемые аппаратом, слишком громкие.	Установлен слишком высокий уровень громкости.	Установите должный уровень громкости для звуков зуммера, звонка, громкоговорителя и сигнализации. Для получения подробных сведений см. стр. 233 "Параметры системы".
Звуки, издаваемые аппаратом, слишком тихие.	Установлен слишком низкий уровень громкости, или звук отключен совсем.	Установите должный уровень громкости для звуков зуммера, звонка, громкоговорителя и сигнализации. Для получения подробных сведений см. стр. 233 "Параметры системы".

Примечание

- Если какую-либо из этих неисправностей устранить не удается, отключите питание, отсоедините шнур питания и свяжитесь с продавцом или представителем сервисной службы.

Неполадки, связанные с подачей бумаги

Если аппарат работает, но бумага не подается, или неоднократно происходит замятие бумаги, проверьте состояние аппарата и бумаги.

Проблема	Способ устранения
Бумага подается неравномерно.	• Применяйте поддерживаемый тип бумаги. См. стр. 63 "Пригодная для использования бумага". • Правильно загружайте бумагу, должным образом корректируя положение направляющих. См. стр. 78 "Загрузка бумаги". • Если бумага свернулась, расправьте ее. • Извлеките бумагу из лотка и пролистайте. Затем переверните бумагу и снова уложите ее в лоток.
Замятия возникают часто.	• Если между краями бумаги и направляющими имеются просветы, устраните их, переместив направляющие. • При двусторонней печати избегайте изображений с обширными участками сплошного покрытия, требующих большого количества тонера. • Применяйте поддерживаемый тип бумаги. См. стр. 63 "Пригодная для использования бумага". • Загружайте бумагу стопками, по высоте не превышающими отметки на направляющих. • Проследите за тем, чтобы фрикционные накладки, ролики подачи бумаги и вал регистрации были чистыми. См. стр. 319 "Очистка фрикционной пластины и ролика подачи бумаги".

Проблема	Способ устранения
Происходит одновременная подача нескольких листов бумаги.	• Перед загрузкой пролистайте бумагу. Выровняйте края листов в стопке, слегка постучав ей по плоской поверхности (например, по столу). • Проследите за тем, чтобы направляющие для бумаги были правильно расположены. • Применяйте поддерживаемый тип бумаги. См. стр. 63 "Пригодная для использования бумага". • Загружайте бумагу стопками, по высоте не превышающими отметки на направляющих. • Проследите за тем, чтобы фрикционные накладки, ролики подачи бумаги и вал регистрации были чистыми. См. стр. 319 "Очистка фрикционной пластины и ролика подачи бумаги" и стр. 322 "Очистка вала регистрации и лотка для бумаги". • Следите за тем, чтобы бумагу не добавляли в лоток до тех пор, пока она не будет израсходована. Добавляйте бумагу, только если ее больше не осталось в лотке.
Отпечатанная бумага сморщена.	• Возможно, используемая бумага имеет повышенную влажность. Используйте правильно хранившуюся бумагу. См. стр. 63 "Пригодная для использования бумага". • Бумага слишком тонкая. См. стр. 63 "Пригодная для использования бумага". • Если между краями бумаги и направляющими имеются просветы, устраните их, переместив направляющие. • Убедитесь, что левый и правый рычаги блока термозакрепления подняты до отметки обычной бумаги.

Проблема	Способ устранения
Отпечатанные листы скручены.	• Извлеките бумагу из лотка, переверните и загрузите повторно. • Если бумага сильно скручена, почаще извлекайте отпечатки из выходного лотка. • Возможно, используемая бумага имеет повышенную влажность. Используйте правильно хранившуюся бумагу. См. стр. 63 "Пригодная для использования бумага". • Установите значение [Уров.2:Средн.] или [Уров. 3:Высок.] для параметра [Уровень антивлажности] в разделе [Параметры системы]. Примечание: Если выбрать значение [Уров.2:Средн.] или [Уров. 3:Высок.], печать первых отпечатков займет более продолжительное время, чем печать последующих отпечатков.
Изображения не печатаются в нужном месте 	• Настройте переднюю и боковые направляющие для бумаги в соответствии с размером бумаги. См. стр. 78 "Загрузка бумаги".
Изображения печатаются на страницах диагонально. 	Если между краями бумаги и направляющими имеются просветы, устраните их, переместив направляющие.

Неполадки, связанные с качеством печати

Проверка состояния аппарата

При возникновении неполадок, связанных с качеством печати, прежде всего проверьте состояние аппарата.

Проблема	Способ устранения
Имеется неполадка, связанная с расположением аппарата.	Проследите за тем, чтобы аппарат находился на горизонтальной поверхности. Размещайте аппарат так, чтобы он не подвергался вибрации или толчкам.
Использование бумаги, на применение которой аппарат не рассчитан.	Убедитесь в том, что используется поддерживемый аппаратом тип бумаги. См. стр. 63 "Пригодная для использования бумага".
Неверная настройка типа бумаги.	Убедитесь, что параметр типа бумаги в драйвере принтера соответствует типу загруженной бумаги. См. стр. 63 "Пригодная для использования бумага".
Используется картридж стороннего производителя.	Использование перезаправленных или выпущенных сторонними производителями картриджей приводит к снижению качества печати и может вызвать неисправность. Используйте только картриджи, изготовленные производителем аппарата. См. стр. 395 "Расходные материалы".
Используется картридж, срок годности которого истек.	Картриджи следует вскрывать до истечения срока годности и использовать в течение шести месяцев с момента вскрытия.
Аппарат загрязнен.	См. стр. 303 "Техническое обслуживание аппарата" и при необходимости очистите аппарат.
Произошло ухудшение качества цвета.	Ухудшение качества цвета при цветной печати может произойти после перемещения аппарата или после печати большого количества страниц. В этом случае выполните регистрацию цветов с помощью функции [Регистрация цвета] в разделе [Параметры системы].

Проверка настроек драйвера принтера

Проблема	Способ устранения
Отпечатанное изображение смазано.	**PCL 5c/6** Во вкладке драйвера принтера [Бумага] выберите [Обходной лоток] в списке "Входной лоток:". Выберите подходящий тип бумаги в списке "Тип бумаги:". **PostScript 3** Во вкладке драйвера принтера [Бумага/качество] выберите [Обходной лоток] в списке "Источник бумаги". Затем выберите подходящий тип бумаги в списке "Носитель:".
При стирающем движении изображение пачкается. (Тонер не закреплен.)	**PCL 5c/6** Во вкладке драйвера принтера [Бумага] выберите подходящий тип бумаги в списке "Тип бумаги:". **PostScript 3** Во вкладке драйвера принтера [Бумага/качество] выберите подходящий тип бумаги в списке "Носитель".
Отпечатанное изображение отличается от изображения на дисплее компьютера.	**Только при использовании PCL 5c/6** Во вкладке драйвера принтера [Кач.печ.] выберите [Растр] в списке "Графический режим".
При печати графики изображения на выходе и на экране различаются.	Для обеспечения аккуратной печати выберите в настройках драйвера принтера печать без использования графических команд. Для получения подробных сведений о настройках драйвера принтера см. справку драйвера принтера.
Изображения обрезаны или распечатываются излишние части.	Используйте формат бумаги, который выбран в приложении. Если невозможно загрузить бумагу соответствующего формата, уменьшите изображение с помощью функции уменьшения, а затем выполните печать. Для получения подробных сведений о функции уменьшения см. справку драйвера принтера.

Проблема	Способ устранения
Фотоизображения крупнозернистые.	С помощью настроек приложения или драйвера принтера задайте более высокое разрешение. Для получения подробных сведений о настройках драйвера принтера см. справку драйвера принтера.
Сплошная линия печатается прерывисто или размыто.	Измените настройки передачи полутонов в драйвере принтера. Для получения подробных сведений о настройках передачи полутонов см. справку драйвера принтера.
Тонкие линии смазаны, имеют непостоянную толщину или не печатаются.	Измените настройки передачи полутонов в драйвере принтера. Для получения подробных сведений о настройках передачи полутонов см. справку драйвера принтера. Если проблема не исчезла, измените толщину линий в настройках приложения, в котором было создано изображение.

Неполадки, связанные с печатью

В этом разделе описаны неполадки, связанные с печатью, и меры по их устранению.

Если не удается корректно выполнить печать

Проблема	Способ устранения
Произошла ошибка.	Если ошибка происходит во время печати, измените настройки компьютера или драйвера принтера. • Убедитесь, что наименование значка принтера не превышает 32 буквенно-цифровых символа. Если превышает, сократите его. • Проверьте, запущены ли другие приложения. Закройте остальные приложения (они могут создавать помехи в процессе распечатывания). Если неполадку устранить не удалось, закройте также ненужные процессы. • Проверьте, установлена ли новейшая версия драйвера принтера.
Задание печати отменено.	• При определенных параметрах качества печать на бумаге формата Legal может быть отменена. Если используется драйвер принтера PCL, установите для параметра [Градация:] в разделе [Кач.печ.] значение [Скорость] или [Стандарт]. Если используется драйвер принтера PostScript 3, установите для параметра [Кач.печ.] значение [Стандартн.] или [Высокое качество]. Для получения подробных сведений см. справку драйвера принтера. • Если для параметра [Таймаут ввод./выв.] в разделе [Параметры системы] установлено значение "15 секунд", следует увеличить этот период. Задание печати может быть отменено также в том случае, если процесс часто прерывается приемом данных через другие порты, или объем данных печати очень велик, и их обработка требует длительного времени. Для получения подробных сведений см. стр. 233 "Параметры системы".

Проблема	Способ устранения
Отменена печать файла блокированной печати.	• В памяти аппарата уже хранится 5 заданий или 5 Мб данных блокированной печати. Распечатайте или удалите существующий файл блокированной печати. Для получения подробных сведений см. стр. 98 "Печать конфиденциальных документов". • Даже если сохранение файлов блокированной печати в памяти аппарата больше невозможно, до отмены печати новый файл блокированной печати хранится в течение времени, указанного с помощью пункта [Блокированная печать] в разделе [Параметры системы]. В течение этого времени можно распечатать или удалить файл блокированной печати. Кроме того, можно распечатать или удалить существующий файл блокированной печати, чтобы освободить место для нового файла блокированной печати в памяти аппарата. Для получения подробных сведений о параметре [Блокированная печать] см. стр. 233 "Параметры системы". **Только при использовании PCL 5c/6** В файле блокированной печати слишком много страниц, или файл слишком велик. Уменьшите количество страниц или уменьшите уровень параметра [Градация:] в разделе [Кач.печ.]. Для получения подробных сведений см. справку драйвера принтера.
Значительная задержка между командой начала печати и фактическим началом печати.	• Время обработки зависит от объема данных. Для обработки данных большого объема, например, документов с большим количеством графических изображений, потребуется больше времени. • Чтобы ускорить печать, уменьшите разрешение с помощью драйвера принтера. Для получения подробных сведений см. справку драйвера принтера. • Аппарат выполняет калибровку цветов. Подождите немного.

Проблема	Способ устранения
При использовании конкретного приложения документы или изображения не печатаются надлежащим образом. Некоторые символы не печатаются или печатаются блекло.	Измените параметры качества печати.
Завершение задания на печать занимает слишком много времени.	• Обработка фотографий и других насыщенных данными страниц требует много времени, поэтому просто ждите завершения печати. • Изменение настроек с помощью драйвера принтера может способствовать ускорению процесса печати. См. справку драйвера принтера. • На обработку больших или сложных данных требуется много времени. • Если на экране отображается надпись "Обработка...", аппарат принимает данные. Подождите немного. • Принтер выполняет регистрацию цветов. Подождите немного.
Напечатанное изображение отличается от изображения, отображаемого на дисплее компьютера.	• При использовании ряда функций, например, увеличения и уменьшения, компоновка изображения может отличаться от отображаемой на дисплее компьютера. • Проверьте, правильно ли настроены параметры макета страницы для данного приложения. • Проследите за тем, чтобы формат бумаги, указанный в диалоговом окне свойств принтера, соответствовал формату фактически загруженной бумаги. Для получения подробных сведений см. справку драйвера принтера.

Проблема	Способ устранения
Изображения обрезаются или распечатываются излишние страницы.	При использовании бумаги, размер которой меньше выбранного в приложении, необходимо заменить ее бумагой, размер которой совпадает с выбранным в приложении. Если невозможно загрузить бумагу соответствующего формата, уменьшите изображение с помощью функции уменьшения, а затем выполните печать. См. справку драйвера принтера.
Цвет изображения при печати отличается от цвета изображения на дисплее компьютера.	• Это различие возникает из-за использования разных методов воспроизведения цвета. **Только при использовании PCL 5c/6** • Градация цвета может отличаться, если для параметра [Economy Color] выбрана опция [On] во вкладке [Кач. печ.] в диалоговом окне драйвера принтера. См. справку драйвера принтера. • Выключите и включите основное питание. Если цвет на отпечатке все равно выглядит по-другому, выполните процедуру [Регистрация цвета] в меню [Параметры системы]. Для получения подробных сведений см. стр. 233 "Параметры системы". Если эта процедура не устранит проблему, обратитесь к продавцу или представителю сервисной службы.
Цвета кардинально меняются при выполнении настройки в драйвере принтера.	**Только при использовании PCL 5c/6** Избегайте предельных значений цветового баланса во вкладке [Кач.печ.] в диалоговом окне драйвера принтера. См. справку драйвера принтера.
Цветные документы печатаются в черно-белом исполнении.	• Драйвер принтера не настроен для цветной печати. См. справку драйвера принтера. • Некоторые приложения печатают файлы с цветными изображениями в черно-белом исполнении.

Нечеткая печать

Проблема	Способ устранения
Весь отпечаток смазанный.	• Возможно, используемая бумага имеет повышенную влажность. Используйте правильно хранившуюся бумагу. См. стр. 63 "Пригодная для использования бумага". • Установите значение [Уров.1:Слабый], [Уров. 2:Средн.] или [Уров.3:Высок.] для параметра [Уровень антивлажности] в разделе [Параметры системы]. Примечание: Если выбрать значение [Уров. 2:Средн.] или [Уров.3:Высок.], печать первых отпечатков займет более продолжительное время, чем печать последующих отпечатков. • Если активировать параметр [Экономия тонера] в разделе [Параметры системы], плотность печати снижается. • Если выбрать значение [Вкл.] для параметра [Economy Color] во вкладке [Кач.печ.] (драйвер принтера PCL) или в разделе [Свойства принтера] (драйвер принтера PostScript 3), плотность печати снижается. Для получения подробных сведений см. справку драйвера принтера. • Принт-картридж почти пуст. Если на экране появляется сообщение "Замените тонер: X" ("X" обозначает цвет тонера), замените указанный печатный картридж. • Возможно образование конденсата. При резкой смене температуры или влажности приступайте к эксплуатации аппарата не сразу, а после некоторой "акклиматизации".
Тонер порошкообразный и сдувается с бумаги или же напечатанное изображение имеет матовый вид.	Проверьте, правильно ли установлены рычаги блока термозакрепления. Поднимите вверх рычаги блока закрепления.

Проблема	Способ устранения
На печатной стороне страницы появляются пятна тонера.	• Возможно, неправильно выполнена настройка бумаги. Например, при использовании толстой бумаги не задана настройка для печати на толстой бумаге. Проверьте настройки бумаги в драйвере принтера. См. справку драйвера принтера. • Убедитесь, что бумага не скручена и не согнута. Конверты особенно подвержены скручиванию. Разгладьте бумагу перед загрузкой. См. стр. 78 "Загрузка бумаги".
Появляются белые линии. 	Лента промежуточного переноса загрязнена. Очистите ленту в соответствии со следующей процедурой. 1. При включенном питании аппарата откройте верхнюю крышку. 2. Извлеките все печатные картриджи из принтера. 3. Аккуратно закройте верхнюю крышку обеими руками. 4. По завершении очистки откройте верхнюю крышку и вставьте все картриджи. Если эта процедура не устранит проблему, обратитесь к продавцу или представителю сервисной службы.
На отпечатанной бумаге появляются горизонтальные линии.	• Появление линий на отпечатках и другие неполадки могут быть вызваны сотрясением аппарата. Обязательно защищайте аппарат от ударов и сотрясений, особенно во время печати. • Если линии появляются на отпечатках, выключите принтер, подождите немного, а затем снова включите. Затем повторите выполнение печатного задания.
Цвет печати отличается от заданного.	Если отсутствует определенный цвет, выключите и включите питание. Если неполадка не устранена, обратитесь к продавцу или представителю сервисной службы.

Проблема	Способ устранения
Фотоизображения крупнозернистые.	В некоторых приложениях разрешение выводимых на печать изображений снижается.
Отсутствует цвет или отпечаток частично размыт.	• Возможно, используемая бумага имеет повышенную влажность. Используйте правильно хранившуюся бумагу. См. стр. 78 "Загрузка бумаги". • Тонер почти закончился. Замените печатный картридж, если на панели управления появляется следующее сообщение: "Замените тонер: (X)". ("X" обозначает цвет тонера) См. стр. 303 "Замена картриджа печати". • Возможно образование конденсата. При резкой смене температуры или влажности используйте этот принтер только по истечении определенного периода "акклиматизации".
Происходит смещение цветов.	Выполните процедуру [Регистрация цвета] в меню [Параметры системы]. Для получения подробных сведений см. стр. 233 "Параметры системы".
Появляются белые пятна.	При использовании нестандартной бумаги возможно загрязнение вала регистрации или лотка бумажной пылью. Сотрите всю пыль с лотка для бумаги и вала регистрации. См. стр. 322 "Очистка вала регистрации и лотка для бумаги".
На цветных оттисках сплошной заливки появляются бесцветные пятна.	Измените выбранный тип бумаги в настройках типа бумаги и продолжите печать. Например, измените значение [Переработ. бумага] на [Тонкая бумага] или на [Обычная бумага]. См. стр. 86 "Настройка типа и формата бумаги с панели управления".
Появляются белые или цветные полосы.	Тонер почти закончился. Если на панели управления возникает сообщение об ошибке, замените печатный картридж указанного цвета. См. стр. 303 "Замена картриджа печати".

Проблема	Способ устранения
Оборотная сторона оттисков покрыта пятнами.	• При удалении замятого листа внутренние детали принтера могут испачкаться. Выполните печать нескольких листов, пока они не станут чистыми. • Если размер документа превышает размера бумаги, например, документ формата A4 на бумаге B5, оборотная сторона следующего оттиска может быть испачкана.
Неестественная градация черного.	**Только при использовании PostScript 3** Выберите значение [CMY + K] для параметра [Градация серого: (Текст/Лин.графика)] в диалоговом окне драйвера принтера. См. справку драйвера принтера.
Сплошные линии печатаются с разрывами.	**Только при использовании PostScript 3** Измените параметр [Пер. полутон.:] в диалоговом окне драйвера принтера. См. справку драйвера принтера.
Тонкая структура растровых изображений не пропечатывается.	**Только при использовании PostScript 3** Измените параметр [Пер. полутон.:] в диалоговом окне драйвера принтера. См. справку драйвера принтера.
При использовании смеси голубого, пурпурного и желтого тонера сплошные области, линии или текст представляются блестящими и глянцевыми.	**Только при использовании PostScript 3** Выберите значение [K (Черная)] для параметра [Градация серого: (Текст/Лин.графика)] в диалоговом окне драйвера принтера. См. справку драйвера принтера.
В областях сплошной черной заливки появляются пятна.	**Только при использовании PostScript 3** Выберите значение [CMY + K] для параметра [Градация серого: (Текст/Лин.графика)] в диалоговом окне драйвера принтера. См. справку драйвера принтера.

Проблема	Способ устранения
Если потереть оттиск пальцем, тонер смазывается.	Возможно, неправильно выполнена настройка бумаги. Например, при использовании толстой бумаги не выполнена настройка для печати на толстой бумаге. • Проверьте настройки бумаги аппарата. См. стр. 78 "Загрузка бумаги". • Проверьте настройки бумаги в драйвере принтера. См. справку драйвера принтера.

Неправильная подача бумаги

Проблема	Способ устранения
Отпечатки падают за аппарат на выходе.	Поднимите нужный ограничитель (передний ограничитель для формата A4/Letter, задний ограничитель для отпечатков формата Legal). См. стр. 21 "Руководство по компонентам".
Отпечатки укладываются неровно.	• Возможно, используемая бумага имеет повышенную влажность. Используйте правильно хранившуюся бумагу. См. стр. 63 "Пригодная для использования бумага". • Установите значение [Уров.2:Средн.] или [Уров. 3:Высок.] для параметра [Уровень антивлажности] в разделе [Параметры системы]. Примечание: Если выбрать значение [Уров.2:Средн.] или [Уров. 3:Высок.], печать первых отпечатков займет более продолжительное время, чем печать последующих отпечатков. • Поднимите нужный ограничитель (передний ограничитель для формата A4/Letter, задний ограничитель для отпечатков формата Legal). См. стр. 21 "Руководство по компонентам".

Проблема	Способ устранения
Отпечатанные листы скручены.	• Извлеките бумагу из лотка, переверните и загрузите повторно. • Если бумага сильно скручена, почаще извлекайте отпечатки из выходного лотка. • Возможно, используемая бумага имеет повышенную влажность. Используйте правильно хранившуюся бумагу. • Установите значение [Уров.1:Слабый], [Уров. 2:Средн.] или [Уров.3:Высок.] для параметра [Уровень антивлажности] в разделе [Параметры системы]. Примечание: Если выбрать значение [Уров. 2:Средн.] или [Уров.3:Высок.], печать первых отпечатков займет более продолжительное время, чем печать последующих отпечатков. • Если активировать параметр [Экономия тонера] в разделе [Параметры системы], плотность печати снижается.
Конверты с отпечатанными изображениями выходят из аппарата смятыми.	Проверьте, правильно ли установлены рычаги блока термозакрепления. Опустите рычаги блока термозакрепления.

Другие проблемы с печатью

Проблема	Способ устранения
Тонер закончился и печать остановилась.	Если на панели управления отображается сообщение "Продолжить печать?", можно распечатать еще несколько страниц нажатием кнопки [Да], но качество печати может ухудшиться.

Неполадки, связанные с копированием

Если не удается сделать четкие копии

Проблема	Способ устранения
Отпечатанная копия пустая.	Оригинал размещен неверно. При использовании стекла экспонирования размещайте оригиналы копируемой стороной вниз. При использовании устройства АПД размещайте оригиналы копируемой стороной вверх. См. стр. 90 "Размещение оригиналов".
Скопирован не тот оригинал.	При копировании со стекла экспонирования убедитесь в отсутствии оригиналов в устройстве АПД.
Скопированные страницы выглядят иначе, чем оригиналы.	Выберите режим сканирования, соответствующий типу оригинала. См. стр. 129 "Настройка параметров сканирования".
При копировании фотографий появляются черные пятна.	Возможно, оригинал прилип к стеклу экспонирования из-за высокой влажности. Поместите оригинал на стекло экспонирования, и сверху положите два-три листа белой бумаги. Не закрывайте АПД при копировании.
Воспроизводятся муаровые разводы. 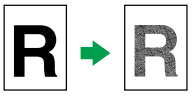	Вероятно, оригинал содержит участки с большим количеством линий или точек. Устранить появление муаровых разводов можно, переключая уровень качества изображения между значениями [Фото] и [Смеш.]. См. стр. 152 "Настройка параметров сканирования".

Проблема	Способ устранения
Отпечатанная копия грязная.	• Слишком высокая плотность изображения. Отрегулируйте плотность изображения. См. стр. 152 "Настройка параметров сканирования". • На поверхности оттисков имеется непросохший тонер. Не прикасайтесь к поверхности отпечатанных изображений сразу после копирования. Снимайте распечатанные страницы по одной, стараясь не прикасаться к отпечатанному изображению. • Стекло экспонирования или АПД загрязнены. См. стр. 303 "Техническое обслуживание аппарата". • Прежде чем помещать оригиналы на стекло экспонирования, дождитесь, пока тонер или маркер просохнет.
При использовании стекла экспонирования область печати на копии смещена по сравнению с оригиналом.	Поместите оригинал копируемой стороной вниз, выровняйте его по заднему левому углу и плотно прижмите к стеклу экспонирования.

Если не удается сделать копии с нужными параметрами

Проблема	Способ устранения
Скопированные страницы расположены в неправильном порядке.	С помощью панели управления измените значение параметра [Сортировка] в разделе настроек копирования, чтобы разбор скопированных страниц выполнялся должным образом. Для получения подробных сведений о параметре [Сортировка] см. стр. 217 "Параметры функции копира".
Скопированные страницы слишком темные или светлые.	Отрегулируйте плотность изображения. См. стр. 152 "Настройка параметров сканирования".
Не удается сделать копии с удовлетворительным тоном.	Отрегулируйте тон с помощью функции [Настройка цвета] в меню "Возможности копира". Можно изменить интенсивность красного, зеленого и синего цветов. См. стр. 217 "Параметры функции копира".

Неполадки, связанные со сканированием

Если не удается выполнить обзор сети для отправки отсканированного файла

Проблема	Способ устранения
Возможно, неверно настроены следующие параметры аппарата: • IP-адрес • Маска подсети	Проверьте настройки. См. стр. 46 "Настройка параметров сети".

Если результат сканирования отличается от ожидаемого

Проблема	Способ устранения
Аппарат не начинает сканирование.	Открыто устройство АПД или его крышка. Закройте устройство АПД или его крышку.
Отсканированное изображение грязное.	• Стекло экспонирования или АПД загрязнены. См. стр. 303 "Техническое обслуживание аппарата". • Прежде чем помещать оригиналы на стекло экспонирования, дождитесь, пока тонер или маркер просохнет.
Изображение искажено или расположено не там, где требуется.	Во время сканирования оригинал был сдвинут. Не сдвигайте оригинал во время сканирования.
Отсканированное изображение перевернуто.	При отправке была отсканирована обратная сторона документа. Разместите оригинал в правильной ориентации. См. стр. 90 "Размещение оригиналов".
Отсканированная страница пустая.	Перепутаны лицевая и оборотная стороны оригинала. При использовании стекла экспонирования размещайте оригиналы копируемой стороной вниз. При использовании устройства АПД размещайте оригиналы копируемой стороной вверх. См. стр. 90 "Размещение оригиналов".

Проблема	Способ устранения
Отсканированное изображение слишком темное или светлое.	Отрегулируйте плотность изображения. См. стр. 152 "Настройка параметров сканирования".
Не действуют функции сканирования с отправкой по электронной почте, сканирования на FTP или сканирования в папку.	Проверьте, подсоединен ли к аппарату USB-накопитель. Если USB-накопитель подсоединен к аппарату, то с помощью панели управления можно выполнить только функцию сканирования на USB.

Неполадки, связанные с функцией факса

Если не удается отправлять или принимать факсы с нужными параметрами

Передача

Проблема	Причины	Решение
Файлы не отправляются.	Возможно, отключена телефонная линия.	Убедитесь в том, что кабель телефонной линии должным образом подключен к аппарату. Для получения подробных сведений см. Начальное руководство по факсимильной связи.
	Аппарат не может принять новое задание факса, потому что в памяти уже содержится 5 неотправленных факсимильных сообщений.	Подождите, пока один из этих факсов будет передан полностью, или удалите ненужные факимильные сообщения с помощью функции [Удалить файл, ожид.передачи]. Для получения подробных сведений см. стр. 226 "Параметры функции факса".
Адресатом принимается пустой документ.	При отправке была отсканирована обратная сторона документа.	При отправке была отсканирована обратная сторона документа. Разместите оригинал в правильной ориентации. См. стр. 90 "Размещение оригиналов".
На распечатанных или переданных изображениях видны посторонние точки.	Стекло экспонирования, крышка стекла экспонирования или направляющая пластина АПД загрязнены.	Очистите их. Для получения подробных сведений об очистке аппарата см. стр. 326 "Очистка стекла экспонирования и АПД". Перед размещением оригиналов убедитесь в том, что чернила или корректирующая жидкость на них полностью высохли.
Прием возможен, а передача не проходит.	Существуют регионы и телефонные узлы, где тон набора не распознается.	Обратитесь к продавцу или представителю сервисной службы.

Проблема	Причины	Решение
Сбой передачи из-за ошибки "Максимальный размер эл.почты".	Если превышен указанный в аппарате размер электронного сообщения, Интернет-факс не может быть отправлен.	Измените настройку параметра [Макс. размер эл.почты] в блоке [Установки скан.]. Для получения подробных сведений о параметре «Макс. размер эл.почты» см. стр. 222 "Настройка функций сканера".
При использовании набора без снятия трубки выводится сообщение "Получение. . . ", и передача запрещается.	Если аппарат не может определить формат оригинала при нажатии клавиши [Пуск в Ч-Б режиме], он выполняет операцию приема.	Нажмите на клавишу [Размер скан.] в меню [Установки скан.], выберите размер сканирования и повторите оправку документа.
Драйвер LAN-факса не работает.	Введенные регистрационное имя пользователя, регистрационный пароль или ключ шифрования драйвера являются неправильными.	Проверьте регистрационное имя пользователя, регистрационный пароль или ключ шифрования драйвера и задайте их правильно. Для получения дополнительной информации обратитесь к администратору.

Прием

Проблема	Причины	Решение
Невозможно получать файлы.	Возможно, отключена телефонная линия.	Убедитесь в том, что кабель телефонной линии должным образом подключен к аппарату. Для получения подробных сведений см. Начальное руководство по факсимильной связи.
Индикатор "Прием файла" горит, но полученный документ не распечатывается.	Аппарат не может выполнить печать, так как закончилась бумага или тонер.	• Загрузите бумагу в лоток. • Пополните тонер. • В указанном лотке отсутствует бумага соответствующего формата. Загрузите в лоток бумагу соответствующего формата.

Проблема	Причины	Решение
Аппарат не распечатывает принятые факсимильные документы.	Параметр [Функции факса] настроен на сохранение получаемых документов.	Распечатайте факсимильные документы с помощью веб-браузера или функции "Печать сохраненного принятого файла". Для получения подробных сведений о печати принятых файлов, сохраненных в памяти, см. стр. 208 "Печать факсимильных сообщений, сохраненных в памяти аппарата" и стр. 271 "Вкладка "Факс"".
Аппарат не распечатывает принятые факсимильные документы.	Закончилась бумага.	Загрузите бумагу в лоток.

Печать

Проблема	Причины	Решение
Печать выполняется под наклоном.	Бумага подается с наклоном.	Правильно загрузите бумагу. Для получения подробных сведений о загрузке бумаги см. стр. 78 "Загрузка бумаги".

Проблема	Причины	Решение
Частые замятия или сбои подачи бумаги.	Количество листов бумаги, загруженной в лоток для бумаги, превышает возможности аппарата.	Загружайте бумагу стопками, по высоте не превышающими верхние отметки внутри лотка для бумаги.
	Неправильное положение боковой направляющей лотка для бумаги.	Слегка сожмите зажимы на направляющей для бумаги и отрегулируйте ее положение.
	Бумага слишком плотная или слишком тонкая.	Используйте рекомендуемую бумагу. Для получения подробных сведений о рекомендуемой бумаге см. стр. 63 "Пригодная для использования бумага".
	Используется запечатанная бумага.	Не загружайте листы, которые уже использовались для копирования или печати.
	Листы слипаются.	Тщательно пролистайте листы перед загрузкой. Рекомендуется также подавать листы по одному.
Отпечатанные копии подаются вместе, что приводит к замятиям.	Листы слипаются.	Тщательно пролистайте листы перед загрузкой. Рекомендуется также подавать листы по одному.
Бумага для копирования мнется.	Используется запечатанная бумага.	Не загружайте листы, которые уже использовались для копирования или печати.
	Слишком тонкая бумага.	Используйте рекомендуемую бумагу. Для получения подробных сведений о рекомендуемой бумаге см. стр. 63 "Пригодная для использования бумага".
Края листов загибаются.	Используется нерекомендуемая бумага.	Используйте рекомендуемую бумагу. Для получения подробных сведений о рекомендуемой бумаге см. стр. 63 "Пригодная для использования бумага".

Проблема	Причины	Решение
При печати файла на аппарате адресата появляются черные линии.	Стекло экспонирования, крышка стекла экспонирования или направляющая пластина АПД загрязнены.	Очистите компоненты. Для получения подробных сведений об очистке аппарата см. стр. 326 "Очистка стекла экспонирования и АПД".
Фон принятых изображений выглядит грязным. Проявляются изображения с обратной стороны страницы.	Слишком высокая плотность изображения.	Отрегулируйте плотность изображения. См. стр. 152 "Настройка параметров сканирования".
Принятое изображение слишком светлое.	При использовании влажной, грубой или обработанной бумаги возможна частичная потеря изображения.	Используйте рекомендуемую бумагу. Для получения подробных сведений о рекомендуемой бумаге см. стр. 63 "Пригодная для использования бумага".
	Установлена слишком низкая плотность изображения.	Увеличьте плотность изображения. Для получения подробных сведений об изменении плотности см. стр. 129 "Регулировка плотности изображения".
	Оригинал переданного факса напечатан на слишком тонкой бумаге.	Попросите отправителя перепечатать оригинал на более плотной бумаге и передать его по факсу еще раз.

Если по электронной почте получен отчет об ошибке

Если отчет печатается из аппарата

Отчет об ошибке

Отчет об ошибках печатается в том случае, если не удалось успешно отправить или принять документ.

Возможной причиной может быть неисправность аппарата или помехи в телефонной линии. Если ошибка возникла во время передачи, повторите отправку оригинала. Если ошибка произошла при приеме, запросите у отправителя повторную отправку документа.

- Если ошибка происходит часто, обратитесь к представителю сервисной службы.
- В столбце "Страница" приводится общее количество страниц.

Отчет о сбое питания

- Сразу после восстановления после сбоя питания необходимо перезарядить внутренний аккумулятор, чтобы предотвратить потерю данных в будущем. После отключения электроэнергии оставьте аппарат подсоединенным к сети с включенным переключателем питания приблизительно на сутки.

Содержимое памяти аппарата (например, запрограммированные номера) не пропадет даже при выключении электропитания. Потерянные данные будут включать любые факсимильные документы, сохраненные в памяти в процессе передачи или приема из памяти.

Если какие-либо файлы были стерты из памяти, после восстановления питания автоматически печатается Отчет о сбое питания.

Этот отчет можно использовать для идентификации утерянных файлов. При потере документа, сохраненного для функции передачи из памяти, повторите его отправку. В случае потери документа, принятого с помощью функции приема в память, попросите отправителя прислать его еще раз.

Отчет об ошибке (электронная почта)

Если аппарат не может отправить уведомление об ошибке по электронной почте, он распечатывает отчет о ней.

Для получения подробных сведений об уведомлении об ошибках по электронной почте см. стр. 363 "Если уведомление об ошибке получено по электронной почте".

Отчет об ошибке при передаче

Отчет об ошибке при передаче распечатывается аппаратом, если он не может отправить уведомление об ошибке по электронной почте. Для получения подробных сведений об электронном уведомлении об ошибке передачи см. стр. 363 "Если уведомление об ошибке получено по электронной почте".

Если уведомление об ошибке получено по электронной почте

Электронное уведомление об ошибке

Аппарат посылает отправителю электронное уведомление об ошибке, если невозможно осуществить успешный прием электронного сообщения с помощью функции интернет-факса. Копия этого уведомления также отправляется по адресу электронной почты администратора, если он указан.

- Если входящий Интернет-факс не проводится через сервер SMTP, электронное уведомление об ошибке приема отправителю не отсылается.

- Отправить электронное уведомление об ошибке можно с помощью приложения Web Image Monitor.
  Для получения подробных сведений см. стр. 46 "Настройка параметров сети".
- Если электронное уведомление об ошибке не может быть отправлено, аппарат распечатывает отчет об ошибке (электронное сообщение).
- Если ошибка возникает при получении электронного сообщения через SMTP, сервер SMTP отправляет электронное уведомление об ошибке автору документа.

Электронное сообщение об ошибке, генерируемое сервером

Передающий сервер отправляет данное сообщение об ошибке автору сообщения электронной почты, передача которого невозможна (например, если неверно указан адрес электронной почты).

- Если передача Интернет-факса не проводится через сервер SMTP, электронное сообщение об ошибке передачи не отсылается с сервера.
- После печати электронного сообщения об ошибке, генерируемого сервером, печатается первая страница отправленного документа.

Уведомление об ошибке при передаче электронной почты

Если электронное сообщение не отправляется из-за ошибки передачи, аппарат отсылает отправителю уведомление об ошибке при передаче электронной почты. Если электронное сообщение не удается отправить с помощью функции переадресации, уведомление об ошибке при передаче электронной почты отправляется на адрес электронной почты получателя для переадресации.

Если существует другой адрес электронной почты пользователя или администратора, электронное уведомление об ошибке при передаче направляется на этот адрес.

- Если электронное уведомление об ошибке при передаче не может быть отправлено, аппарат распечатывает отчет об ошибке передачи.

Код ошибки

В следующей таблице приведено значение кодов ошибок, которые могут появиться в графе "Результаты" Журнала факса или отчета о состоянии передачи, а также описаны действия, которые следует предпринимать при появлении того или иного кода ошибки.

Символ "X" соответствует числу в коде ошибки, которое зависит от конкретной ситуации.

Код ошибки	Способ устранения
1XXX11	Оригинал замят в устройстве АПД при отправке факсимильного сообщения в режиме прямой передачи. • Извлеките замятые оригиналы и разместите их снова. См. стр. 338 "Неполадки, связанные с подачей бумаги". • Проверьте, пригодны ли оригиналы для сканирования. См. стр. 90 "Размещение оригиналов".
1XXX21	Неправильно подключен кабель телефонной линии. • Убедитесь в том, что кабель телефонной линии должным образом подключен к аппарату. • Отсоедините кабель телефонной линии от аппарата и подсоедините его к телефону. Проверьте, можно ли вести телефонные переговоры с помощью телефонного аппарата. Если разговаривать по телефону невозможно, обратитесь в обслуживающую вас телефонную компанию. • Если проблема не устраняется, обратитесь к продавцу или представителю сервисной службы.
От 1XXX22 до 1XXX23	Невозможно выполнить набор номера при попытке отправки факсимильных сообщений. • Проверьте, правильно ли указан номер факса. • Убедитесь в том, что в качестве адресата указан факсимильный аппарат. • Убедитесь в том, что телефонная линия не занята. • Возможно, понадобится ввести паузу между набираемыми цифрами. Нажмите клавишу [Пауза/Повторный набор], например, после набора кода города. • Убедитесь, что параметр [ATC/OATC] в разделе [Инструменты администратора] установлен в соответствии с выбранным способом подключения к телефонной сети. См. стр. 252 "Настройки администратора".

Код ошибки	Способ устранения
От 1XXX32 до 1XXX84	При отправке факсимильного сообщения произошла ошибка. • Убедитесь в том, что кабель телефонной линии должным образом подключен к аппарату. • Отсоедините кабель телефонной линии от аппарата и подсоедините его к телефону. Проверьте, можно ли вести телефонные переговоры с помощью телефонного аппарата. Если разговаривать по телефону невозможно, обратитесь в обслуживающую вас телефонную компанию. • Если проблема не устраняется, обратитесь к продавцу или представителю сервисной службы.
2XXX14	Аппарат не распечатал полученный факс или вместимость памяти аппарата достигла предела во время получения факсимильного сообщения большого объема. • В лотке для бумаги отсутствует бумага. Загрузите бумагу в лоток. См. стр. 78 "Загрузка бумаги". • В лотке, указанном в параметре [Выберите лоток для бумаги] раздела [Функции факса], отсутствует бумага формата A4, Letter или Legal. Загрузите бумагу соответствующего формата в лоток и установите соответствующие параметры в разделе [Парам.лотка для бумаги]. • Открыта крышка или лоток. Закройте крышку или лоток. • Произошло замятие бумаги. Извлеките замятую бумагу. См. стр. 327 "Извлечение замятой бумаги". • Принт-картридж пуст. Замените принт-картридж. См. стр. 303 "Замена картриджа печати". • Размер факсимильного сообщения слишком большой. Предложите отправителю отправить сообщение по частям небольшого размера или установить для документа более низкое разрешение.

Код ошибки	Способ устранения
От 2XXX32 до 2XXX84	При приеме факсимильного сообщения произошла ошибка. • Убедитесь в том, что кабель телефонной линии должным образом подключен к аппарату. • Отсоедините кабель телефонной линии от аппарата и подсоедините его к телефону. Проверьте, можно ли вести телефонные переговоры с помощью телефонного аппарата. Если разговаривать по телефону невозможно, обратитесь в обслуживающую вас телефонную компанию. • Если проблема не устраняется, обратитесь к продавцу или представителю сервисной службы.
3XXX11	При отправке интернет-факса прервалось соединение с сервером. • Убедитесь в том, что сетевой кабель правильно подключен к аппарату. • Убедитесь в том, что сетевые параметры, такие как IP-адрес, параметры DNS и SMTP настроены правильно (проследите за тем, чтобы не использовались двухбайтовые символы). См. стр. 280 "Настройка параметров сети".
3XXX12	Передача электронного сообщения при отправке интернет-факса завершилась неудачей. • Ошибка в заголовке электронного сообщения. Убедитесь в том, что сетевые параметры, такие как IP-адрес, параметры DNS и SMTP настроены правильно (проследите за тем, чтобы не использовались двухбайтовые символы). См. стр. 280 "Настройка параметров сети".
3XXX13	Передача электронного сообщения при отправке интернет-факса завершилась неудачей. • В подзаголовке электронного сообщения содержалась ошибка. Убедитесь в том, что сетевые параметры, такие как IP-адрес, параметры DNS и SMTP настроены правильно (проследите за тем, чтобы не использовались двухбайтовые символы). См. стр. 280 "Настройка параметров сети".

Код ошибки	Способ устранения
3XXX14	Передача электронного сообщения при отправке интернет-факса завершилась неудачей. • В конвертированном файле TIFF содержится ошибка. Убедитесь в том, что сетевые параметры, такие как IP-адрес, параметры DNS и SMTP настроены правильно (проследите за тем, чтобы не использовались двухбайтовые символы). См. стр. 280 "Настройка параметров сети".
3XXX33	При отправке интернет-факса вместимость памяти аппарата достигла предела. • Факсимильное сообщение было слишком большим. Повторите отправку документа по частям небольшого размера или установите более низкое разрешение.
4XXX21	При получении интернет-факса прервалось соединение с сервером. • Убедитесь в том, что сетевой кабель правильно подключен к аппарату. • Убедитесь в том, что сетевые параметры, такие как IP-адрес, параметры DNS и POP3 настроены правильно (проследите за тем, чтобы не использовались двухбайтовые символы). См. стр. 280 "Настройка параметров сети".
4XXX22	Получение электронного сообщения при получении интернет-факса завершилось неудачей. • Не удалось передать команду LIST на сервер POP3. Предложите отправителю проверить настройки электронной почты.
4XXX23	Получение электронного сообщения при получении интернет-факса завершилось неудачей. • Ошибка в заголовке электронного сообщения. Предложите отправителю проверить настройки электронной почты.

Код ошибки	Способ устранения
4XXX24	Получение электронного сообщения при получении интернет-факса завершилось неудачей. • В подзаголовке электронного сообщения содержалась ошибка. Предложите отправителю проверить настройки электронной почты. • Электронное сообщение имело неверный тип содержимого, или был получен файл неподдерживаемого типа (например, PDF или JPEG). Предложите отправителю проверить тип файла.
4XXX25	Получение электронного сообщения при получении интернет-факса завершилось неудачей. • В текстовой части тела электронного сообщения содержалась ошибка. Предложите отправителю проверить настройки электронной почты.
4XXX26	Получение электронного сообщения при получении интернет-факса завершилось неудачей. • В полученном файле TIFF содержалась ошибка (что произошло по причине, не отмеченной кодами ошибки от 4XXX43 до 4XXX45). Предложите отправителю проверить файл TIFF.
4XXX42	Получение электронного сообщения при получении интернет-факса завершилось неудачей. • В подзаголовке электронного сообщения содержалась ошибка. Предложите отправителю проверить настройки электронной почты.
4XXX43	Невозможно должным образом принять файл TIFF с помощью функции интернет-факса. • Получаемый файл TIFF был сжат методом, отличным от MH/MR/MMR. Предложите отправителю проверить файл TIFF.
4XXX44	Невозможно должным образом принять файл TIFF с помощью функции интернет-факса. • Файл TIFF имел неподдерживаемое разрешение, или ширина файла TIFF соответствовала формату A3 или B4. Предложите отправителю проверить файл TIFF.

Код ошибки	Способ устранения
4XXX45	Невозможно должным образом принять файл TIFF с помощью функции интернет-факса. • Формат файла TIFF отличался от формата TIFF-S/F. Предложите отправителю проверить файл TIFF.
4XXX46	При получении интернет-факса вместимость памяти аппарата достигла предела. • Факсимильное сообщение было слишком большим. Предложите отправителю отправить документ по частям небольшого размера или установить более низкое разрешение.

Сообщения о состоянии и ошибках, отображаемые на экране

Сообщения перечислены в следующей таблице в алфавитном порядке.

Символ "X" соответствуют тем частям сообщений, которые изменяются в зависимости от ситуации (формата и типа бумаги или названия лотка).

Важно

- **Если индикатор предупреждения горит постоянно или мигает, переключите аппарат в режим копира и прочитайте отображаемое сообщение.**

Сообщение	Причины	Решение
2XXX14	Аппарат не распечатал полученный факс или вместимость памяти аппарата достигла предела во время получения факсимильного сообщения большого объема.	• В лотке для бумаги отсутствует бумага. Загрузите бумагу в лоток. См. стр. 78 "Загрузка бумаги". • В лотке, указанном в параметре [Выберите лоток для бумаги] раздела [Функции факса], отсутствует бумага формата A4, Letter или Legal. Загрузите бумагу соответствующего формата в лоток и установите соответствующие параметры в разделе [Парам.лотка для бумаги]. • Открыта крышка или лоток. Закройте крышку или лоток. • Произошло замятие бумаги. Извлеките замятую бумагу. См. стр. 338 "Неполадки, связанные с подачей бумаги". • Принт-картридж пуст. Замените принт-картридж. См. стр. 303 "Замена картриджа печати". • Размер факсимильного сообщения слишком большой. Предложите отправителю отправить документ по частям меньшего размера или установить более низкое разрешение.

Сообщение	Причины	Решение
Зам.ориг. в АПД Откройте крышку АПД и удалите бумагу.	Внутри устройства АПД замят оригинал.	• Извлеките замятые оригиналы и разместите их снова. См. стр. 338 "Неполадки, связанные с подачей бумаги". • Проверьте, пригодны ли оригиналы для сканирования. См. стр. 90 "Размещение оригиналов".
Доступно:2-стор.копиров. A4/B5/LG/LT/EXE 8x13/8.25x13/8.5 x13/16K	Двустороннее копирование невозможно, так как в лотке нет бумаги приемлемого формата (A4, B5, Letter, Legal, Executive, 8 × 13 дюймов, $8^1/_2$ × 13 дюймов, Folio или 16K).	• Выберите лоток (кроме обходного лотка) с бумагой формата A4, B5, Letter, Legal или Executive в разделе [Выбрать бумагу]. См. стр. 217 "Параметры функции копира". • Для выбранного лотка укажите формат бумаги A4, B5, Letter, Legal, Executive, 8 × 13 дюймов, $8^1/_2$ × 13 дюймов, Folio или 16K. См. стр. 239 "Параметры лотка для бумаги".
Доступно: 2-ст.копиров. Лоток 1 или Лоток 2	Двустороннее копирование невозможно, так как задана подача бумаги из обходного лотка.	Установите значение, отличное от [Обх. лоток], для параметра [Выбрать бумагу]. См. стр. 217 "Параметры функции копира".
Доступно:Копир. уд.личн. A4 или 8 1/2 x 11	Копирование удостоверения личности выполнить невозможно, поскольку в лотке нет бумаги приемлемого формата (A4 или Letter).	• С панели управления аппарата задайте для параметра [Выбрать бумагу] печать копий на бумаге типа A4 или Letter. См. стр. 217 "Параметры функции копира". • Укажите формат бумаги A4 или Letter для лотка, выбранного для печати копий. См. стр. 239 "Параметры лотка для бумаги".

Сообщение	Причины	Решение
Откр.пер.крш.,сдв. рыч./кнв.вврх/внз	Рычаги блока термозакрепления расположены неправильно.	Аппарат может запустить печать только, если рычаги блока термозакрепления находятся для типа бумаги в правильных положениях. • Для печати на конверте откройте переднюю крышку, затем опустите левый и правый рычаги до метки конверта. • Для печати на бумаге откройте переднюю крышку и поднимите левый и правый рычаги до метки обычной бумаги.
Невозм.копир.эту настр. Объед.: 2 на 1 / 4 на 1 Разм.бум.:B6 / 7 1/4x10 1/2	Копирование в режиме "2 на 1" или "4 на 1" выполнить невозможно, так как в лотке нет бумаги приемлемого формата (A4, Letter или Legal).	• С панели управления аппарата задайте для параметра [Выбрать бумагу] печать копий на бумаге типа A4, Letter или Legal. См. стр. 217 "Параметры функции копира". • Укажите формат A4, Letter или Legal для лотка, выбранного для печати копий. См. стр. 239 "Параметры лотка для бумаги".
Копирование невозможно. Установите ориг. в АПД.	Копирование в режиме "2 на 1", "4 на 1" или двустороннее копирование невозможно, так как в устройстве АПД отсутствуют оригиналы.	• Используйте устройство АПД даже для копирования одного листа. • Если требуется использовать стекло экспонирования, в настройках копирования для параметра [Дуплекс/Объедин.] выберите значение [Выкл.] или [Режим 2-ст.сканир. вручную], а затем повторите попытку. См. стр. 217 "Параметры функции копира".

Сообщение	Причины	Решение
Проверьте размер бумаги	Формат бумаги, указанный для документа, не совпадает с форматом бумаги, загруженной в указанный лоток.	Нажмите [Под.стр.], чтобы начать печать, или [Сбр.зад.] для отмены задания.
Проверьте тип бумаги	Тип бумаги, установленный для документа, отличается от типа бумаги, которая находится в указанном лотке.	Нажмите [Под.стр.], чтобы начать печать, или [Сбр.зад.] для отмены задания.
Соединение не удалось	Неправильно подключен кабель телефонной линии.	• Убедитесь в том, что кабель телефонной линии должным образом подключен к аппарату. • Отсоедините кабель телефонной линии от аппарата и подсоедините его к телефону. Проверьте, можно ли вести телефонные переговоры с помощью телефонного аппарата. Если разговаривать по телефону невозможно, обратитесь в обслуживающую вас телефонную компанию.
Крышка открыта	Крышка открыта.	Полностью закройте крышку.
Требуется очистка датчика плотности	В аппарате не удалось скорректировать регистрацию цветов.	Очистите датчик плотности тонера. См. стр. 317 "Очистка датчика плотности тонера ".
Адресат не запрограм.	С нажатой кнопкой быстрого набора не связана ни одна запись набора одним нажатием.	• Нажмите другую кнопку быстрого набора. • Присвойте кнопке быстрого набора зарегистрированного адресата. См. стр. 135 "Регистрация адресатов для отправки отсканированных файлов".

Сообщение	Причины	Решение
Набор не удался	Не удалось отправить факсимильное сообщение.	• Убедитесь в том, что номер факса указан правильно. • Убедитесь в том, что в качестве адресата указан факсимильный аппарат. • Убедитесь в том, что телефонная линия не занята. • Возможно, понадобится ввести паузу между набираемыми цифрами. Нажмите клавишу [Пауза/Повторный набор], например, после набора кода города. • Убедитесь, что значение параметра [ATC/OATC] в разделе [Инструменты администратора] соответствует используемой телефонной линии. См. стр. 252 "Настройки администратора".
Прев. макс.разм.эл.почты	Размер файла с отсканированными изображениями превышает предел, установленный для файлов, отправляемых с помощью электронной почты.	• С помощью параметра [Разрешение] в разделе настроек сканирования уменьшите разрешение. См. стр. 222 "Настройка функций сканера". • С помощью параметра [Макс. размер эл.почты] в разделе настроек сканирования увеличьте допустимый размер. См. стр. 222 "Настройка функций сканера".
Нет доступа к файлу Нажмите кнопку Сброс	Выполнить функцию сканирования с отправкой на USB не удалось, так как отсутствует доступ к флэш-накопителю USB.	Используйте флэш-накопитель USB, для которого не установлена защита от записи или пароль.

Сообщение	Причины	Решение
Не удалось создать файл Нажмите кнопку Сброс	Выполнить функцию сканирования с отправкой на USB не удалось, так как на флэш-накопителе USB недостаточно памяти.	Используйте флэш-накопитель USB с достаточным объемом памяти.
Переп.памят.здн.факса	Количество заданий факса, содержащихся в памяти (неотправленные или нераспечатанные факсимильные сообщения) достигло максимума, поэтому новое задание сохранить невозможно.	Подождите, пока незавершенные задания передачи или печати будут выполнены.
Тонер незав.пост.: X.	Для указанного цвета установлен картридж неприемлемого типа.	Снимите картридж и замените его картриджем, указанным официальным дилером.
Зам. внутри аппар.	В аппарате замята бумага.	Извлеките замятую бумагу. См. стр. 338 "Неполадки, связанные с подачей бумаги".

Сообщение	Причины	Решение
Переполнение памяти	• Объем данных слишком велик или их структура слишком сложна для печати. • Если при печати файла блокированной печати, хранящегося в памяти аппарата, для параметра [Градация:] с помощью драйвера принтера установлено значение [Высокое] (вкладка [Кач.печ.]), возможна отмена печати при определенных условиях использования памяти аппарата. • При печати на бумаге формата Legal с определенными параметрами качества печати объем данных для печати может превышать допустимый предел и задание может быть отменено.	• Выберите значение [600 x 600 1бит] для параметра [Разрешение] в разделе [Функц.принт.], чтобы уменьшить объем данных. См. стр. 244 "Настройки функций принтера". • Распечатайте или удалите файлы блокированной печати, хранящиеся в памяти аппарата, затем распечатайте тот файл блокированной печати, который первоначально не удалось распечатать. Рекомендуется также повторить отправку файла блокированной печати на аппарат, установив для параметра [Градация:] значение [Скорость] или [Стандарт], а затем распечатать файл блокированной печати. • Если используется драйвер принтера PCL, установите для параметра [Градация:] в разделе [Кач.печ.] значение [Скорость] или [Стандарт]. Если используется драйвер принтера PostScript 3, установите для параметра [Кач.печ.] в разделе [Функции принтера] значение [Стандарт] или [Высокое качество].

Сообщение	Причины	Решение
Переполнение памяти	• Вместимость памяти аппарата достигла предела при сканировании первой страницы оригинала для сохранения задания факса в памяти перед отправкой. • Вместимость памяти аппарата достигла предела при отправке факсимильного сообщения через LAN-факс.	Повторите отправку документа по частям небольшого размера или установите более низкое разрешение.
Замятие: бл.дупл. Удалите бумагу	В блоке двусторонней печати произошло замятие бумаги.	Извлеките замятую бумагу. См. стр. 338 "Неполадки, связанные с подачей бумаги".
Зам.: лот.для бум.	Замятие бумаги в лотке для бумаги.	Извлеките замятую бумагу. См. стр. 338 "Неполадки, связанные с подачей бумаги".
Замятие: стнд.лот.	Бумага замята в блоке вывода.	Извлеките замятую бумагу. См. стр. 338 "Неполадки, связанные с подачей бумаги".
Замятие: Лоток 1	Бумага замята в блоке подачи лотка 1.	Извлеките замятую бумагу. См. стр. 338 "Неполадки, связанные с подачей бумаги".
Замятие: Лоток 2	Бумага замята в блоке подачи лотка 2.	Извлеките замятую бумагу. См. стр. 338 "Неполадки, связанные с подачей бумаги".
Ошибка соединен.по сети	При отправке или получении данных прервалось соединение с сервером.	Обратитесь к сетевому администратору.
Наб.б/снт.т. / Сбрс/Стп	Аппарат продолжительное время находится в состоянии "снятой трубки".	Опустите трубку или нажмите клавишу [Сброс/Стоп].

Сообщение	Причины	Решение
Нет бумаги: X	В указанном лотке закончилась бумага.	Загрузите бумагу в соответствующий лоток. См. стр. 78 "Загрузка бумаги".
Перезапустите аппарат	Необходимо перезапустить аппарат.	Выключите и включите питание.
Удалите бумагу: Обходной лоток	Выполнить задание печати не удалось, так как в качестве входного лотка был указан лоток 1 или 2, а бумага была загружена в обходной лоток.	Извлеките бумагу из обходного лотка.
Замен.рем. промеж.перед.	Лента промежуточного переноса непригодна к дальнейшему использованию и должна быть заменена.	Обратитесь к продавцу или представителю сервисной службы.
Скоро требуется замена: Тонер-картридж (X)	Принт-картридж почти пуст.	Подготовьте новый принт-картридж.
Скоро требуется замена: Бутыль отраб.тонера	Скоро потребуется замена емкости для отработанного тонера.	Подготовьте новую емкость для отработанного тонера.
Ошибка соед.при приеме	При приеме произошла ошибка, и факсимильное сообщение не удалось принять должным образом.	По возможности обратитесь к отправителю и предложите повторно оправить факсимильное сообщение.
Сканир.(сеть) прервано	Файл с отсканированными изображениями не удалось отправить из-за того, что кабель Ethernet не был должным образом подсоединен.	Должным образом подсоедините кабель Ethernet и повторите операцию.
Сканир. (USB) прервано	Кабель USB отсоединился во время сканирования с помощью компьютера.	Подсоедините кабель USB должным образом, затем повторите операцию.

Сообщение	Причины	Решение
Не удалось соед.с серв.	Файл с отсканированными изображениями отправить не удалось, так как невозможно связаться с указанным адресатом.	Убедитесь в том, что адресат зарегистрирован должным образом, и повторите операцию.
Ошибка ответа с сервера	До того, как началась передача, произошла ошибка связи с сервером.	Убедитесь в том, что адресат зарегистрирован должным образом, и повторите операцию. Если проблема не исчезла, обратитесь к администратору сети.
Сервисный звонок - SCXXX	Произошла серьезная аппаратная ошибка, препятствующая работе аппарата.	Обратитесь к продавцу или представителю сервисной службы.
Установ.правильн. бум.	В лотке, выбранном для параметра [Выберите лоток для бумаги] в разделе [Функции факса], отсутствует бумага формата A4, Letter или Legal.	При отображении сообщения нажмите клавишу [OK]. Появится меню для изменения формата бумаги в текущем лотке. Загрузите бумагу формата A4/Letter/Legal в лоток, выберите соответствующий формат бумаги с помощью клавиш [▲] и [▼] и нажмите клавишу [OK]. Аппарат распечатает факсимильное сообщение. Примечание: формат бумаги, установленный для лотка в разделе параметров лотка для бумаги, будет изменен. См. стр. 239 "Параметры лотка для бумаги".

Сообщение	Причины	Решение
Установите ориг. в АПД Невозм.использ.стек. эксп. с настр.в [Размер сканир.].	Сканирование выполнить не удалось, так как оригиналы не помещены в устройство АПД, несмотря на то, что аппарат настроен на сканирование оригиналов более крупного формата, чем A4/Letter (сканируемых только из АПД).	• Используйте устройство АПД даже при сканировании оригиналов формата A4/Letter или меньше. • Если необходимо использовать стекло экспонирования, задайте формат A4/Letter или меньше в блоке [Размер скан.] в разделе параметров сканирования и повторите попытку. См. стр. 152 "Настройка параметров сканирования".
Сортировка копий отменена	Память аппарата достигла предела емкости во время сканирования оригиналов из АПД для выполнения сортировки.	Нажмите [Выход] для печати оригиналов, которые успешно отсканированы в память аппарата. Затем повторите копирование оригиналов, оставшихся в АПД.
Ошибка установки: Бутыль отраб.тонера	Бутыль с отработанным тонером установлена неправильно.	Замените бутыль с отработанным тонером. См. стр. 309 "Замена емкости для отработанного тонера".
Ошиб. соед.при передачи	Произошла ошибка передачи, и факсимильное сообщение не было отправлено должным образом.	Если активирован параметр [Повторный автонабор номера], аппарат повторит набор номера и попытку отправки. Если все попытки окажутся неудачными, или если аппарат работает в режиме прямой передачи, факсимильное сообщение отправлено не будет. Повторите операцию.
Недоступный тип бумаги	Двустороннее копирование выполнить не удалось, так как в лотке отсутствовала бумага приемлемого типа (тонкая, обычная, средней плотности, переработанная, цветная, с отпечатанным изображением или перфорированная).	• В блоке [Выбрать бумагу] укажите лоток (кроме обходного лотка) с бумагой приемлемого типа. См. стр. 217 "Параметры функции копира". • Укажите приемлемый тип бумаги для лотка, выбранного для печати копий. См. стр. 239 "Параметры лотка для бумаги".

Сообщение	Причины	Решение
Неподдерживаемое устр-во Уберите	Функцию сканирования с отправкой на USB осуществить не удалось, так как используемое USB-устройство не является флэш-накопителем USB или является флэш-накопителем USB с неподдерживаемой файловой системой.	Используйте флэш-накопитель USB, совместимый с функцией сканирования с отправкой на USB.
Неподдерж.USB-концентр. Удал.	Функцию сканирования с отправкой на USB осуществить не удалось, так как используемое USB-устройство не является флэш-накопителем USB или является флэш-накопителем USB с неподдерживаемой файловой системой.	Используйте флэш-накопитель USB, совместимый с функцией сканирования с отправкой на USB.
USB-накопитель переполн. Нажмите кнопку Сброс	Функцию сканирования с отправкой на USB осуществить не удалось, так как флэш-накопитель USB был отсоединен до завершения операции.	Проследите за тем, чтобы флэш-накопитель USB был надежно подсоединен к аппарату. Не отсоединяйте флэш-накопитель USB до тех пор, пока на дисплее не появится надпись "Готов".
USB-накопитель переполн. Нажмите кнопку Сброс	Выполнить функцию сканирования с отправкой на USB не удалось, так как на флэш-накопителе USB недостаточно памяти.	Используйте флэш-накопитель USB с достаточным объемом памяти.
Защита от записи Нажмите кнопку Сброс	Выполнить функцию сканирования с отправкой на USB не удалось, так как отсутствует доступ к флэш-накопителю USB.	Используйте флэш-накопитель USB, для которого не установлена защита от записи или пароль.

Примечание

- Сообщения о блоке промежуточного переноса, блоке термозакрепления и вале переноса появляются только для аппарата типа 2.

11. Приложение

Функции и настройки сети, доступные в среде IPv6

Функции и настройки сети этого аппарата, доступные в среде IPv6, отличаются от функций и настроек в среде IPv4. Убедитесь, что используемые функции поддерживаются средой IPv6, а затем выполните настройку необходимых сетевых параметров.

Для получения подробных сведений о настройке параметров IPv6 см. стр. 248 "Настройки сети".

Доступные функции

Печать документов через FTP

Печать документов через FTP с помощью команд EPRT и EPSV. Для использования этих команд необходим FTP-клиент, отвечающий требованиям RFC 2428 (IPv6-совместимая операционная система и IPv6-совместимое FTP-приложение).

Принтер

Печать документов с помощью драйвера принтера.

Сканирование с отправкой на FTP

Доставка файлов с отсканированными изображениями на сервер FTP (с помощью панели управления).

Сканирование с отправкой по электронной почте

Отправка файлов с отсканированными изображениями по электронной почте.

Сканирование с отправкой в папку

Отправка файлов с отсканированными изображениями в папку общего доступа на компьютере или в сети (с помощью панели управления).

Данная функция недоступна для ОС Mac OS X.

Сетевой сервер TWAIN

Позволяет управлять функцией сканирования с помощью сетевого компьютера и непосредственно доставлять данные сканирования на компьютер. Эта функция доступна только для компьютеров, на которых установлены приложения, совместимые с технологией TWAIN. IP-адрес групповой передачи, поддерживаемой IPv6 - ff12::fb88:1.

Bonjour

Позволяет аппарату обмениваться данными в сети с компьютерами, поддерживающими протокол Bonjour.

IP-адрес групповой передачи, поддерживаемой IPv6 - ff02::fb.

LAN-факс

Позволяет без печати отправлять созданный в приложении документ в качестве факсимильного сообщения.

Web Image Monitor

Позволяет выяснить состояние аппарата и настроить его параметры с помощью веб-браузера.

Страница конфигурации

Печать страницы конфигурации, на которой отображаются настройки аппарата, IP-адрес и другие сведения.

Интернет-факс

Передача и прием интернет-факсов.

Передача с использованием IPsec

Для обеспечения безопасного соединения в данном аппарате используется протокол IPsec. В случае применения этого протокола IPsec осуществляет шифрование пакетов данных на сетевом уровне с помощью технологии шифрования общим ключом. В аппарате используется обмен ключами шифрования для создания общего ключа для отправителя и получателя. Для достижения большей безопасности можно обновлять общий ключ после окончания периода действия.

Важно

- IPsec не применяется к данным, полученным через DHCP, DNS или WINS.
- С протоколом IPsec совместимы следующие ОС: Windows XP SP2, Windows Vista/7, Windows Server 2003/2003 R2/2008/2008 R2, Mac OS X 10,6 и более поздней версии, Red Hat Enterprise Linux WS 4.0 и Solaris 10. Тем не менее, в некоторых операционных системах поддерживаются не все параметры. Убедитесь в совместимости указанных вами настроек IPsec с настройками IPsec операционной системы.
- Если невозможно получить доступ к приложению Web Image Monitor из-за проблем с конфигурацией IPsec, отключите IPsec в меню [Инструм. админ.] на панели управления, а затем запустите приложение Web Image Monitor.

Примечание

- Для получения подробных сведедний о настройке параметров IPsec с помощью приложения Web Image Monitor см. стр. 257 "Настройка аппарата с помощью приложения Web Image Monitor".
- Для получения подробных сведедний об отключении IPsec с панели управления см. стр. 252 "Настройки администратора".

Шифрование и аутентификация с помощью IPsec

IPsec состоит из двух основных функций: функция шифрования, которая обеспечивает защиту данных, и функция аутентификации, которая контролирует отправителя и целостность данных. IPsec функция данного аппарата поддерживает два протокола защиты: протокол ESP, включающий одновременно обе функции IPsec, и протокол AH, включающий только функцию аутентификации.

ESP-протокол

Протокол ESP обеспечивает безопасную передачу посредством шифрования и аутентификации. Данный протокол не обеспечивает выполнение аутентификации заголовка.

- Для успешного шифрования как отправитель, так и получатель должны задать один и тот же алгоритм и ключ шифрования. Алгоритм шифрования и ключ шифрования задаются автоматически.

- Для успешной аутентификации отправитель и получатель должны задать один и тот же алгоритм и ключ аутентификации. Алгоритм аутентификации и ключ аутентификации задаются автоматически.

AH-протокол

Протокол AH обеспечивает безопасную передачу посредством только аутентификации пакетов, включая заголовки.

- Для успешной аутентификации отправитель и получатель должны задать один и тот же алгоритм и ключ аутентификации. Алгоритм аутентификации и ключ аутентификации задаются автоматически.

AH-протокол и ESP протокол

При совместном использовании протоколы ESP и AH обеспечивают безопасную передачу посредством шифрования и аутентификации. Эти протоколы обеспечивают аутентификацию заголовка.

- Для успешного шифрования как отправитель, так и получатель должны задать один и тот же алгоритм и ключ шифрования. Алгоритм шифрования и ключ шифрования задаются автоматически.
- Для успешной аутентификации отправитель и получатель должны задать один и тот же алгоритм и ключ аутентификации. Алгоритм аутентификации и ключ аутентификации задаются автоматически.

Примечание

- В некоторых операционных системах вместо "Аутентификация" используется термин "Совместимость".

Security Association (Сопоставление безопасности)

В качестве способа настройки ключа на этом аппарате используется обмен ключом шифрования. При этом методе такие соглашения, как алгоритм IPsec и ключ, должны указываться как для отправителя, так и получателя. Такие соглашения образуют то, что известно как SA (Сопоставление безопасности). Соединение IPsec возможно только в том случае, если настройки SA получателя и отправителя идентичны.

Параметры SA настраиваются автоматически на аппаратах обеих сторон. Однако, прежде чем станет возможно установление сопоставления безопасности IPsec SA, должна произойти автоматическая настройка параметра ISAKMP SA (Фаза 1). После этого автоматически настраиваются параметры IPsec SA (Фаза 2), разрешающие фактическую передачу по протоколу IPsec.

Кроме того, для дополнительной безопасности SA может периодически автоматически обновляться в соответствии с периодом действия (временные ограничения) для этих настроек. Этот аппарат поддерживает только IKEv1 для обмена ключом шифрования.

В SA можно настроить различные параметры.

Параметры 1-10

Можно настроить десять отдельных комплектов данных SA (например, различные общие ключи и алгоритмы IPsec).

Поиск политик IPsec осуществляется поочередно, начиная с [№ 1].

Процедура настройки параметров обмена ключом шифрования

В этом разделе описана процедура настройки параметров обмена ключом шифрования.

Аппарат	ПК
1. Задайте настройки IPsec в приложении Web Image Monitor.	1. Задайте на ПК те же настройки для IPsec, которые имеются для аппарата.
2. Включите настройки IPsec.	2. Включите настройки IPsec.
3. Подтвердите передачу по IPsec.	

Примечание

- После настройки IPsec можно использовать команду "ping" для проверки правильности соединения. Кроме того, поскольку при первоначальном обмене ключами ответ приходит медленно, подтверждение установления соединения может занять некоторое время.
- Если у вас отсутствует доступ к Web Image Monitor из-за проблем конфигурации IPsec, отключите IPsec на панели управления, а затем войдите в Web Image Monitor.
- Для получения подробных сведедний об отключении IPsec с панели управления см. стр. 252 "Настройки администратора".

Установка настроек обмена ключом шифрования

Важно

- **Пункт [Настройки IPsec] отображается только в случае, если задан пароль администратора.**

Задайте его с помощью приложения Web Image Monitor.

1. **Запустите веб-браузер и получите доступ к аппарату, указав его IP-адрес.**
2. **Нажмите [Настройки IPsec].**
3. **Откройте вкладку [Список IPsec политик].**
4. **Выберите в списке номер параметра, который необходимо изменить, затем нажмите [Изменить].**

5. **При необходимости измените параметры IPsec.**
6. **Введите пароль администратора и нажмите [Применить].**
7. **Откройте вкладку [Глобальные настройки IPsec] и выберите значение [Активный] в блоке [Функция IPsec].**
8. **При необходимости также задайте параметры [Политика по умолчанию], [Искл. груп.и широковещат.передачу] и [В обход All ICMP].**
9. **Введите пароль администратора и нажмите [Применить].**

Настройка параметров IPsec на компьютере

Задайте точно такие же настройки IPsec SA на компьютере, как и те, которые заданы для параметров IPsec на аппарате. Метод настройки зависит от операционной системы компьютера. Процедура, описанная ниже, основана на ОС Windows 7 в среде IPv4.

1. **В меню [Пуск] выберите пункт [Панель управления], затем категорию [Система и безопасность] и пункт [Администрирование].**
2. **Дважды нажмите [Локальная политика безопасности], а затем [Политики безопасности IP на локальном компьютере].**
3. **В меню "Действия" нажмите [Создать политику безопасности IP...].**

   Появляется проводник политики безопасности IP.
4. **Нажмите [Далее].**
5. **В поле "Имя" введите имя политики безопасности, а затем нажмите [Далее].**
6. **Снимите метку с окошечка "Использовать правило по умолчанию (только ранние версии Windows)." и нажмите [Далее].**
7. **Выберите "Изменить свойства", а затем нажмите [Готово].**
8. **Во вкладке "Общие" нажмите кнопку [Параметры...].**
9. **В окне "Проверять подлинность и создавать новый ключ через каждые" введите тот же срок действия (в минутах), который был указан для аппарата в параметре [Время жизни IKE], затем нажмите кнопку [Методы].**
10. **Убедитесь, что параметры алгоритма шифрования ("Шифрование"), алгоритма хеширования ("Целостность") и группы Диффе-Хеллмана для IKE ("Группа Диффе-Хеллмана") в разделе "Упорядочение методов безопасности по предпочтению" совпадают с установленными на принтере в пункте [Настройки IKE].**

    Если настройки не отображаются, нажмите [Добавить...].
11. **Дважды нажмите [OK].**
12. **Нажмите [Добавить...] во вкладке "Правила".**

    Появляется проводник правил безопасности.

13. **Нажмите [Далее].**
14. **Выберите "Это правило не указывает туннель", а затем нажмите [Далее].**
15. **Выберите тип сети для IPsec, а затем нажмите [Далее].**
16. **Нажмите [Добавить...] в списке фильтра IP.**
17. **В поле [Имя] введите имя фильтра IP, а затем нажмите [Добавить...].**

    Появляется проводник фильтра IP.
18. **Нажмите [Далее].**
19. **В поле [Описание:] введите имя или детальное объяснение фильтра IP и нажмите [Далее].**

    Для продолжения можно нажать [Далее], чтобы перейти к следующему шагу без ввода информации в это поле.
20. **Выберите "Мой IP-адрес" в поле "Адрес источника", а затем нажмите [Далее].**
21. **Выберите значение "Определенный IP-адрес или подсеть" для параметра "Адрес назначения", введите IP-адрес устройства, затем нажмите кнопку [Далее].**
22. **Для типа протокола IPsec выберите "Any" (Любой), а затем нажмите [Далее].**
23. **Нажмите [Готово], а затем [OK].**
24. **Выберите фильтр IP, который был только что создан, а затем нажмите [Далее].**
25. **Нажмите [Добавить...] в действии фильтра.**

    Откроется мастер действия фильтра.
26. **Нажмите [Далее].**
27. **В поле [Имя] введите имя действия фильтра, затем нажмите кнопку [Далее].**
28. **Выберите вариант "Согласовать безопасность", затем нажмите кнопку [Далее].**
29. **Выберите один из вариантов для компьютеров, с которыми разрешена связь, затем нажмите [Далее].**
30. **Выберите "Особый" и нажмите [Настройки...].**
31. **Если в пункте [Протокол безопасности] раздела [Настройки IPsec] выбран параметр [ESP], выберите вариант [Целостность данных с шифрованием (ESP)] и настройте следующие параметры:**

    Установите такое же значение параметра [Алгоритм проверки целостности] как у параметра [Алгоритм аутентификации для ESP], заданного для аппарата.

    Установите такое же значение параметра [Алгоритм шифрования] как у параметра [Алгоритм шифрования для ESP], заданного для аппарата.

32. **Если в пункте [Протокол безопасности] раздела [Настройки IPsec] выбран параметр [AH], выберите вариант [Целостность данных и адресов без шифрования (AH)] и настройте следующие параметры:**

    Установите такое же значение параметра [Алгоритм проверки целостности] как у параметра [Алгоритм аутентификации для AH], заданного для аппарата.

    Снимите флажок в поле [Целостность данных с шифрованием (ESP)].

33. **Если в пункте [Протокол безопасности] раздела [Настройки IPsec] выбран параметр [ESP и AH], выберите вариант [Целостность данных и адресов без шифрования (AH)] и настройте следующие параметры:**

    Установите такое же значение параметра [Алгоритм проверки целостности] в [Целостность данных и адресов без шифрования (AH)], как у параметра [Алгоритм аутентификации для AH], заданного для аппарата.

    Установите такое же значение параметра [Алгоритм шифрования] в поле [Целостность данных с шифрованием (ESP)], как у параметра [Алгоритм шифрования для ESP], заданного для аппарата.

34. **В параметрах ключей сеанса выберите вариант "Смена ключа каждые:" и введите такой срок действия ([секунды] или [килобайты]), который задан для параметра [Время жизни] на аппарате.**

35. **Нажмите кнопку [OK], затем [Далее].**

36. **Нажмите [Готово].**

    Если вы используете IPv6 под Windows Vista или более новой версией Windows, вы должны повторить эту процедуру с шага 12 и указать ICMPv6 как исключение. Дойдя до шага 22 выберите [58] как номер протокола для типа целевого протокола "Other" (другой), затем установите [Согласовать безопасность] на [Разрешить].

37. **Выберите действие фильтра, который был только что создан, а затем нажмите [Далее].**

38. **Выберите один из вариантов для метода аутентификации, затем нажмите [Далее].**

39. **Нажмите [Готово], а затем дважды [OK].**

    Новая политика безопасности IP (настройки IPsec) задана.

40. **Выберите политику безопасности, которая была только-что создана, нажмите по ней правой кнопкой мыши, а затем нажмите [Назначить].**

    Настройки IPsec на компьютере включены.

Примечание

- Для выключения настроек IPsec компьютера выберите политику безопасности, нажмите правой кнопкой мыши, а затем нажмите [Снять].

Включение и отключение протокола IPsec с панели управления

1. **Нажмите клавишу [User Tools].**
2. **С помощью клавиш [▲] или [▼] выберите пункт меню [Инструменты администратора] и нажмите клавишу [OK].**
3. **Если предложено указать пароль, введите пароль с помощью цифровых клавиш и нажмите клавишу [OK].**
4. **С помощью клавиш [▲] и [▼] выберите пункт [IPsec], затем нажмите клавишу [OK].**
5. **С помощью клавиш [▲] и [▼] выберите [Active] или [Inactive], затем нажмите клавишу [OK].**
6. **Нажмите клавишу [User Tools] для возврата к начальному экрану.**

Примечание

- Пароль доступа к меню [Инструменты администратора] можно задать в поле [Блокировать инструм.админ.]. Для получения подробных сведений о пункте меню [Блокир. инстр.адм.] см. стр. 252 "Настройки администратора".

Примечания по поводу тонера

- При использовании тонера, изготовленного сторонним производителям, правильная работа аппарата не гарантируется.
- При некоторых условиях печати на принтере невозможно отпечатать столько листов, сколько указано в разделе технических характеристик.
- Замените картридж печати, если печатаемые изображения неожиданно станут бледными или размытыми.
- При первом включении аппарата используйте картридж печати, прилагаемый к аппарату. Если не использовать этот картридж при первом включении аппарата, возможны следующие неполадки:
  - Перед окончанием тонера будет отображаться сообщение "Скоро требуется замена:" "Тонер-картридж (X)".
  - Если тонер закончился, будет отображаться сообщение "Замените тонер: X", но отпечатываемые изображения неожиданно станут бледными или размытыми.
- При отображении сообщения "Скоро требуется замена:" "Тонер-картридж (X)" учитывается срок службы фотопроводника, встроенного в картридж печати. Если фотопроводник выйдет из строя раньше, чем закончится тонер, может появиться сообщение "Скоро требуется замена:" "Тонер-картридж (X)".

Перемещение и транспортировка аппарата

В этом разделе описаны меры предосторожности, которые необходимо соблюдать при перемещении аппарата как на небольшое, так и на значительное расстояние.

При перемещении аппарата на дальнее расстояние упакуйте его в заводскую упаковку.

Важно

- **Перед транспортировкой аппарата не забудьте отсоединить от него все кабели.**
- **Аппарат относится к прецизионным техническим устройствам. При перемещении обращайтесь с ним аккуратно.**
- **Перемещайте аппарат только в горизонтальном положении. Будьте особенно бдительны при перемещении аппарата по лестнице вверх или вниз.**
- **Если установлен лоток 2, снимите его с аппарата и транспортируйте отдельно.**
- **Не вынимайте картридж печати при переноске аппарата.**
- **Во время переноски держите аппарат строго горизонтально. Перемещайте аппарат плавно, чтобы не рассыпать тонер.**

1. **Обязательно проверьте следующее:**
   - Выключатель электропитания выключен.
   - Шнур питания выключен из розетки.
   - Все остальные кабели отсоединены от аппарата.
2. **Если установлен лоток 2, снимите его.**
3. **Поднимать аппарат следует, держась за встроенные ручки по обе стороны аппарата; перемещайте его в горизонтальном положении до места установки.**
4. **Если вы сняли лоток 2, заново установите его.**

Примечание

- Если предстоит переместить принтер на значительное расстояние, хорошо упакуйте его и опорожните все лотки для бумаги. Нельзя допускать опрокидывания или наклона аппарата во время перемещения.
- Если аппарат держать не в горизонтальном положении во время перемещения, тонер может рассыпаться внутри.
- За дополнительной информацией по поводу перемещения машины обращайтесь к торговому представителю или в сервисный центр.

Утилизация

По вопросам утилизации данного аппарата проконсультируйтесь с торговым или сервисным представителем.

Куда обращаться

Чтобы получить дополнительные сведения, не приведенные в настоящем руководстве, или запросить сведения по вопросам, не освещенным в прилагаемых к аппарату руководствах, свяжитесь с торговым или сервисным представителем.

Расходные материалы

⚠ВНИМАНИЕ

- Наша продукция разработана в соответствии с высокими стандартами качества и функциональности, и мы рекомендуем использовать только те расходные материалы, которые предлагаются авторизованным дилером.

Принт-картридж

Принт-картридж	Среднее количество страниц, которое можно распечатать с помощью одного картриджа *1
Черный	Тип 1: Регион А (главным образом страны Европы и Азии) • 2 000 страниц Регион Б (главным образом страны Северной Америки) • 2 300 страниц Тип 2: Регион А (главным образом страны Европы и Азии) • 4 500 страниц Регион Б (главным образом страны Северной Америки) • 4 500 страниц, 6 500 страниц
Голубой	Тип 1: Регион А (главным образом страны Европы и Азии) • 1600 страниц Регион Б (главным образом страны Северной Америки) • 2 300 страниц Тип 2: Регион А (главным образом страны Европы и Азии) • 4000 страниц Регион Б (главным образом страны Северной Америки) • 4 000 страниц, 6 000 страниц

Принт-картридж	Среднее количество страниц, которое можно распечатать с помощью одного картриджа *1
Пурпурный	Тип 1: Регион А (главным образом страны Европы и Азии) • 1600 страниц Регион Б (главным образом страны Северной Америки) • 2 300 страниц Тип 2: Регион А (главным образом страны Европы и Азии) • 4000 страниц Регион Б (главным образом страны Северной Америки) • 4 000 страниц, 6 000 страниц
Желтый	Тип 1: Регион А (главным образом страны Европы и Азии) • 1600 страниц Регион Б (главным образом страны Северной Америки) • 2 300 страниц Тип 2: Регион А (главным образом страны Европы и Азии) • 4000 страниц Регион Б (главным образом страны Северной Америки) • 4 000 страниц, 6 000 страниц

*1 Расчет количества отпечатанных страниц основан на соответствии требованиям ISO/IEC 19798 при плотности изображения, заданной в качестве заводской настройки по умолчанию. ISO/IEC 19798 является международным стандартом измерения печатных страниц, установленным Международной организацией по стандартизации.

Примечание

- Если не заменять картриджи для печати, когда это необходимо, печатать станет невозможно. Для упрощения замены рекомендуется приобрести и иметь в запасе дополнительные картриджи.
- Фактическое количество страниц, которое можно распечатать, зависит от размеров и плотности изображений, количества одновременно печатаемых страниц, от типа и формата бумаги, а также от условий окружающей среды, например от температуры и влажности.

- Может потребоваться более частая, чем это указано выше, замена принт-картриджей из-за ухудшения по мере использования.
- Картриджи для печати (относятся к расходным материалам) не покрываются гарантией. Тем не менее, при возникновении проблемы обратитесь в магазин, где вы приобрели его.
- При первом использовании этого аппарата используйте четыре картриджа, входящие в комплект поставки.
- Поставляемый картридж рассчитан на печать около 1000 страниц.
- Данный аппарат регулярно выполняет очистку и использует при этом тонер для поддержания хорошего качества.
- Для предотвращения возникновения неисправностей при очистке может потребоваться замена принт-картриджа, даже если в нем не закончился тонер.

Бутыль отработанного тонера

Имя	Среднее количество печатаемых страниц *1
Емкость для отработанного тонера SP C220	25000 страниц

*1 тестовая диаграмма A4/letter 5%, 3 страницы/задание, 50% Ч-Б/цветная печать.

Примечание

- Фактическое количество страниц, которое можно распечатать, зависит от размеров и плотности изображений, количества одновременно печатаемых страниц, от типа и формата бумаги, а также от условий окружающей среды, например от температуры и влажности.
- Если не выполнять своевременную замену емкости для отработанного тонера, печать будет невозможна. Для упрощения замены рекомендуется приобрести и иметь в запасе дополнительные емкости для отработанного тонера.

Технические характеристики аппарата

В этом разделе перечислены технические характеристики аппарата.

Технические характеристики основных функций

Конфигурация

Настольный

Способ печати

Лазерный электростатический перенос

Максимальные размеры бумаги для сканирования со стекла экспонирования

A4, Letter ($8^1/_2$ × 11 дюймов)

Максимальные размеры бумаги для сканирования из устройства АПД

Legal ($8^1/_2$ × 14 дюймов)

Максимальный размер бумаги для печати

Legal ($8^1/_2$ × 14 дюймов)

Время прогрева

Менее 30 секунд (23 °C, 71,6 °F)

Форматы бумаги

- Стандартные форматы бумаги

  A4, B5 JIS, A5, A6, Legal ($8^1/_2$ × 14 inches), Letter ($8^1/_2$ × 11 дюймов), Half Letter ($5^1/_2$ × $8^1/_2$ дюймов), Executive ($7^1/_4$ × $10^1/_2$ дюймов), 8 × 13 дюймов, B6 JIS, $8^1/_2$ × 13 дюймов, Folio ($8^1/_4$ × 13 дюймов), 16K (195 × 267 мм), Com10 ($4^1/_8$ × $9^1/_2$ дюймов), Monarch ($3^7/_8$ × $7^1/_2$ дюймов), C5 Env (162 × 229 мм), C6 Env (114 × 162 мм), DL Env (110 × 220 мм)

- Нестандартный размер

  От 90 до 216 мм (от 3,54 до 8,5 дюйм.) в ширину, от 148 до 356 мм (от 5,83 до 14,0 дюйм.) в длину

- Форматы бумаги для двусторонней печати

  A4, B5 JIS, Legal ($8^1/_2$ × 14 дюймов), Letter ($8^1/_2$ × 11 дюймов), Executive ($7^1/_4$ × $10^1/_2$ дюймов), $8^1/_2$ × 13 дюймов, Folio ($8^1/_4$ × 13 дюймов), 8 × 13 дюймов, 16K (195 × 267 мм)

Тип бумаги

Тонкая бумага

Обычная бумага

Бумага средней плотности

Плотная бумага 1

Плотная бумага 2

Переработанная бумага

Цветная бумага

Пропечатанная бумага

С готовыми отверстиями

Бланки

Высокосортная бумага

Карточки

Бумага для этикеток

Конверт

Емкость выходного лотка (80 г/м^2, 20 фунт.)

150 листов

Емкость входного лотка (80 г/м^2, 20 фунт.)

- Лоток 1

  250 листов

- Лоток 2 (опция)

  500 листов

- Обходной лоток

  Один лист

Емкость АПД (80 г/м^2, 20 фунт.)

35 листов

Память

256 Мб

Требования к источнику питания

- Регион А (главным образом страны Европы и Азии)

  220-240 В, 6 А, 50/60 Гц

- Регион Б (главным образом страны Северной Америки)

  120-127 В, 11 А, 60 Гц

Потребляемая мощность

- Максимальная потребляемая мощность

  1300 Вт или менее

- Режим энергосбережения 1

  80 Вт или менее

- Режим энергосбережения 2

  Регион А (главным образом страны Европы и Азии)

  3,8 Вт или менее

  Регион Б (главным образом страны Северной Америки)

  3,2 Вт или менее

  Уровень мощности при выключенном питании, но с подключенным к розетке кабелем питания: 1 Вт или менее

  * Время возврата к работе и потребляемая мощность могут различаться в зависимости от рабочих условий аппарата.

Габариты (Ширина × Глубина × Высота)

Не более 420 × 493 × 460 мм (16,6 × 19,5 ×18,2 дюйм.)

Масса (аппарат вместе с расходными материалами)

Не более 29 кг (64 фунт.)

Технические характеристики функции принтера

Скорость печати

Черно-белая печать: 20 страниц в минуту (A4), 21 страница в минуту (Letter)

Цветная печать: 20 страниц в минуту (A4), 21 страница в минуту (Letter)

Разрешение

600 × 600 dpi

Время выхода первой страницы

Не более 14 секунд (A4/Letter, 600 × 600 dpi)

Интерфейс

- Ethernet (10BASE-T, 100BASE-TX)
- Wi-Fi
- USB2.0
- USB2.0 Host

Язык принтера

PCL6, PCL5c, PostScript3, PictBridge

Шрифты

80 шрифтов

Сетевой протокол

TCP/IP, IPP, Bonjour

Технические характеристики функции копира

Максимальное разрешение (сканирование и печать)

- Стекло экспонирования

  Сканирование: 600 × 600 dpi

  Печать: 600 × 600 dpi
- АПД

  Сканирование: 300 × 600 dpi

  Печать: 600 × 600 dpi

Градация

Сканирование: 256 уровней

Печать: четырехцветная

Время выполнения первой копии (A4, при 23 °C, 71,6 °F)

20 секунд или менее

Скорость множественного копирования (кроме Европы)

- Черно-белый

  20 страниц в минуту

  Двусторонняя печать: 12 страниц в минуту
- Полноцветное

  20 страниц в минуту

  Двусторонняя печать: 12 страниц в минуту

Масштаб воспроизведения

- Регион А (главным образом страны Европы и Азии)

  Фиксированный коэффициент: 50%, 71%, 82%, 93%, 122%, 141%, 200%, 400%

  Коэффициент масштабирования: от 25% до 400%
- Регион Б (главным образом страны Северной Америки)

  Фиксированный коэффициент: 50%, 65%, 78%, 93%, 129%, 155%, 200%, 400%

  Коэффициент масштабирования: от 25% до 400%

Количество копий

99

Технические характеристики функции сканера

Максимальная область сканирования (по горизонтали × по вертикали)

- Стекло экспонирования

  216 × 297 мм (8,5 × 11,7 дюйм.)

- АПД

  216 × 356 мм (8,5 × 14 дюйм.)

Максимальное разрешение при сканировании с панели управления (функции сканирования с отправкой по электронной почте, сканирования на FTP, сканирования в папку, сканирования на USB)

- Стекло экспонирования

  600 × 600 dpi

- АПД

  300 × 300 dpi

Максимальное разрешение при сканировании с компьютера (технология TWAIN)

- Стекло экспонирования

  19200 ×19200 dpi

- АПД

  600 ×600 dpi

Максимальное разрешение при сканировании с компьютера (технология WIA)

- Стекло экспонирования

  600 × 600 dpi

- АПД

  600 × 600 dpi

Градация

Ввод: 16-битовая обработка цвета

Вывод: 8-битовая обработка цвета

Время сканирования

Черно-белое: не более 5 секунд

Цветное: не более 10 секунд (A4/200 dpi/сжатие)

Не включая время передачи.

Пропускная способность устройства АПД

Черно-белое: 20 стр./мин. (200 dpi/A4▱)

Цветное: 12 стр./мин. (200 dpi/A4▱)

Интерфейс

- Сканирование с помощью панели управления

  Ethernet (10BASE-T, 100BASE-TX), USB2.0 (сканирование на USB)

- Сканирование с помощью компьютера

  Ethernet (10BASE-T, 100BASE-TX), USB 2.0

Доступные для отправки форматы файлов

TIFF, JPEG, PDF

Адресная книга

Не более 100 записей

Количество попыток повторного набора: 1

Технические характеристики функции факса

Прием и передача факсимильных сообщений

Линия доступа

- Общественные телефонные сети (АТС)
- Офисные АТС (ОАТС)

Режим передачи

ITU-T Group 3 (G3)

Плотность сканирующей строки

8 точек на миллиметр × 3,85 линий на миллиметр (200 × 100 dpi)

8 точек на миллиметр × 7,7 линий на миллиметр (200 × 200 dpi)

Время передачи

3–4 секунды (8 точек на миллиметр × 3,85 линий на миллиметр, 33,6 кбит/с, MMR, ITU-T # 1 chart)

Скорость передачи

От 33,6 кбит/с до 2400 бит/с (система автоматического переключения)

Способ сжатия данных

MH, MR, MMR, JBIG

Объем памяти

Более 100 листов (8 точек на миллиметр × 3,85 линий на миллиметр)

Адресная книга

- Быстрый набор

200 записей

- Набор одним нажатием

  20 записей

- Количество попыток дозвона для функции факса

  1

Передача и прием факсимильных сообщений в режиме интернет-факса

Интерфейс

Ethernet (10BASE-T, 100BASE-TX), Wi-Fi

Протоколы обмена данными

- Передача

  SMTP, TCP/IP

- Прием

  POP3, TCP/IP

Функция передачи

Электронная почта

Формат электронной почты

Одиночные/многоэлементные, преобразование MIME

Формат прилагаемых файлов (передача): TIFF-S (кодировка MH)

Формат прилагаемых файлов (прием): TIFF-S/TIFF-F (кодировка MH/MR/MMR)

Способ аутентификации

SMTP-AUTH (аутентификация), POP перед SMTP, A-POP

Размер оригинала

A4 (длина до 356 мм)

Плотность сканирующей строки

8 точек на миллиметр × 3,85 линий на миллиметр (200 × 100 dpi)

8 точек на миллиметр × 7,7 линий на миллиметр (200 × 200 dpi)

Технические характеристики аппарата-адресата

- Протоколы обмена данными
  - Передача

    SMTP, TCP/IP

  - Прием

    POP3, TCP/IP

- Формат электронной почты
  - Формат

    MIME, Base64
  - Тип содержимого

    Изображение/tiff

    Многоэлементный/смешанный (текст/обычный, изображение/tiff (форматы вложенных файлов))
- Формат данных
  - Профиль

    TIFF-S
  - Кодировка

    MH
  - Размер оригинала

    A4
  - Разрешение (dpi)

    200 × 100, 200 × 200

Технические характеристики Дополнительных компоненты

В этом разделе приведены технические характеристики различных дополнительных компонентов.

Блок подачи бумаги TK1010

Емкость лотка

500 листов

Формат бумаги

A4, Letter ($8^1/_2$ × 11 дюймов)

Габариты (ширина × глубина × высота)

400 × 450 × 127 мм (15,8 × 17,8 × 5 дюймов)

Плотность бумаги

60 - 105 г/м^2 (16 - 28 фунтов)

Вес

Менее 4 кг (8,9 фунт.)

Информация об авторском праве для установленных приложений

expat

Copyright (c) 1998, 1999, 2000 Thai Open Source Software Centre, Ltd. and Clark Cooper.

Copyright (c) 2001, 2002 Expat maintainers.

Permission is hereby granted, free of charge, to any person obtaining a copy of this software and associated documentation files (the "Software"), to deal in the Software without restriction, including without limitation the rights to use, copy, modify, merge, publish, distribute, sublicense, and/or sell copies of the Software, and to permit persons to whom the Software is furnished to do so, subject to the following conditions:

The above copyright notice and this permission notice shall be included in all copies or substantial portions of the Software.

THE SOFTWARE IS PROVIDED "AS IS", WITHOUT WARRANTY OF ANY KIND, EXPRESS OR IMPLIED, INCLUDING BUT NOT LIMITED TO THE WARRANTIES OF MERCHANTABILITY, FITNESS FOR A PARTICULAR PURPOSE AND NONINFRINGEMENT. IN NO EVENT SHALL THE AUTHORS OR COPYRIGHT HOLDERS BE LIABLE FOR ANY CLAIM, DAMAGES OR OTHER LIABILITY, WHETHER IN AN ACTION OF CONTRACT, TORT OR OTHERWISE, ARISING FROM, OUT OF OR IN CONNECTION WITH THE SOFTWARE OR THE USE OR OTHER DEALINGS IN THE SOFTWARE.

Iperf

Copyright (c) The Board of Trustees of the University of Illinois

All Rights Reserved.

Iperf performance test

Mark Gates

Ajay Tirumala

Jim Ferguson

Jon Dugan

Feng Qin

Kevin Gibbs

John Estabrook

National Laboratory for Applied Network Research

National Center for Supercomputing Applications

University of Illinois at Urbana-Champaign

http://www. ncsa. uiuc. edu

Permission is hereby granted, free of charge, to any person obtaining a copy of this software (Iperf) and associated documentation files (the "Software"), to deal in the Software without restriction, including without limitation the rights to use, copy, modify, merge, publish, distribute, sublicense, and/or sell copies of the Software, and to permit persons to whom the Software is furnished to do so, subject to the following conditions:

- Redistributions of source code must retain the above copyright notice, this list of conditions and the following disclaimers.
- Redistributions in binary form must reproduce the above copyright notice, this list of conditions and the following disclaimers in the documentation and/or other materials provided with the distribution.
- Neither the names of the University of Illinois, NCSA, nor the names of its contributors may be used to endorse or promote products derived from this Software without specific prior written permission.

THE SOFTWARE IS PROVIDED "AS IS", WITHOUT WARRANTY OF ANY KIND, EXPRESS OR IMPLIED, INCLUDING BUT NOT LIMITED TO THE WARRANTIES OF MERCHANTABILITY, FITNESS FOR A PARTICULAR PURPOSE AND NONINFRINGEMENT. IN NO EVENT SHALL THE CONTIBUTORS OR COPYRIGHT HOLDERS BE LIABLE FOR ANY CLAIM, DAMAGES OR OTHER LIABILITY, WHETHER IN AN ACTION OF CONTRACT, TORT OR OTHERWISE, ARISING FROM, OUT OF OR IN CONNECTION WITH THE SOFTWARE OR THE USE OR OTHER DEALINGS IN THE SOFTWARE.

WPA Supplicant

Copyright (c) 2003-2011, Jouni Malinen <j@w1.fi> and contributors All Rights Reserved.

Redistribution and use in source and binary forms, with or without modification, are permitted provided that the following conditions are met:

1. Redistributions of source code must retain the above copyright notice, this list of conditions and the following disclaimer.

2. Redistributions in binary form must reproduce the above copyright notice, this list of conditions and the following disclaimer in the documentation and/or other materials provided with the distribution.

3. Neither the name (s) of the above-listed copyright holder (s) nor the names of its contributors may be used to endorse or promote products derived from this software without specific prior written permission.

THIS SOFTWARE IS PROVIDED BY THE COPYRIGHT HOLDERS AND CONTRIBUTORS "AS IS" AND ANY EXPRESS OR IMPLIED WARRANTIES, INCLUDING, BUT NOT LIMITED TO, THE IMPLIED WARRANTIES OF MERCHANTABILITY AND FITNESS FOR A PARTICULAR PURPOSE ARE DISCLAIMED. IN NO EVENT SHALL THE COPYRIGHT OWNER OR CONTRIBUTORS BE LIABLE FOR ANY DIRECT, INDIRECT, INCIDENTAL, SPECIAL, EXEMPLARY, OR CONSEQUENTIAL DAMAGES (INCLUDING, BUT NOT LIMITED TO, PROCUREMENT OF SUBSTITUTE GOODS OR SERVICES;

LOSS OF USE, DATA, OR PROFITS; OR BUSINESS INTERRUPTION) HOWEVER CAUSED AND ON ANY THEORY OF LIABILITY, WHETHER IN CONTRACT, STRICT LIABILITY, OR TORT (INCLUDING NEGLIGENCE OR OTHERWISE) ARISING IN ANY WAY OUT OF THE USE OF THIS SOFTWARE, EVEN IF ADVISED OF THE POSSIBILITY OF SUCH DAMAGE.

Товарные знаки

Bonjour, Mac OS и Safari являются товарными знаками корпорации Apple, зарегистрированными в США и других странах.

Firefox является зарегистрированным товарным знаком компании Mozilla Foundation.

Java является зарегистрированным товарным знаком корпорации Oracle и/или входящих в нее компаний.

LINUX является зарегистрированной товарным знаком Linus Torvalds в США и других странах.

Microsoft, Windows, Windows Server, Windows Vista и Internet Explorer являются зарегистрированными товарными знаками или товарными знаками корпорации Microsoft в США и/или других странах.

PCL является зарегистрированным торговым знаком компании Hewlett-Packard.

PostScript является зарегистрированным товарным знаком или товарным знаком корпорации Adobe Systems в США и/или других странах.

RED Hat является зарегистрированным товарным знаком Red Hat, Inc.

Прочие наименования изделий упоминаются в руководстве в целях идентификации и могут быть товарными знаками соответствующих компаний. Мы не заявляем каких-либо прав на эти товарные знаки.

PictBridge является товарным знаком.

Полное название ПО Internet Explorer 6 - Microsoft® Internet Explorer® 6.

Ниже приведены полные названия операционных систем Windows:

- Торговыми наименованиями программного продукта Windows XP являются:

  Microsoft® Windows® XP Professional

  Microsoft® Windows® XP Home Edition

  Microsoft® Windows® XP Professional x64 Edition
- Торговыми наименованиями программного продукта Windows Vista являются:

  Microsoft® Windows Vista® Ultimate

  Microsoft® Windows Vista® Business

  Microsoft® Windows Vista® Home Premium

  Microsoft® Windows Vista® Home Basic

  Microsoft® Windows Vista® Enterprise
- Торговыми наименованиями программного продукта Windows 7 являются:

  Microsoft® Windows® 7 Starter

  Microsoft® Windows® 7 Home Premium

  Microsoft® Windows® 7 Professional

Microsoft® Windows® 7 Ultimate

Microsoft® Windows® 7 Enterprise

- Торговыми наименованиями программного продукта Windows 8 являются:

  Microsoft® Windows® 8

  Microsoft® Windows® 8 Pro

  Microsoft® Windows® 8 Enterprise

- Торговыми наименованиями программного продукта Windows Server 2003 являются:

  Microsoft® Windows Server® 2003 Standard Edition

  Microsoft® Windows Server® 2003 Enterprise Edition

  Microsoft® Windows Server® 2003 Web Edition

  Microsoft® Windows Server® 2003 Datacenter Edition

- Торговыми наименованиями программного продукта Windows Server 2003 R2 являются:

  Microsoft® Windows Server® 2003 R2 Standard Edition

  Microsoft® Windows Server® 2003 R2 Enterprise Edition

  Microsoft® Windows Server® 2003 R2 Datacenter Edition

- Торговыми наименованиями программного продукта Windows Server 2008 являются:

  Microsoft® Windows Server® 2008 Foundation

  Microsoft® Windows Server® 2008 Standard

  Microsoft® Windows Server® 2008 Enterprise

  Microsoft® Windows Server® 2008 Datacenter

  Microsoft® Windows Server® 2008 for Itanium-based Systems

  Microsoft® Windows® Web Server 2008

  Microsoft® Windows® HPC Server 2008

- Торговыми наименованиями программного продукта Windows Server 2008 R2 являются:

  Microsoft® Windows Server® 2008 R2 Foundation

  Microsoft® Windows Server® 2008 R2 Standard

  Microsoft® Windows Server® 2008 R2 Enterprise

  Microsoft® Windows Server® 2008 R2 Datacenter

  Microsoft® Windows Server® 2008 R2 for Itanium-based Systems

  Microsoft® Windows® Web Server R2 2008

  Microsoft® Windows® HPC Server R2 2008

- Торговыми наименованиями программного продукта Windows Server 2012 являются:

  Microsoft® Windows Server® 2012 Foundation

Microsoft® Windows Server® 2012 Essentials

Microsoft® Windows Server® 2012 Standard

Microsoft® Windows Server® 2012 Datacenter

ИНДЕКС

D

DHCP..... 46, 48

E

Economy Color Prints.....265
expat..... 407

I

Iperf..... 407

P

PCL6.....301
PictBridge..... 103, 105

S

SA (Сопоставление безопасности).....386

T

Trap..... 284
TWAIN.....156
TWAIN-сканирование.....156

W

Web Image Monitor.....257
WIA.....158
WPA Supplicant.....408

А

Автоматический режим ФАКС/ТЕЛ..... 200
Авторизованный прием.....210
Адресаты для отправки файлов с отсканированными изображениями..... 142, 277
Адресаты для отправки факсимильных сообщений.....170, 171
Адресаты сканирования.....135, 146
Адресаты факсимильных сообщений... 167, 277
Адресная книга..... 135, 232
Адресная книга (функция LAN-Fax)..... 195
Адресная книга (функция LAN-факса). 194, 196
АПД..... 326
Аутентификация.....385

Б

Базовые операции..... 95, 113, 144, 213
Бланки..... 66
Блок подачи бумаги TK1010..... 33, 406
Блок термозакрепления..... 315
Блокированная печать.....98, 99, 100, 101
Бумага с предварительной печатью.....66
Бумага средней плотности.....66
Быстрый набор..... 170, 171, 183

В

Важные инструкции по безопасности..... 15, 18
Валик переноса..... 315
Введение..... 10
Ввод символов..... 165
Внутренняя часть.....25
Восстановление настроек..... 299
Время.....163
Выбор лотка для бумаги.....271
Выбрать бумагу..... 271
Высокосортная бумага.....66

Г

Где размещать аппарат.....30
Главная страница..... 259
Глобальные настройки IPsec.....291

Д

Дата..... 163
Двустороннее копирование..... 118
Двусторонняя печать..... 265
дополнительных компонентов..... 406

Е

Емкость для отработанного тонера..... 309

З

Загрузка бумаги.....78
Замена блока термозакрепления и валика переноса.....315
Замятие бумаги..... 327, 328, 330, 332, 334

И

Имя типа.....11
Инструменты управления.....36
Интернет факс..... 287
Интернет-факс..... 175, 201, 404
Информация о статусе.....261

Информация об авторском праве..... 407
Информация об аппарате.....266

К

Картридж печати..... 303
Клавиша "Копир".....38
Клавиша "Краткий путь к функции".....276
Клавиша "Пауза/Повторный набор".....146
Клавиша "Сканер".....38
Клавиша "Факс".....38
Клавиши быстрого набора.....146
Кнопки быстрого набора.....182
Код пользователя.....60
Конверт..... 66, 84
Конфигурация IPv6.....281
Конфиденциальный документ.....98
Копирование удостоверения личности..... 126
Краткий путь к функции.....43

Л

Лоток 1.....78
Лоток 2..... 78, 268
Лоток для бумаги.....261

М

Многоцелевой доступ.....38
Модели.....14

Н

Набор без снятия трубки..... 186
Наружная часть..... 21
Настр-ка громкости звука..... 267
Настройка времени..... 300
Настройка даты..... 300
Настройка даты и времени.....300
Настройка отправки файлов с отсканированными изображениями.....282
Настройка сетевой печати..... 282
Настройка функций сканера..... 222
Настройки IKE.....291
Настройки IPsec.....291
Настройки POP3.....286
Настройки администратора..... 252, 297
Настройки беспроводной сети..... 52
Настройки передачи факсимильных сообщений.....224
Настройки по умолчанию.....298
Настройки политик IPsec.....291
Настройки сети.....46, 248, 280
Начальная настройка..... 37
Нерекомендуемые типы бумаги.....74
Несоответствие параметров бумаги.....97

О

Область печати.....75
Обмен ключом шифрования..... 387
Обработка принятого по факсу файла..... 272
Обходной лоток..... 82, 268
Общий статус.....280
Объединенное копирование.....118
Обычная бумага.....66
Ограничение функций для пользователя..... 12
Оригиналы.....90
Особые отправители..... 209
Отказ от ответственности..... 10
Отмена задания.....95
Отмена копирования.....114
Отмена передачи..... 178
Отмена передачи факсимильного сообщения... 192
Отправка факсимильного сообщения.. 174, 176
Отчеты..... 212, 242, 296
Очистка.....316, 317, 319, 322, 326

П

Панель управления..... 26
Параметр DNS..... 283
Параметр mDNS..... 282
Параметры SMTP..... 285
Параметры SNMP.....284
Параметры автоматической отправки уведомлений по электронной почте.....284
Параметры беспроводной связи.....288
Параметры беспроводной сети.....288
Параметры лотка для бумаги..... 233, 239, 268
Параметры системы.....233, 267
Пароль администратора..... 11, 297
Передача с использованием памяти..... 174
Передача с помощью IPsec..... 385

Перемещение..... 393
Переработанная бумага.....66
Пересылка..... 203, 204
Перфорированная бумага..... 66
Печать счетчика.....263
Плотная бумага 1.....66
Плотная бумага 2.....66
Плотность.....153
Плотность изображения.....129, 188
Подсоединение блока подачи бумаги TK1010.. 33
Подтверждение номера факса.....272
Показания счетчика.....263
Получение в память.....203, 208
Получение факсимильного сообщения.....198
Правовой запрет..... 10
Пригодная для использования бумага.....63
Примечания.....392
Принт-картридж.....395
Приоритет настроек обход.лотка..... 268
Приоритет функций.....38
Приоритет Ч-Б печати..... 276
Приоритет: Лоток 1..... 269
Приоритетный лоток.....274
Прямая передача..... 174
Прямая печать.....103

Р

Различия в функционале моделей..... 11
Размер отсканированного изображения.....152
Размещение оригиналов.....92
Разрешение..... 154, 189
Разрешенный прием..... 273
Распечатывание факсимильных сообщений 208
Расходные материалы.....395
Расширение лотка 1.....81
Режим "Только факс".....199
Режим передачи.....174
Режим приема..... 198
Режим ФАКС/Автоотв..... 201
Режим энергосбережения..... 19, 301
Режимы работы..... 38
Резервное копирование настроек..... 298
Рекомендации в отношении бумаги..... 90
Ручное 2-стороннее копирование..... 123
Ручной режим ФАКС/ТЕЛ.....199

С

Сбросить настройки..... 298
Сведения о системе..... 261
Сетевое приложение..... 282
Система.....284
Сканирование.....156
Смена промежуточного блока переноса..... 315
Сообщения о состоянии.....371
Сообщения об ошибках.....371
Сообщество..... 284
Списки..... 212, 242, 296
Список адресатов сканера..... 296
Список опций..... 13
Список файлов, ожидающих приема/передачи по факсу.....296
Среда IPv6.....383
Статус протокола TCP/IP.....280
Статус сети..... 280
Стекло экспонирования.....90, 326
Страница конфигурации.....242, 296
Страница тех. обслуживания..... 296
Схема меню..... 215
Счетчик страниц..... 263

Т

Тайм-аут ввода/вывода.....275
Технические характеристики.....398, 400, 401, 402, 403, 404
Технология PictBridge..... 103, 104, 105
Тип бумаги..... 66
Тип оригинала.....130
Титульный лист..... 197
Товарные знаки..... 410
Тонер.....261, 303, 392
Тонкая бумага..... 66

У

Уведомление по эл.почте 1.....284
Уведомление по эл.почте 2.....284
Увеличенные или уменьшенные копии..... 116
Указание IP-адреса в ручном режиме..... 47, 49
Установить время..... 300

Установить дату..... 300
Установка аппарата..... 30
Устранение неисправностей.....371
Устранение неполадок. 105, 336, 338, 341, 344, 354, 356, 358
Устройство АПД (устройство автоматической подачи документов).....90

Ф

Формат бумаги.....86
Функции копира.....217
Функции печати..... 108
Функции принтера..... 244
Функции факса.....226
Функции, влияющие на качество печати..... 108
Функции, связанные с выводом на печать....109
Функция LAN-факса..... 191
Функция Scan to E-mail..... 135
Функция Scan to Folder.....135
Функция Scan to FTP.....135
Функция копира..... 401
Функция ограничения доступа пользователей... .....56, 60, 279
Функция повторного набора..... 185
Функция принтера..... 400
Функция рассылки..... 184
Функция сканера..... 402
Функция сканирования с отправкой в папку..... 144
Функция сканирования с отправкой на FTP. 144
Функция сканирования с отправкой на USB148
Функция сканирования с отправкой по электронной почте..... 144
Функция факса..... 403

Ц

Цветная бумага.....66
Цифровой фотоаппарат..... 103

Ш

Шифрование.....385

Э

Экономия тонера..... 275
Экран режима копира..... 111
Экран режима сканера.....133
Экран режима факса..... 161
Этикетки..... 66

Я

Язык.....260
Ярлык для функции..... 276

 © 2013,2014