Docking Entertainment System DC200

Register your product and get support at
www.philips.com/welcome

Käyttöopas
Manual do usuário
Εγχειρίδιο χρήσεως
Руководство пользователя

PHILIPS

Meet Philips at the Internet
http://www.philips.com

DC200

PHILIPS

Printed in China PDCC-LL/ZC-0802

Suomi

Onnitellut ostoksestasi ja tervetuloa Philipsiin!
Hyödynnä Philipsin tuki ja rekisteröi tuotteesi osoitteessa: www.philips.com/welcome.

LAITTEEN MUKANA TOIMITETTAVAT LISÄLAITTEET

– 1 sertifioitu 9 V:n verkkolaite
(Merkki: PHILIPS, mallinsumero: AS140-090-Dw,
Tulo: 100-240 V ~ 50/60 Hz,0,7 A, Lähtö: 9,0 V ⎓ 1,56 A)
– 4 telakointisovitinta (eri iPod-typpeille)
– 1 AUX-IN-tuloliitäntäkaapeli

SÄÄTIMET (Katso 1)

① **SOURCE**
– valitsee TUNER /iPod-/USB /NATURE-/AUX-tilan
② **POWER**
– käynnistää laitteen tai siirtää sen valmiustilaan
– pysäyttää hälytyksen 24 tunniksi
– poistaa uniajastimen käytöstä
③ **SLEEP**
– poistaa uniajastimen käytöstä tai ottaa sen käyttöön
④ **iPod MENU**
– siirtyy iPod-valikkoon
⑤ **PROG / SET TIME**
– ottaa käyttöön tai vahvistaa kellonajan asetuksen
⑥ **▲ / ▼ /◄ / ►**
iPod-soitin . . . . . selaa iPod-valikkoa
ALBUM/PRESET -/+ ◄ / ►
– valitsee pikavalinta-asemaan
– valitsee albumin USB-tilassa
– valitsee alikavdyhkäxen kellotilassa
VOLUME ▲ / ▼
– säätää äänenvoimakkuutta

KELLONAJAN ASETTAMINEN

1 Pidä valmiustilassa **PROG/SET TIME** -painiketta alhaalla, kunnes kellon numerot vilkkuvat.
2 Määritä tunnit pitämällä alhaalla tai painamalla toistuvasti **|◄◄ / ►►|** -painiketta.
3 Vahvista painamalla **PROG/SET TIME** -painiketta.
→ Kellon minuuttien numerot vilkkuvat.
4 Määritä minuutit pitämällä alhaalla tai painamalla toistuvasti **|◄◄ / ►►|** -painiketta.
5 Vahvista painamalla **PROG/SET TIME** -painiketta.
6 Määritä kellotilassa aikavyöhyke painamalla **ALBUM/PRESET -/+ ◄ / ►** -painiketta.
7 Lähennä tai loitonna kellotilassa kellonäyttöä painamalla **MODE**-painiketta.

VIRITIN

1 Siirry radioon (vain FM) painamalla **SOURCE**-painiketta.
→ Näytössä näkyy viimeksi valitun aaltoalueen radiotaajuus. Pikavilinnassa oleva radioasema näkyy, jos pikavalinta on valittuna. (Katso 2)
2 Säädä äänenvoimakkuutta **VOLUME ▲ / ▼** -painikkeella.
3 Valitse pikavalinta-asema painamalla **ALBUM/PRESET -/+ ◄ / ►** -painiketta kerran tai useita kertoja.

RADIOKANAVIEN VIRITTÄMINEN

1 Pidä **|◄◄ / ►►|** -painiketta alhaalla, kunnes näytössä oleva taajuus muuttuu.
→ Kun jokaisella löytää asemaa, jonka vastaanotto on riittävä, näytössä näkyy sen taajuus.
2 Kun haluat valita aseman, jonka kuuluvuus on heikko, paina **|◄◄ / ►►|** -painiketta hyvästi ja toistuvasti, kunnes hyvä vastaanottotaajuus löytyy.

Kuuluvuuden parantaminen (FM):
Vedä antenni kokonaan ulos ja aseta se niin, että kuuluvuus on paras mahdollinen.

PIKAVALINTA-ASEMIEN TALLENTAMINEN JA KÄYTTÖ

Laitteen muistiin voi tallentaa enintään 20 FM-radioasemaa.
1 Viritä haluamasi radiokanava (Katso kohta RADIOKANAVIEN VIRITTÄMINEN).
2 Ota käyttöön ohjelmointi painamalla **PROG**-painiketta ja valitse sitten haluamasi kanavanumero painamalla **ALBUM/PRESET -/+ ◄ / ►** -painiketta.
3 Vahvista painamalla **PROG**-painiketta uudelleen.
4 Kuuntele pikavalinta-asemaa painamalla **ALBUM/PRESET -/+ ◄ / ►** -painiketta.

Automaattinen tallennus: automaattinen ohjelmointi
1 Paina **PROG**-painiketta yli kaksi sekuntia.
→ Käytettävissä olevat radioasemat tallenretaan automaattisesti.

HÄLYTYKSEN KÄYTTÄMINEN

YLEINEN
Voit määrittää kaksi eri hälytysaikaa. Tämä on kätevää, jos esimerkiksi haluat kellon herättävän eri aikaan viikolla ja viikonloppuna. Voit myös määrittää erilaisia herätyslähteitä:
– Summeri
– iPod-/USB-tila
– luonnonäänet-tila
Summeritila Hienovaraisen heräytysummerin merkkiäänI voimistuu muutaman sekunnin kuluttua.

HÄLYTYSAJAN JA -TILAN ASETTAMINEN (Katso 3)

1 Pidä missä tahansa tilassa 1 **ALM** - tai 2 **ALM** -painiketta alhaalla kaksi sekuntia.
→ **AL1 / AL2** vilkkuu ja näytössä näkyvät viimeksi valitut asetukset.
2 Määritä tunnit pitämällä alhaalla tai painamalla **|◄◄ / ►►|** -painiketta useita kertoja.
3 Vahvista painamalla 1 **ALM** - tai 2 **ALM** -painiketta.
→ **AL1 / AL2** -kuvake ja minuutin numerot vilkkuvat.
4 Määritä minuutit pitämällä alhaalla tai painamalla **|◄◄ / ►►|** -painiketta useita kertoja.
5 Vahvista painamalla 1 **ALM** - tai 2 **ALM** -painiketta.
→ Näytössä näkyvät kuvake vilkkuu.
6 Valitse haluamasi hälytystila painamalla **|◄◄ ►►| / SOURCE** -painiketta.
7 Valitse (uunonäänet-tilassa haluamasi luonnonäänista painamalla **ALBUM/PRESET -/+ ◄ / ►** -painiketta.
→ Määritettyä hälytysaikana joko valittu luonnonäänI tai summeri käynnistyy automaattisesti.

USB-yhteyden käyttö

- Käyttämällä USB-massamuistilaitetta voit lisäksi nauttia kaikista DC200:n ominaisuuksista.

Yhteensopivat USB-massatallennimet
DC200-järjestelmän yhteydessä voit käyttää:
– USB flash muistia (USB 2.0 tai USB1.1)
– USB flash players (USB 2.0 tai USB 1.1)
– Sellin ei tue USB-laitteita, joka vaativat ajuriohjelman (Windows XP)

Huomaa:
Jotkut USB flash playerit (tai muistilaitteet) käyttävät tavaramerkin suojelevaa tekniikan tallennettujen tiedostojen äänityksessä. Tällä tavoin suojattua sisältöä ei voi soittaa mistään muussa laitteessa (kuten esimerkiksi tässä DC200-järjestelmässä).

Tuetut formaatit:
– USB tai muistitiedosta formaatti FAT12, FAT16, FAT32 (sektorin koko: 512-65,536 bittiä)
– MP3 data rate 32-320 Kbps sekä vaihteleva bit rate.
– WMA versio 7 tai aiempi
– Hakemistojen pesäkkeet max. 8 tasoa
– Albumeiden/kansioiden määrä: maksimi 99
– Kappaleiden/raitojen määrä: maksimi 999
– ID3-tagi v2.0 tai myöhempi
– Tiedoston nimi Unicode UTF8 (maksimipituus: 128 bittiä)

ULKOISEN LAITTEEN LIITTÄMINEN

Voit kuunnella ulkoisen laitteen musiikkia tai ääntä DC200-kaiuttimien avulla.
1 Valitse AUX-tila painamalla **SOURCE**-painiketta useita kertoja.
2 Liitä mukana toimitetulla AUX-IN-kaapelilla DC200-laitteen **AUX IN** -liitäntä ulkoisen laitteen (kuten CD-soitin tai videonauhuri) **AUDIO OUT** -liitäntään tai kuulokelIitäntään.

HUOLTO

- Asenna laite lähelle pistorasiaa paikkaan, josta johtoon ylettyy hyvin.
- Laitteen mekaaniset osat sisältävät itsevoitelevia laakereita eikä siä saa öljytä tai voidella.
- Älä altista laitetta kosteudelle, sateelle, hiekalle tai lämmöstylaitteen tai suoran auringonvalon aiheuttamalle liialliselle kuumuudelle.
- Puhdistaakseisi laitteen käytä pehmeää, kosteaa liinaa tai säämiskänpalaa. Älä käytä puhdistusaineita, joissa on bentseeniä, tinneriä jne., sillä ne voivat vahingoittaa kuorta.
- Kun laitteen virta katkaistaan irrottamalla pistoke tai laitteen katkaisimesta, laite on helppo ottaa uudelleen käyttöön.
- Akkuja tai paristoja (asennettui ei saa altistaa korkeille lämpötiloille, esimerkiksi auringonvalolle tai tulelle.

AJASTIN

Laitteessa on sisäinen ajastin, joka sammuttaa radion automaattisesti määritetyn ajan kuluttua.

AJASTIMEN asettaminen ja poistaminen käytöstä
1 Määritä ajastin painamalla **SLEEP**-painiketta useita kertoja, kunnes haluamasi aika-asetus tulee näkyviin.
→ Valittavana on seuraavat asetukset (minuutteja):
120→90→80→70→60→15→0F.F (ei)→120
2 Laitteen virta katkaisaa automaattisesti valituna aikana.
3 Peruuta ajastin painamalla jompaakumpaa:
– **POWER**
– **SLEEP** kerran tai useita kertoja, kunnes **OFF** (Ei)tulee näyttöön.

Hyödyllisiä vihjeitä: *Voit ottaa uniajastimen käyttöön tai poistaa sen käytöstä painamalla SLEEP-painiketta valmiustilassa.*

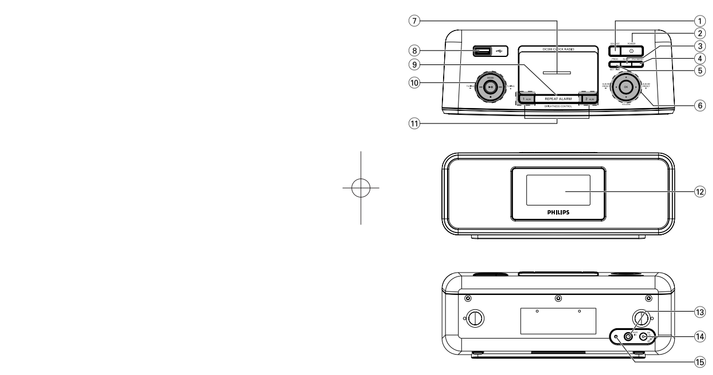

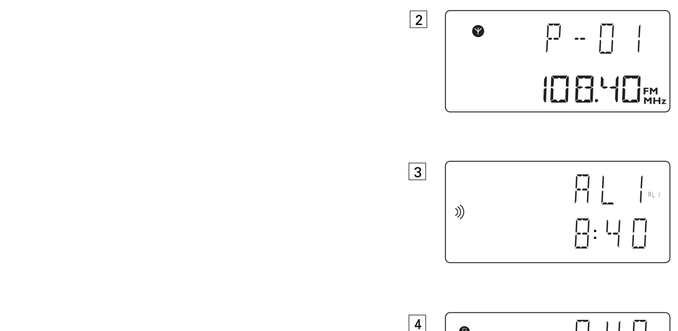

Hyödyllisiä vinkkejä:
– *Jos valittura hälytystilana on VIRITIN, varmista, että olet viirittänyt aseman ennen laitteen sammuttamista.*
– *Jos valittuna on iPod-/USB-hälytystila, varmista, että yhteensopiva iPod-soitin tai USB-laite on liitetty. Muutoin summerilaki käytetään automaattisesti.*
– *Ibit tarkistaa hälytysajan asetuksita AL1 tai AL2 painamalla 1 ALM- tai 2 ALM-painiketta.*

HÄLYTYKSEN POISTAMINEN KÄYTÖSTÄ

Hälytyksen voi poistaa käytöstä kolmella tavalla. Joilet perusta hälytystä kokonaan, **24-hour ALARM RESET** (Päivittäinen hälytys) -valinta on käytössä automaattiesti 59 minuttia ensimmäisestä hälytyksestarasta.

24-hour ALARM RESET (Päivittäinen hälytys)
Jos haluat, voit ottaa käyttöön tai poistaa sen käytöstä, mutta toistuu seuraavana päivänä:
- Paina **POWER** tai 1 **ALM** / 2 **ALM** painiketta.

REPEAT ALARM (Hälytyksen toisto)
Hälytys toistuu 9 minuutin välein.
- Paina hälytyksen aikana **REPEAT ALARM / DNGCRYSTUS CONTROL**-painiketta.
→ Hälytyksen toiston aikana **AL1** tai **AL2** vilkkuu näytössä.
- Tämän voi toistao enintään 6 kertaa peräkkäin.

HÄLYTYKSEN PERUUTTAMINEN

- Paina 1 **ALM** tai 2 **ALM** -painiketta kerran tai useita kertoja, kunnes **AL1** tai **AL2** poistuu näytöstä.

TELAKOINTIASEMA (Katso 4)

Liittämällä iPod-soittimen DC200-laitteeseen, voit kuunnella iPod-soittimeen tallennettua musiikkia laitteen tehokkaiden kaiuttimien avulla.

YHTEENSOPIVAT KANNETTAVAT SOITTIMET

- Useimmat Apple iPod -mallit, jossa on 30-nastainen telakointiaseman liitin: iPod Touch 4GB/8GB, 20GB, 40GB, iPod Photo 20GB/30GB/40GB/60GB, iPod Video 30GB/60GB/80GB, iPod Classic 80GB/160GB, Mini ja Nano.

ADAPTADORES DE BASE

Antes de ligar o leitor à base, instale o adaptador na base para que o leitor possa ser devidamente montado.

Seleccionar o adaptador de base correcto
- Para a base iPod incluem-se 4 adaptadores diferentes, conforme indicado na parte posterior do adaptador, adequados para os seguintes iPod:
iPod Touch de 4 GB/8 GB, 20 GB, 40 GB, iPod Photo de 20 GB/30 GB/40 GB/60 GB, iPod Video de 30 GB/60 GB/80 GB, iPod Classic de 80 GB/160 GB, Mini e Nano.

REPRODUZIR IPOD ATRAVÉS DO DC200

1 Retire a protecção superior da base.
2 Introduza o iPod compatível no conector de base.
3 Prima repetidamente **SOURCE** para activar o modo iPod.
- Certifique-se de que ligou o leitor Apple iPod antes de seleccionar a fonte iPod.
- Do contrário, o iPod não será reconhecido.

Notas:
- *Através dos botões (* **|◄◄, ►►|** *e* **VOLUME** *) no DC200, encontram-se disponíveis as seguintes funcionalidades de reprodução: reprodução/pausa, faixa anterior/seguinte, avanço/retrocesso rápidos e alteração de volume.*
- *Os botões (* **|◄◄, ►►|** *e* **VOLUME** *) no DC200 funcionam apenas com reprodução de conteúdos de áudio guardados no leitor ligado à base.*
- *Para percorrer o menu iPod, poderá utilizar os botões* ***iPod MENU, ▲, ▼*** *e* **OK** *no aparelho.*
- *Quando prima* ***iPod MENU*** *no modo iPod, os botões* **◄ ►, ▲, ▼** *e* **OK** *executam primeiro a função de navegação, retrocedo em seguida as funções originais.*
- *Para operações e funcionalidades iPod, consulte o manual do utilizador do seu leitor iPod.*
- *Este sistema não é compatível com a saída de vídeo iPod.*

ALIMENTAÇÃO

Adaptador de corrente
1 Ligue o adaptador fornecido à tomada de CC de **9 V** do aparelho e à tomada eléctrica.

Sugestões úteis: *Para evitar danos no aparelho, utilize apenas o adaptador fornecido!*

A classificação de energia encontra-se na parte de baixo do produto.

MEMÓRIA DE SEGURANÇA AUTO-ALIMENTADA

A memória de segurança auto-alimentada permite que as definições de dia e de hora do despertador e do relógio sejam armazenadas até 10 minutos quando há uma interrupção na alimentação de corrente, por exemplo um corte de corrente CA. O relógio-rádio e a iluminação traseira do monitor serão desligados.
- Se a alimentação de corrente da rede for restabelecida depois dos 10 minutos, o visor indicará:
a hora do relógio a piscar – indica que precisa de voltar a acertar a hora.

FUNCIONAMENTO BÁSICO

Ligar o sistema
- Prima **POWER**.
→ O sistema activa a última fonte seleccionada.

Activar o modo de standby do sistema
- Em qualquer modo de fonte , prima **POWER**.

Brilho da iluminação
Prima **REPEAT ALARM / DNGCRYSTUS CONTROL** uma ou mais vezes.
- É possível ajustar o brilho do visor:
Bright (Brilhante) *→* ***Low (Baixo)*** *→* ***Off (Desligada)*** *→* ***Bright (Brilhante)****.*

PROGRAMAR O RELÓGIO

1 No modo de standby, prima e mantenha premido **PROG/SET TIME** até que os dígitos do relógio se apresentem intermitentes.
2 Mantenha premido ou prima repetidamente **|◄◄ / ►►|** para acertar a ajustar as horas.
3 Prima **PROG/SET TIME** para confirmar.
→ Os dígitos do relógio para os minutos apresentam-se intermitentes.
4 Mantenha premido ou prima repetidamente **|◄◄ / ►►|** para acertar a ajustar os minutos.
5 Prima **PROG/SET TIME** para confirmar.
6 No modo de relógio, prima **ALBUM/PRESET -/+ ◄ / ►** para definir o fuso horário.
7 Para aumentar/diminuir o tamanho do relógio, prima MODE no modo de relógio.

SINTONIZADOR

1 Prima repetidamente **SOURCE** para ligar o rádio (apenas FM).
→ O visor apresenta a frequência de rádio da última banda seleccionada. A estação pré-sintonizada é também apresentada se estiver a ouvir uma pré-sintonia. (Consultar 2)
2 Ajuste o som através dos botões **VOLUME ▲ / ▼**.
3 Para seleccionar estações pré-sintonizadas, prima **ALBUM/PRESET -/+ ◄ / ►** uma ou mais vezes.

SINTONIZAR ESTAÇÕES DE RÁDIO

1 Prima e mantenha premido **|◄◄ / ►►|** até que a frequência comece a ser alterada no visor.
→ Depois de o sistema sintonizar uma estação com um sinal de recepção suficiente, o visor apresenta a respectiva frequência.
- Para sintonizar uma estação com um nível de recepção fraco, prima **|◄◄ / ►►|** de forma breve e repetida até encontrar a recepção ideal.

Para melhorar a recepção (FM):
Abra completamente e posicione a antena flexível para obter a recepção ideal.

GUARDAR E USAR ESTAÇÕES PRÉ-SINTONIZADAS

Pode memorizar até 20 estações de rádio FM na memória.
1 Sintonize a estação pretendida (Consultar "SINTONIZAR ESTAÇÕES DE RÁDIO").
2 Prima **PROG** para activar a programação e, em seguida **ALBUM/PRESET -/+ ◄ / ►** para seleccionar o número da pré-sintonia pretendido.
3 Prima novamente **PROG** para confirmar.
4 Prima **ALBUM/PRESET -/+ ◄ / ►** para ouvir uma estação pré-sintonizada.

Função "Autostore": programação automática
1 Prima e mantenha premido **PROG** durante mais de 2 segundos.
→ As estações de rádio disponíveis são memorizadas automaticamente.

UTILIZAR O ALARME

GERAL
Podem ser programados dois alarmes diferentes. Tal revela-se útil se pretende ser acordado a horas diferentes – por exemplo, durante a semana e aos fins-de-semana – e pode definir diferentes modos de despertar.
- Modo de sintonizador.
- Modo iPod/USB.
- Modo de sons da natureza.
- Modo de avisos sonoros. O alarme de avisos sonoros aumenta a frequência dos avisos em segundos.

PROGRAMAR A HORA E O MODO DO ALARME (Consultar 3)

1 Em qualquer um dos modos, prima e mantenha premidos 1 **ALM** ou 2 **ALM** durante 2 segundos.
→ O ícone **AL1** / **AL2** e os dígitos das horas ficam intermitentes.
2 Mantenha premidos ou prima repetidamente **|◄◄ / ►►|** para acertar e ajustar as horas.
3 Prima 1 **ALM** ou 2 **ALM** para confirmar.
→ O ícone **AL1** / **AL2** e os dígitos dos minutos ficam intermitentes.
4 Mantenha premidos ou prima repetidamente **|◄◄ / ►►|** para acertar e ajustar os minutos.
5 Prima 1 **ALM** ou 2 **ALM** para confirmar.
→ O ícone do modo de alarme actual apresenta-se intermitente.
6 Prima repetidamente **|◄◄ ►►| / SOURCE** para seleccionar o modo de alarme pretendido.
- Para o modo de sons da natureza, prima **ALBUM/PRESET -/+ ◄ / ►** para seleccionar a banda sonora pretendida.
→ A hora programada para o alarme, a fonte ou o alarme de avisos sonoros seleccionado ligam-se automaticamente.

Utilização da conectividade USB

- O DC200 está equipado com uma porta USB, oferecendo a função plug & play, a qual lhe permite reproduzir a partir do seu DC200, música digital e conteúdo falado guardado num dispositivo de armazenamento em massa USB.
- Utilizando um dispositivo de armazenamento em massa USB, poderá também desfrutar de todas as funcionalidades do DC200.

Dispositivos de armazenamento em massa USB compatíveis
Com o sistema DC200, você pode utilizar:
– Memória Flash USB (USB 2.0 ou USB 1.1)
– USB flash player (USB 2.0 ou USB 1.1)
– Um dispositivo USB o qual requeira instalação de driver não é suportado (Windows XP)

Nota:
Para alguns leitores flash USB (ou dispositivos de memória), o conteúdo guardado é gravado utilizando tecnologia de protecção dos direitos de autor. Esse conteúdo protegido não será reproduzido em quaisquer outros dispositivos (tal como este sistema DC200)

Formatos suportados:
– USB ou formato de ficheiro de memória FAT12, FAT16, FAT32 (tamanho sector: 512 - 65,536 bytes)
– taxa de bits MP3 (taxa de dados): 32-320 kbps e taxa de bits variável.
– WMA versão 9 ou mais recente
– Directório aninhando até um máximo de 8 níveis
– Número de álbuns/ pastas: máximo 99
– Número de faixas/títulos: máximo 999
– tag ID3 v2.0 ou mais recente
– Nome do ficheiro em Unicode UTF8 (comprimento máximo: 128 bytes)

Sugestões úteis:
– *Se seleccionou o modo de alarme TUNER, certifique-se de que sintonizou devidamente uma estação antes de desligar o aparelho*
– *Se seleccionou o modo de alarme iPod/USB, certifique-se de que ligou um leitor iPod ou dispositivo USB compatível; caso contrário, o modo de aviso sonoro é seleccionado automaticamente.*
– *Para verificar a definição de hora do alarme para* ***AL1*** *ou* ***AL2****, prima* ***1 ALM*** *ou* ***2 ALM***

DESACTIVAR O ALARME

Existem três formas de desactivar o alarme. A menos que cancele o alarme totalmente, a **ALARM RESET** (Reinício do alarme todas as 24 horas) é activada automaticamente a partir do momento de activação do alarme.

24 HOUR ALARM RESET (Reinício do alarme todas as 24 horas)
Se pretende interromper temporariamente o modo de alarme de imediato, mas manter a mesma definição de alarme para o dia seguinte:
- Prima **POWER** ou **1 ALM / 2 ALM**.

REPEAT ALARM (Repetir o alarme)
O modo de alarme será repetido em intervalos de 9 minutos.
- Durante o alarme, prima **REPEAT ALARM / DNGCRYSTUS CONTROL**.
→ O visor apresenta **AL1** ou **AL2** intermitentes durante a repetição de um alarme.
- Repita, caso o pretenda (até um máximo de 6 vezes).

CANCELAR COMPLETAMENTE O ALARME
- Prima 1 **ALM** ou **AL2** ALM uma ou mais vezes até que desapareçam **AL1** ou **AL2**.

BASE (Consultar 4)
Ao ligar o iPod ao DC200, pode ouvir a música guardada no leitor iPod através dos poderosos altifalantes do aparelho.

LEITORES PORTÁTEIS COMPATÍVEIS
- A maioria dos modelos Apple iPod com conector de base de 30 pinos, tal como se lista a seguir:
iPod Touch de 4 GB/8 GB, 20 GB, 40 GB, iPod Photo de 20 GB/30 GB/40 GB/60 GB, iPod Video de 30 GB/60 GB/80 GB, iPod Classic de 80 GB/160 GB, Mini e Nano.

O sistema não reproduzirá ou suportará o seguinte:
- Álbuns vazios: um álbum vazio é um álbum que não contém ficheiros MP3/WMA, e não será visualizado no visor.
- Os ficheiros de formatos não suportados serão omitidos. Isto significa que por ex. documentos Word .doc ou ficheiros MP3 com extensão .dtf são ignorados e não serão reproduzidos.
- AAC, WAV, PCM. NTFS ficheiros áudio
- Ficheiros WMA protegidos por DRM
- Ficheiros no formato WMA Lossless

REPRODUZIR UM DISPOSITIVO USB DE ARMAZENAMENTO EM MASSA

1 Certifique-se de que o DC200 está ligado à corrente CA.
2 Ligue um dispositivo USB de armazenamento em massa compatível à porta USB do DC200 assinalada com ⭠.
- Se necessário, ligue o dispositivo à porta USB do DC200 através de um cabo USB.
→ O dispositivo liga-se automaticamente.
- Caso tal não aconteça, ligue a alimentação manualmente e volte a ligá-lo.

PROGRAMAR OS NÚMEROS DE FAIXA
1 Prima ■ para parar a reprodução.
2 Prima **PROG** para aceder ao modo de programação.
→ O número do álbum actual apresenta-se intermitente.
3 Prima **|◄◄ / ►►|** para seleccionar um número de álbum.
4 Prima PROG para confirmar.
→ O número da faixa actual apresenta-se intermitente.
5 Prima **|◄◄ / ►►|** para seleccionar um número de faixa.
6 Prima PROG para confirmar.
7 Repita os passos 3 a 6 para seleccionar e guardar todas as faixas pretendidas.
8 Para iniciar a reprodução do seu programa, prima **►II**.

ULIGAR UM DISPOSITIVO EXTERNO

Pode ouvir o som de um dispositivo externo ligado através dos altifalantes do DC200.
1 Prima repetidamente **SOURCE** para seleccionar o modo AUX.
2 Com o cabo AUX-IN fornecido, ligue a tomada **AUX IN** do DC200 a uma saída **AUDIO OUT** ou tomada de auscultadores do equipamento externo (como um leitor de CD ou videogravador).

MANUTENÇÃO

- Instale esta unidade proximo da tomada de CA e onde o cabo de CA possa ser facilmente alcançado.
- O aparelho não deve ser exposto a goteiras ou respingos de água.
- Não exponha a unidade à humidade, chuva, areia ou calor excessivo produzido por equipamentos aquecedores ou luz solar directa.
- Para limpar a sua unidade, utilize um pano macio humedecido ou uma camurça. Não utilize produtos de limpeza, os quais contenham benzina, diluente, etc. uma vez que estes podem danificar a cobertura.
- Quando a ficha de alimentação ou o dispositivo de ligação de um aparelho forem utilizados como dispositivo de desactivação, o dispositivo de desactivação deve estar pronto para ser utilizado de imediato.
- As pilhas (conjunto de pilhas ou pilhas instaladas) não devem ser expostas a calor excessivo, tal como a exposição directa à luz solar, fogo ou situações similares.

RESOLUÇÃO DE PROBLEMAS

Se ocorrer uma falha, verifique primeiro os pontos indicados abaixo, antes de levar a sua unidade para ser reparada.
Se você não poder solucionar o problema seguindo estas sugestões, consulte o seu distribuidor ou centro de assistência.

AVISO: *Você não deverá, sob qualquer circunstâncias, tentar reparar você mesmo a unidade; isto invalidará a garantia. Não abra a unidade porque há risco de choque eléctrico!*

Sem Som
- *O volume não está ajustado*
- Ajuste o VOLUME

Crepitação contínua do som durante a recepção FM
- *Sinal fraco*
- Estenda e posicione a antena rabo de porco

O alarme não funciona
- *Hora para o alarme/ o modo não assume*
- Ver **AJUSTAR O ALARME**
- *Volume muito baixo para o rádio*
- *Aumente o volume*

Funcionamento da base
- *A navegação no menu ou a reprodução de fotografias do leitor que se encontra na base não podem ser efectuadas através dos botões no DC200 ou no respectivo telecomando*
- Os botões no DC200 e respectivo telecomando apenas podem controlar a reprodução de conteúdos áudio. Para navegar no menu, utilize os controlos no leitor que se encontra na base.
- *Alguns botões no DC200 e no respectivo telecomando não possuem funções.*
- *Apenas têm funções os botões (* **►II, ■, |◄◄, ►►|** *e* **VOLUME** *).*

Atenção:
Alta tensão! Não abrir. Corre o risco de sofrer um choque eléctrico. O equipamento não contém nenhuma peça que possa ser reparada pelo utilizador.
Qualquer modificação do produto pode resultar em radiação perigosa de CEM ou outro funcionamento perigoso.
Este produto obedece aos requisitos referentes a interferência de rádio estabelecidos pela União Europeia.

Informação relativa ao ambiente
Foi omitido todo o material de embalagem desnecessário. Fizémos todo o possível por tornar a embalagem fácil de separar em três materiais: cartão (caixa), polistireno expansível (blocos amortecedores) e polietileno (sacos, espuma de protecção).

O seu aparelho consiste em materiais que podem ser recicladas se forem desmontados por uma empresa especializada. Queira observar as regulamenta ções locais relativas à eliminação de materiais de embalagem, pilhas velhas e equipamento obsoleto.

Descartar-se do seu produto velho
O seu produto está concebido e fabricado com materiais e componentes da mais alta qualidade, os quais podem ser reciclados e reutilizados.

O símbolo de um caixote do lixo com rodas e traçado por uma cruz estiver anexado a um produto, isto significa que o produto se encontra coberto pela Directiva Europeia 2002/96/EC

Por favor informe-se sobre o sistema local para a separação e recolha de produtos eléctricos e electrónicos.

Actúe por favor em conformidade com as suas regras locais e, não se desfaça de produtos velhos conjuntamente com os seus desperdícios caseiros. Desfazer-se correctamente do seu produto velho ajudará a evitar consequências potencialmente negativas para o ambiente e saúde humana.

VAROITUS!
Suuri jännite! Älä avaa laitetta. Laitteen avaaminen voi aiheuttaa sähköiskun. Laitteen sisällä ei ole käyttäjän huollettaviksi olevia osia. Laitteen muokkaaminen tai muu vääränlainen käyttö saattavat aiheuttaa vahingollista sähkömagneettista säteilyä.
Sokä mallinumero että valmistusnumero sijaitsevat laitteen pohjassa.

Ympäristön liittyvää informaatiota
Kaikki tarpeton pakkausmateriaali on jätetty pois. Pyrkimyksenämme on ollut saada pakkausmateriaali helposti erotettavaksi kahdeksi materiaaliksi: pahvi (laatikko) ja polyeteeni (pussit, suojaava vaahtomuovi).

Ostamasi laite on valmistettu materiaaleista, jotka voidaan kierrättää, jos sen hajoitus annetaan asiaan erikoistuneen organisaation tehtäväksi. Ota huomioon paikalliset pakkausmateriaalien, tyhjennyneiden paristojen ja vanhojen laitteiden hävittystä koskevat säännökset.

Vanhan tuotteen hävittämine
Tuotteesi on suunniteltu ja valmistettu korkealuokkaisista materiaaleista ja komponenteista, jotka voidaan kierrättää ja käyttää uudell.

Kun tuotteessa on tämä ylivedetyn pyörillä olevan roskakerin symboli, tuote täyttää Euroopan Direktiivin 2002/96/EC.

Ole hyvä ja etsi tieto lähimmästä erillisestä sähköllä toimivien tuotteiden keräysjärjestelmästä.

Toimi paikallisten sääntöjen mukaisesti älläkä hävitä vanhaa tuotetta normaalin kotitalousjätteen joukossa. Tuotteen oikeanlainen hävittäminen auttaa estämään mahdolliset kielteiset vaikutukset ympäristölle ja ihmisten terveydelle.

NOTES

NOTES

NOTES

NOTES

NOTES

Дата изготовления и номер:
Дата изготовления:
Год производства:
Год изготовления:
Год выпуска:
Bes numer/serii:
Bes numer/serii:
Made in China
Made in China
Made in China

1

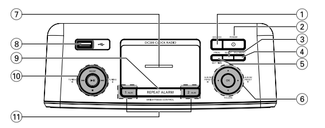

2

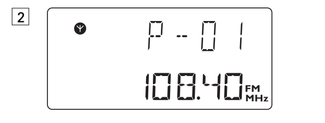

3

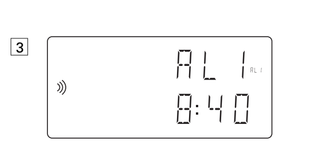

4

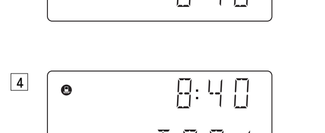

Ελληνικά

Συγχαρητήρια για την αγορά σας και καλώς ορίσατε στη Philips!
Για να επωφεληθείτε πλήρως από την υποστήριξη που προσφέρει η Philips, δείξτε το προϊόν σας στη διεύθυνση: www.philips.com/welcome.

ΠΑΡΕΧΟΜΕΝΑ ΑΣΕΣΣΕΥΑΡ

- 1 X τροφοδοτικό AC/DC 9V με πατατοπίση
  (Όναια της εταιρείας κατασκευής: PHILIPS, αριθμός μοντέλου: AS140-090-Dw,
  εύοδος: 100-240V ~ 50/60Hz 0.7A, έξοδος: 9.0V ⎓1.56A)
- 4 X προσαρμογές βάσης (για διαφορετικούς τύπους iPod)
- 1 καλώδιο AUX-IN

ΚΕΥΜΠΙΑ ΧΕΙΡΙΣΜΟΥ (Δείτε 1)

① **SOURCE**
– για επιλογή λειτουργίας TUNER/iPod/USB/NATURE/AUX

② **POWER**
– για ενεργοποίηση του συστήματος ή για μετάβαση σε λειτουργία αναμονής
– για διακοπή της ενεργού ανάπτυκης για 24 ώρες
– για απενεργοποίηση της λειτουργίας αυτόματης διακοπής λειτουργίας

③ **SLEEP**
– για ενεργοποίηση/απενεργοποίηση της αυτόματης διακοπής λειτουργίας

④ **iPod MENU**
– για είσοδο στο μενού iPod

⑤ **PROG / SET TIME**
– για ενεργοποίηση/επιβεβαίωση της ρύθμισης ώρας

⑥ **▲ / ▼ / ◀ / ▶**
για iPod . . . . . για πλοήγηση σε μενού iPod
ALBUM/PRESET -/+ ◀ / ▶
– για επιλογή προκαθορισμένου ραδιοφωνικού σταθμού
– για επιλογή άλμπομ σε λειτουργία USB
– για επιλογή ιεραρχικής ζώνης σε λειτουργία ρολογιού

VOLUME ▲ / ▼
– για προσαρμογή του επιπέδου της έντασης ήχου

OK
για iPod . . . . . για επιβεβαίωση της επιλογής μενού.

⑦ **Υποδοχή βάσης**
– για σύνδεση του iPod player

⑧ **Υποδοχή USB**
– για σύνδεση εξωτερικής συσκευής μαζικής αποθήκευσης USB

⑨ **REPEAT ALARM / BRIGHTNESS CONTROL**
– για απενεργοποίηση της αφύπνισης για χρονικό διάστημα 9 λεπτών
– για αλλαγή της φωτεινότητας της οθόνης

⑩ **TUNING ◀◀ / ▶▶**:
– για ρύθμιση ώρας ρολογιού/αφύπνισης
– για συντονισμό σε ραδιοφωνικούς σταθμούς
– για επιλογή προηγούμενου/επόμενου κομματιού σε λειτουργία iPod/USB
– για γρήγορη αναζήτηση προς τα εμπρός/πίσω σε λειτουργία iPod/USB

MODE
– για επιλογή διαφορετικών λειτουργιών αναπαραγωγής: π.χ. REPEAT ή SHUFFLE (με τυχαία σειρά).

⏯
– για εκκίνηση/παύση αναπαραγωγής σε λειτουργία iPod/USB

■
– για διακοπή αναπαραγωγής σε λειτουργία iPod/USB

⑪ **1 ALM / 2 ALM**
– για ενεργοποίηση/επιβεβαίωση της ρύθμισης ώρας αφύπνισης 1/αφύπνισης 2
– για εμφάνιση της ώρας αφύπνισης 1/αφύπνισης 2
– για απενεργοποίηση της ώρας αφύπνισης 1/αφύπνισης 2

⑫ **EQ/ESH**
– για εμφάνιση της ώρας ρολογιού/αφύπνισης και της κατάστασης της συσκευής

⑬ **Υποδοχή AUX IN (3.5 mm)**
– για σύνδεση σε εξωτερική πηγή ήχου

⑭ **Υποδοχή POWER**
– υποδοχή για τροφοδοτικό AC/DC 9V

⑮ **Κεραία βαστιαγχι**
– βελτιώνει τη λήψη FM

ΤΡΟΦΟΔΟΣΙΑ ΡΕΥΜΑΤΟΣ

Τροφοδοτικό
1 Συνδέστε το τροφοδοτικό στην υποδοχή **DC 9V** της συσκευής και στην υποδοχή ρεύματος.

Χρήσιμες συμβουλές: Για να μην προκληθεί ζημιά στη συσκευή, χρησιμοποιείτε μόνο το τροφοδοτικό που παρέχεται!

Οι τιμές τροφοδοσίας ρεύματος βρίσκονται στο κάτω μέρος της συσκευής.

ΑΥΤΟΜΑΤΗ ΕΦΕΔΡΙΚΗ ΤΡΟΦΟΔΟΣΙΑ

Η αυτόματη εφεδρική τροφοδοσία αποθηκεύει τις ρυθμίσεις της ημέρας, του ξυπνητηριού και του ρολογιού επί 10 λεπτά στην περίπτωση διακοπής του ρεύματος ή στην αλλάξτε τις μπαταρίες.
Αν η τροφοδοσία ρεύματος επαναλάβει μετά από 10 λεπτά και η οθόνη ενδείξεων εμφανίζει:

- *Την ώρα ρολογιού και αναβοσβήνει - δείχνει πως χρειάζεται να επαναρυθμίσετε την ώρα ρολογιού*

ΒΑΣΙΚΗ ΛΕΙΤΟΥΡΓΙΑ

Ενεργοποίηση του συστήματος
- Πατήστε **POWER**.
  → Το σύστημα θα μεταβεί στην τελευταία επιλεγμένη πηγή.

Μετάβαση του συστήματος σε λειτουργία αναμονής
- Σε οποιαδήποτε λειτουργία πηγής, πατήστε **POWER**.

Φωτεινότητα
Πατήστε **REPEAT ALARM / BRIGHTNESS CONTROL** μία ή περισσότερες φορές.
- Η θωτεινότητα της οθόνης μπορεί να ρυθμιστεί:
  Bright (Φωτεινό) → Low (Χαμηλό) → Off (Απενεργοποίηση) → Bright (Φωτεινό).

ΡΥΘΜΙΣΗ ΤΗΣ ΡΕΛΕΣΤΕΓΚΥ

1 Σε λειτουργία αναμονής, πατήστε και κρατήστε πατημένο το **PROG/SET TIME** μέχρι να αρχίσουν να αναβοσβήνουν τα ψηφία του ρολογιού.
2 Κρατήστε πατημένο το πατήστε επαναλάμβανα τα **◀◀ / ▶▶** για να ρυθμίσετε και να τροποποιήσετε τις ώρες.
3 Πατήστε **PROG/SET TIME** για επιβεβαίωση.
→ Το ψηφίο του ρολογιού για τα λεπτά αναβοσβήνουν.
4 Κρατήστε πατημένο η πατήστε επαναλάμβανα τα **◀◀ / ▶▶** για να ρυθμίσετε και να τροποποιήσετε τα λεπτά.
5 Πατήστε **PROG/SET TIME** για επιβεβαίωση.
6 Σε λειτουργία ρολογιού, πατήστε **ALBUM/PRESET -/+ ◀ / ▶** για να ρυθμίσετε τη ζώνη ώρας στην οποία βρίσκεστε.
7 Για μεγάθυναγλαμπνση της ενδείξης της ώρας, πατήστε **MODE** σε λειτουργία ρολογιού.

TUNER

1 Πατήστε επαναλαμβανόμενα **SOURCE** για ενεργοποίηση του ραδιοφώνου (μένο FM).
→ Η ένδειξη εμφανίζεται τη ραδιοφωνική συχνότητα της επιλεγμένης ζώνης συχνοτήτων. Εάν ακούτε κάποιον προκλεπλγμένο σταθμό, εμφανίζεται επίσης το σταθμός που έχετε προκαθορίσει. (Δείτε 2)
2 Προσαρμόστε τον ήχο χρησιμοποιώντας το κουμπί **VOLUME ▲ / ▼**.
3 Για επιλογή προκπλεγμένων σταθμών, πατήστε **ALBUM/PRESET -/+ ◀ / ▶** μία ή περισσότερες φορά.

ΣΥΝΤΟΝΙΣΜΟΣ ΣΕ ΡΑΔΙΟΦΩΝΙΚΟΥΣ ΣΤΑΘΜΟΥΣ

1 Πατήστε και κρατήστε πατημένο το **◀◀ / ▶▶** μέχρι να αρχίσει να αλλάζει η συχνότητα που εμφανίζεται στην οθόνη.
→ Όταν το σύστημα συντονιστεί σε σταθμό με επαρκή ένταση σήματος, η συχνότητα του εμφανίζεται στην οθόνη.
- Για να ρυθμίσετε ασθενές σήμα λήψης, πατήστε **◀◀ / ▶▶** σύντομα και επαναλάμβανα μέχρι να ενταστεί η καλύτερη δυνατή λήψη.

Για βελτιωμένη λήψη (FM):
Προσαρμόστε πλήρως και τοποθετήστε την κεραία βάστιαγχι για να έχετε την καλύτερη δυνατή λήψη.

ΑΠΟΘΗΚΕΥΣΗ ΚΑΙ ΧΡΗΣΗ ΠΡΟΕΠΙΛΕΓΜΕΝΩΝ ΣΤΑΘΜΩΝ
Μπορείτε να αποθηκεύσετε έως 20 ραδιοφωνικούς σταθμούς FM στη μνήμη του συστήματος.
1 Συντονιστείτε στο σταθμό που θέλετε (δείτε ΣΥΝΤΟΝΙΣΜΟΣ ΣΕ ΡΑΔΙΟΦΩΝΙΚΟΥΣ ΣΤΑΘΜΟΥΣ).
2 Πατήστε **PROG** για να ενεργοποιήσετε τον προγραμματισμό και, στη συνέχεια, πατήστε **ALBUM/PRESET -/+ ◀ / ▶** για να επιλέξετε τον προεπιλεγμένο αριθμό που θέλετε.
3 Πατήστε ξανά PROG για επιβεβαίωση.
4 Πατήστε **ALBUM/PRESET -/+ ◀ / ▶** για να ακούσετε άλλον προεπιλεγμένο σταθμό.

Αυτόματη αποθήκευση: αυτόματος προγραμματισμός
1 Πατήστε και κρατήστε πατημένο το **PROG** για περισσότερο από δύο δευτερόλεπτα.
→ Ξεκινάει αυτόματος ραδιοφωνικού σταθμού θα αποθηκευτούν αυτόματα.

ΧΡΗΣΗ ΤΗΣ ΑΥΠΝΗΣΗΣ

ΓΕΝΙΚΑ
Μπορείτε να ρυθμίσετε δύο διαφορετικές ώρες αφύπνισης. Η επιλογή αυτή μπορεί να σας φανεί χρήσιμη εάν πρέπει να ξυπνήσετε διαφορετική ώρα, π.χ. στη διάρκεια της εβδομάδας και τα Σαββατοκύριακα, ενώ μπορείτε να ρυθμίσετε και διαφορετικές λειτουργίες αφύπνισης:
- Λειτουργία δίκτη.
- Λειτουργία iPod/USB.
- Λειτουργία σε φυσικό ήχο.
- Λειτουργία καλούμενη ραδιοφωνική.

ΑΝΑΠΑΡΑΓΗ ΑΠΟ ΕΝΑ iPOD ΜΕ ΧΡΗΣΗ ΤΟΥ DC200
1 Αφαιρέστε το επάνω κάλυμμα της βάσης;
2 Εφαρμόστε το συμβατό iPod στην υποδοχή βάσης.
3 Πατήστε επαναλάμβανα **SOURCE** για να ενεργοποιήσετε τη λειτουργία iPod.
4 Βεβαιωθείτε ότι έχετε ενεργοποιήσει το Apple iPod πριν επιλέξετε πηγή iPod.
→ Εάν έχετε συνδέσει iPod, στην οθόνη του DC200 θα εμφανιστεί η ένδειξη "iPod".
5 Το συνδεδεμένο iPod player θα αρχίσει αυτόματα την αναπαραγωγή.

Σημειώσεις:
- *Χρησιμοποιώντας το κουμπί* **(◀◀, ▶▶)** *και* ***VOLUME*** *) στο DC200, βεβαιώθετε το παρακάτω χαρακτηριστικά αναπαραγωγής: Αναπαραγωγή/Παύση, επιλογή επόμενου/προηγούμενου κομματιού, γρήγορη αναζήτηση προς τα εμπρός/πίσω και αλλαγή έντασης ήχου.*
- *Το κουμπί* **(◀◀, ▶▶)** *και* ***VOLUME*** *) στο DC200 λειτουργούν μόνο για αναπαραγωγή του τρέχοντα παιχνιδιού που είναι αποθηκευμένο στη συνδεδεμένη στη βάση συσκευή αναπαραγωγής.*
- *Για πλοήγηση στο μενού του iPod μπορείτε να χρησιμοποιήσετε το κουμπί* ***iPod MENU*** *,* ***▲▼*** *και* ***OK*** *ελάτια στη συσκευή.*
- *Όταν πατήσετε το κουμπί* ***iPod MENU*** *σε λειτουργία iPod, τα κουμπιά* ***◀ ▶ ▲ ▼*** *και* ***OK*** *πραγματοποιούν πρώτα λειτουργία πλοήγησης και στη συνέχεια επαναφορά των αρχικών ρυθμίσεων.*
- *Για λεπτομέρεις και χαρακτηριστικά του iPod, ανατρέξτε στο εγχειρίδιο χρήσης του iPod player.*
- *Η συσκευή αυτή δεν υποστηρίζει ή δεν βίντεο από iPod.*

Επίλογη του συστού προσαρμογέα βάσης
- Για τη βάση iPod, συμπεριλαμβάνονται 4 προσαρμογείς βάσης διαφορετικού τύπου, σπως φαίνεται στο πίσω μέρος του προσαρμογέα, για εφαρμογή στα παρακάτω iPod:
  iPod Touch 4GB/8GB, 20GB, 40GB, iPod Photo 20GB/30GB/40GB/60GB, iPod Video 30GB/60GB/80GB, iPod Classic 80GB/160GB, Mini και Nano.

ΧΡΗΣΗ ΣΥΝΔΕΔΕΜΕΝΗΣ USB

- Εάν χρησιμοποιείτε συσκευή μαζικής αποθήκευσης USB, μπορείτε επίσης να αποθηκεύετε άλες τις λειτουργίες του προσφέρει το DC200.

ΣΥΔΕΤΕΣ USB συσκευές μαζικής αποθήκευσης
Με το σύστημα DC200, μπορείτε να χρησιμοποιήσετε:
- USB μνήμη flash (USB 2.0 ή USB1.1)
- Συσκευές αναπαραγωγής USB flash (USB 2.0 ή USB1.1)
- Δεν υποστηρίζεται USB συσκευή που απαιτεί εγκατάσταση προγράμματος οδήγησης (Windows XP).

Σημειώσεις:
Σε ορισμένες συσκευές αναπαραγωγής USB flash (ή συσκευές μνήμης), η ευρωφή των αποθηκευμένων περιεχομένων γίνεται χρήση ειδικής τεχνολογίας για την προστασία των πνευματικών δικαιωμάτων. Δεν θα υπάρχει δυνατότητα αναπαραγωγής προστατευμένων περιεχόμενων αυτού του είδους σε οποιεσδήποτε άλλες συσκευές (όπως το συγκεκριμένο σύστημα DC200)

Υποστηριζόμενες μορφές:
- USB ή μορφή FAT12, FAT16, FAT32 αρχείων μνήμης (μέγεθος τομέα: 512 - 65.536 byte)
- Ρυθμός μετάδοσης δεδομένων ψηφίων MP3 (ρυθμός μετάφορτς δεδομένων): 32-320 Kbps και μεταβλητός ρυθμός μετάδοσης δεδομένων ψηφίων.
- WMA έκδοση 9 ή νεότερη
- Κατάλογος ένθετης μέχρι και 8 επιπέδων
- Αριθμός άλμπομ ή φακέλων: ανώτατο όριο 99
- Αριθμός κομματιών ή τίτλων: ανώτατο όριο 999
- tag έκδοσης 2.0 ή μεταγενέστερης
- Ετικέτα ταυτότητας: Όνομα αρχείου σε μορφή Unicode UTF8 (μέγιστο μήκος: 128 byte)

ΣΥΝΔΕΣΗ ΕΞΟΤΕΡΙΚΗΣ ΣΥΣΚΕΥΗΣ

Μπορείτε να ακούσετε τον ήχο της συνδεδεμένης εξωτερικής συσκευής μέσα από τα ηχεία του DC200.
1 Πατήστε επαναλαμβανόμενα **SOURCE** για να επιλέξετε λειτουργία AUX.
2 Χρησιμοποιήστε το καλώδιο AUX-IN που παράχεται για να συνδέσετε την υποδοχή **AUX IN** του DC200 σε μια υποδοχή **AUDIO OUT** (Αναλογικός) κάτι κ εξωτερικής συσκευής (όπως CD player ή VCR).

ΣΥΝΤΗΡΗΣΗ

- Τοποθετήστε αυτή τη μονάδα κοντά στην πρίζα AC και σε τέτοια θέση ώστε η πρόσβαση στην πρίζα τροφοδοσίας AC να είναι εύκολη.
- Τα μπρελκά αποχάτης της συσκευής είναι εξοπλισμένα με αυτόλαιπανόμενους τριβείς και γι' αυτό δεν πρέπει να λιβδνώνται ή να λπαίνονται.
- Μην ανθίετε τη συσκευή στην υγρασία, τη βροχή, την άμμο ή την υπερβολική θερμότητα άλλων συσκευών ή του απευθείας ηλιακού φωτός.
- Για να καθαρίσετε τη συσκευή, χρησιμοποιείτε ένα υγρό μαλακό πανί ή δέρμα σαμουά. Μην χρησιμοποιείτε προϊόντα καθαρισμού που περέχουν ουσία/ναυμα, διαλυτικά κ.λ.π. διότι μπορεί να κάνουν ζημιά στη συσκευή.
- Όπου το βίσαμα κεντρικής τροφοδοσίας ή ο συζευκτήρας συσκευής χρησιμοποιείται ως συσκευή αποσύνδεσης, η συσκευή αποσύνδεσης θα παραμένει λειτουργική.
- Ως μπαταρίες (και μπαταρίες ή εγκατεστημένες μπαταρίες) δεν πρέπει να εκτίθενται σε υπερβολική θερμότητα όπως ήλιο, φωτιά και παρόμοια.

ΔΟΚ_ΣΤΑΝΤΙΩΝ (Σελ. 4)

Παρακαλούμε η ρυθμίσεις ώρας αφύπνισης ΑΛ1 ή ΑΛ2 και ανιδοποιήσετε τις ενδείξεις "ΟΝ".
- Τα συνδεδεμένο iPod player θα αρχίσει αυτόματα την αναπαραγωγή.

Σημειώσεις:
- *Χρησιμοποιώντας το κουμπί* **(◀◀, ▶▶)** *και* ***VOLUME*** *) στο DC200, βεβαιώθετε το παρακάτω χαρακτηριστικά αναπαραγωγής: Αναπαραγωγή/Παύση, επιλογή επόμενου/προηγούμενου κομματιού, γρήγορη αναζήτηση προς τα εμπρός/πίσω και αλλαγή έντασης ήχου.*
- *Το κουμπί* **(◀◀, ▶▶)** *και* ***VOLUME*** *) στο DC200 λειτουργούν μόνο για αναπαραγωγή του τρέχοντα παιχνιδιού που είναι αποθηκευμένο στη συνδεδεμένη στη βάση συσκευή αναπαραγωγής.*
- *Για πλοήγηση στο μενού του iPod μπορείτε να χρησιμοποιήσετε το κουμπί* ***iPod MENU*** *,* ***▲▼*** *και* ***OK*** *ελάτια στη συσκευή.*
- *Όταν πατήσετε το κουμπί* ***iPod MENU*** *σε λειτουργία iPod, τα κουμπιά* ***◀ ▶ ▲ ▼*** *και* ***OK*** *πραγματοποιούν πρώτα λειτουργία πλοήγησης και στη συνέχεια επαναφορά των αρχικών ρυθμίσεων.*
- *Για λεπτομέρεις και χαρακτηριστικά του iPod, ανατρέξτε στο εγχειρίδιο χρήσης του iPod player.*
- *Η συσκευή αυτή δεν υποστηρίζει ή δεν βίντεο από iPod.*

Русский

Поздравляем с покупкой и приветствуем в клубе Philips!
Для получения максимальной поддержки, предлагаемой Philips, зарегистрируйте Ваше изделие в www.philips.com/welcome.

ВХОДЯЩИЕ В КОМПЛЕКТ ПРИНАДЛЕЖНОСТИ

- 1 X сертифицированный адаптер питания AC/DC 9 В (Наименование: PHILIPS, Модель No.: AS140-090-Dw, Вход: 100-240 В ~ 50/60 Гц 0,7 А, Выход: 9.0 В ⎓1.56А)
- 4 адаптера докстанции (для различных типов iPod)
- 1 X кабель AUX-IN

КНОПКИ УПРАВЛЕНИЯ (См. 1)

① **SOURCE**
– выбор режима TUNER/iPod/USB/NATURE/AUX

② **POWER**
– включение или переключение системы в режим ожидания.
– остановка будильника на 24 часа
– отключение функции таймера выключения

③ **SLEEP**
– отключение/включение функции таймера выключения

④ **iPod MENU**
– вход в меню iPod

⑤ **PROG / SET TIME**
– отключение/включение установки времени

⑥ **▲ / ▼ / ◀ / ▶**
для iPod . . . . . перемещение в меню iPod.
ALBUM/PRESET -/+ ◀ / ▶
– выбор предустановленной радиостанции
– выбор альбома в режиме USB
– в режиме часов выберите часовой пояс
VOLUME ▲ / ▼
– регулировка уровня громкости

OK
для iPod . . . . . подтверждение выбора меню.

⑦ **Разъем докстанции**
– подключение плеера iPod

⑧ **Разъем USB**
– подключение запоминающего устройства USB

⑨ **REPEAT ALARM / BRIGHTNESS CONTROL**
– отключение сигнала будильника на 9 минут
– настройка яркости панели дисплея

⑩ **TUNING ◀◀ / ▶▶**
– установка времени часов/будильника
– настройка на радиостанции
– выбор предыдущей/следующей дорожки в режиме iPod/USB
– быстрый поиск вперед/назад в режиме iPod/USB

MODE(РЕЖИМ)
– выбор различных режимов воспроизведения: напр., REPEAT (Повтор) или SHUFFLE (В случайном порядке).

⏯
– запуск/пауза воспроизведения в режиме iPod/USB

■
– остановка воспроизведения в режиме iPod/USB

⑪ **1 ALM / 2 ALM**
– включение/подтверждение установки времени срабатывания будильника alarm 1/alarm 2
– отображение времени будильника alarm 1/alarm 2
– отключение времени будильника alarm 1/alarm 2

⑫ **DISPLAY**
– показывает текущее время/время сигнала будильника s и отображение состояния устройства

⑬ **AUX IN (3,5 мм)**
для подключения к внешнему аудиоустройству

⑭ **Разъем POWER**
– разъем для адаптера AC/DC 9V

⑮ **Pigtail**
– Гибкая антенна – для улучшения приема сигнала FM

POWER SUPPLY

Адаптер сетевого питания
1 Подключите прилагаемый адаптер питания к разъему **DC 9V** устройства и к штепсельной розетке.

Полезные советы: Во избежание повреждения устройства, используйте только прилагаемый адаптер!

Типовая плата расположена на нижней панели устройства.

ПАМЯТЬ С САМОСТОЯТЕЛЬНЫМ ИСТОЧНИКОМ ПИТАНИЯ

Память с самостоятельным источником питания удобна тем, что она обеспечивает вам возможность хранить ваши установки дня, подачи сигнала и времени часов на протяжении 10 минут в случае прекращения подачи энергии (например, при прекращении подачи энергии переменного тока).
Часы-радио и подавтна полностью отключается.
- Если питание возобновляется через 10 минуты, и дисплей показывает: Мигание времени часов - информирует о том, что необходимо перустановить время часов

ОСНОВНЫЕ ДЕЙСТВИЯ

Включение системы
- Нажмите кнопку **POWER**.
  → Система переключается на прием от последнего выбранного источника.

Переключение системы в режим ожидания
- В режиме любого источника нажмите кнопку **POWER**.

Яркость дисплея
Один или несколько раз нажмите кнопку **REPEAT ALARM / BRIGHTNESS CONTROL**.
- Яркость дисплея может регулироваться:
  Bright (Ярко) → Low (Низкая) → Off (Выкл) → Bright (Ярко) .

ПОДКЛЮЧЕНИЕ ВНЕШНЕГО УСТРОЙСТВА

Через громкоговорители DC200 можно прослушивать подключенное внешнее устройство.
1 Последовательно нажимайте кнопку **SOURCE** для выбора режима AUX.
2 Используйте входящий в комплект кабель **AUX-IN**, чтобы подсоединить разъем AUX IN DC200 к гнезду **AUDIO OUT** (Аудиовыход) или к разъему для наушников внешнего устройства (такого, как проигрыватель CD или видеомагнитофон).

ИНФОРМАЦИЯ ПО ОХРАНЕ ОКРУЖАЮЩЕЙ СРЕДЫ

- Установите устройство надалеко от розетки электропитания таким образом, чтобы вилка находилась в пределах досягаемости.
- Механические части устройства состоят из самосмазывающихся подшипников, оказывать их не следует.
- Берегите устройство от влаги, дождя, песка и чрезвычайной теплоты, вызванной отопительным оборудованием или прямым солнечным светом.
- Чистить устройство следует с помощью мягкой, слегка увлажненной замши. Не пользуйтесь средствами для чистки, содержащими алкоголь, аммиак, бензол или абразивные вещества, т.к. они могут повредить корпус.
- Если шнур питания или штепсель прибора используется для отключения устройства, доступ к розеткам/штепселю должен оставаться свободным.
- Запрещается подвергать батареи (аккумуляторные блок или встроенный аккумулятор) чрезмерному нагреванию, такому как прямые солнечные лучи, огонь и т.п.

ОБЩИЕ СВЕДЕНИЯ

Можно установить два времени сигнала будильника. Это может пригодится, например, если вы просыпаетесь в разное время, например в рабочие дни и на выходные. Можно также установить различные режимы сигнала:
- Режим тюнера.
- Режим iPod/USB.
- Режим звуков природы.
- Зуммер. Такой сигнал зуммера будильника усиливается в течение нескольких секунд.

УСТАНОВКА ВРЕМЕНИ И РЕЖИМА БУДИЛЬНИКА (СМ. 3)

В любом режиме нажмите и удерживайте кнопку **1 ALM** или **2 ALM** в течение двух секунд.
→ Значок **ALL** / **AL2** и цифры значения часов мигают.
2 Несколько раз нажмите кнопку **◀◀ / ▶▶** для установки значения часов.
3 Нажмите кнопку **1 ALM** или **2 ALM** для подтверждения.
→ Значок **AL1** / **AL2** и цифры значений минут мигают.
4 Несколько раз нажмите кнопку **◀◀ / ▶▶** для установки значения минут.
5 Нажмите кнопку **1 ALM** или **2 ALM** для подтверждения.
→ Также мигает значок, соответствующий текущему режиму будильника.
6 Последовательно нажимайте кнопку **◀◀ ▶▶ / SOURCE** для выбора необходимого режима будильника.
- В режиме звуков природы нажмите кнопку **ALBUM/PRESET -/+ ◀ / ▶** для выбора подходящей дорожки звуков природы.
  → В установленном режиме будильника выбранный источник звука или зуммер включается автоматически.

Полезные советы:
- *Если вы выбрали режим ТЮНЕРА, убедитесь перед выключением устройства, что настройка на станцию выполнена правильно.*
- *Если вы выбрали режим iPod/USB, убедитесь, что вы подключили совместимый плеер iPod или устройство USB, иначе режим зуммера будет выбран автоматически.*
- *Для проверки времени будильника AL1 или AL2, нажмите кнопку* ***1 ALM*** *или* ***2 ALM*** *.*

Отключение будильника

Существует три способа отключения будильника. Если не отменять сигнал будильника полностью, параметр **24-hour ALARM RESET** (Ежедневный сброс будильника) будет автоматически активироваться через 59 минут с момента первого выключения сигнала будильника.

24 HOUR ALARM RESET (Ежедневный сброс будильника)
Если необходимо навсегда остановить сигнал будильника, но при этом повторить этот же сигнал на следующий день:
- Нажмите кнопку **REPEAT** или **1 ALM / 2 ALM**.

ПОВТОР СИГНАЛА
При этом сигнал будильника будет повторяться с двенатчиннутыми интервалами.
- Во время звучания сигнала будильника, нажмите кнопку **REPEAT ALARM / BRIGHTNESS CONTROL**.
  → На дисплее отобразится мигающая индикация **AL1** или **AL2** во время повторного сигнала.
- Повтор при необходимости (макс. 6 раз).

ПОЛНОЕ ОТКЛЮЧЕНИЕ БУДИЛЬНИКА
- Один или несколько раз нажмите кнопку **1 ALM** или **2 ALM**, пока **AL1** или **AL2** не исчезнут.

Система не воспроизводит и не подерживает:
- Пустые альбомы: пустой альбом - альбом, не содержащий MP3/WMA-файлы и не отображаемый на дисплее.
- Файлы неподдерживаемых форматов пропускаются. Это означает, что, напр., документы Word или MP3-файлы с расширением .dfl игнорируются и не воспроизводятся
- AAC, WAV, PCM, NTFS аудио файлы
- WMA-файлы с DRM-защитой
- WMA-файлы в формате Lossless

ВЛжжЖ'ЛЬВЕДЕВЛЕ и ЗАЬГЁЛВАуПЕТ нижЖлжВА USB
1 Убедитесь, что DC200 подключен к сети переменного тока.
2 Последовательно нажимайте кнопку SOURCE для выбора режима USB.
3 Подключите совместимое запоминающее устройство USB к порту USB на DC200, маркированному ←/·.
При необходимости, для соединения устройства и порта USB DC200 воспользуйтесь подходящим кабелем.
→ Зарядка устройства начнется автоматически.
- Если питание устройства не включено, включите питание вручную, затем снова подключите его.

жЖГлАБЛЬ'ЛЬВЕДЕВЛЕ и ЗАЬГЁЛВАуПЕТ нижЖлжВА USB
1 Убедитесь, что DC200 подключен к сети переменного тока.
2 Последовательно нажимайте кнопку SOURCE для выбора режима USB.
3 Подключите совместимое запоминающее устройство USB к порту USB на DC200, маркированному ←/·.
При необходимости, для соединения устройства и порта USB DC200 воспользуйтесь подходящим кабелем.
→ Зарядка устройства начнется автоматически.
- Если питание устройства не включено, включите питание вручную, затем снова подключите его.

жЖГлАБЛЬ'ЛЬВЕДЕВЛЕ и ЗАЬГЁЛВАуПЕТ нижЖлжВА USB
1 Убедитесь, что DC200 подключен к сети переменного тока.
2 Последовательно нажимайте кнопку SOURCE для выбора режима USB.
3 Подключите совместимое запоминающее устройство USB к порту USB на DC200, маркированному ←/·.
При необходимости, для соединения устройства и порта USB DC200 воспользуйтесь подходящим кабелем.
→ Зарядка устройства начнется автоматически.
- Если питание устройства не включено, включите питание вручную, затем снова подключите его.
4 Нажмите **PROG** для подтверждения.
5 С помощью **◀◀ / ▶▶** выберите необходимый номер альбома.
6 Нажмите PROG для подтверждения.
7 Повторите шаги 3-6 для сохранения всех необходимых дорожек.
8 Для запуска воспроизведения запрограммированных дорожек нажмите **▶II**.

УСТРАНЕНИЕ НЕИСПРАВНОСТЕЙ

В случае неисправности перед тем, как обратиться в ремонтную мастерскую, проверите приведенные ниже советы. Если вам не удалось устранить неисправность, проконсультируйтесь с вашим дилером или ремонтной мастерской.

ПРЕДУПРЕЖДЕНИЕ: *Не в коем случае не пытайтесь отремонтировать устройство самостоятельно, т.к. это лишит вас гарантии. Не открывайте устройство, т.к. возможет удар электрическим током!*

Нет звукозаписи
- *Проверьте не отрегулирована.*
- *Отрегулируйте громкость.*

Прерывистый треск при приеме диапазона FM
- *Слабый сигнал.*
- *Выпрямите и придвиньте дюймовую антенну.*

Подача сигнала не срабатывает
- *Время подачи сигнала не установлено или не выбран режим подача сигнала.*
- *См. раздел* **УСТАНОВКА ПОДАЧИ СИГНАЛА**
- *Слишком малая громкость для подачи.*
- *Отрегулируйте громкость.*

Функции докстанции
- *Проверьтеиное по меню или воспроизведение фотографий установленного в докстанцию плеера не может производиться с помощью кнопок DC200 или кнопок пульта ДУ DC200.*
- Кнопки DC200 и кнопки на пульте ДУ DC200 служат только для управления воспроизведением аудиозаписей. Для перемещения по меню пользуйтесь кнопками установленного в докстанцию плеера.
- *При этом некоторые кнопки на DC200 и пульте ДУ DC200 не имеют функций.*
- Кнопки (**▶II**, **■**, **◀◀**, **▶▶** и **VOLUME**) выполняют только одну функцию.

Предупреждение

Уважаемый пользователь!
Изделие соответствует требованиям Европейского сообщества по допустимым уровням электромагнитного излучения, предназначению для использования в жилых домах. Если электромагнитное излучение распространяется на расстояние, превышающее расстояние, необходимое для выполнения функций, может возникнуть необходимость в принятии дополнительных мер предосторожности. Электромагнитное излучение может оказывать влияние на такие виды оборудования, как телевизоры, видеомагнитофоны, радиоприемники и компьютеры.
Если после включения и выключения вашего оборудования вы обнаружите, что оно оказывает влияние на другое оборудование, то рекомендуем вам предпринять следующие меры:
Переместите приемную антенну на другое расстояние.
Переместите оборудование относительно приемника.
Подключите оборудование к другой розетке, чтобы оборудование и приемник были подключены к различным электрическим цепям.
Обратитесь за помощью к дилеру или к специалисту по радиотехнике и телевидению.
Philips не несет ответственности за радиопомехи, возникшие в результате использования кабелей, не рекомендованных для подключения к данному оборудованию, или в результате несанкционированных изменений, внесенных в данное оборудование.
Ответственность за соответствие требованиям безопасности, предъявляемым к данному оборудованию, несет только компания, которая осуществляла его продажу.
Вера Волна
Дата выпуска 2007