5103 109 9737.1

Digital Voice Tracer

LFH0662

LFH0667

For product information and support, visit
www.philips.com

EL	Εγχειρίδιο χρήσης
FI	Käyttöopas
PT	Manual do utilizador
RU	Руководство пользователя
SV	Användarhandbok
TR	Kullanım kılavuzu

PHILIPS

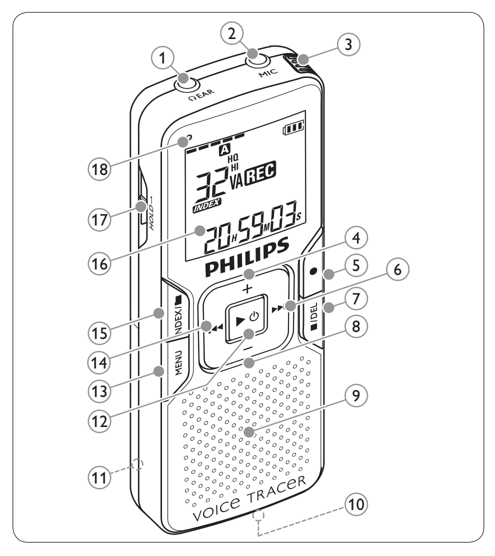

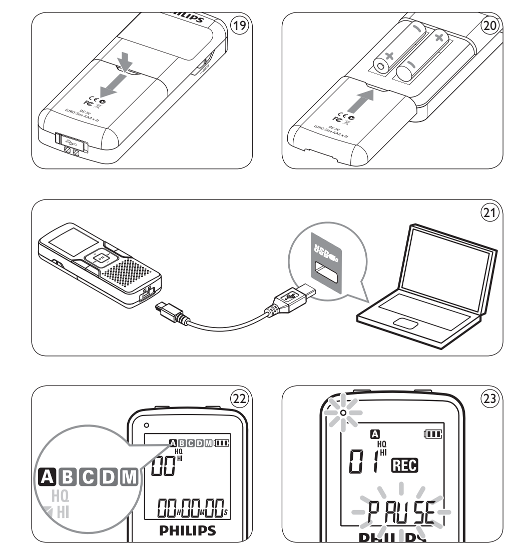

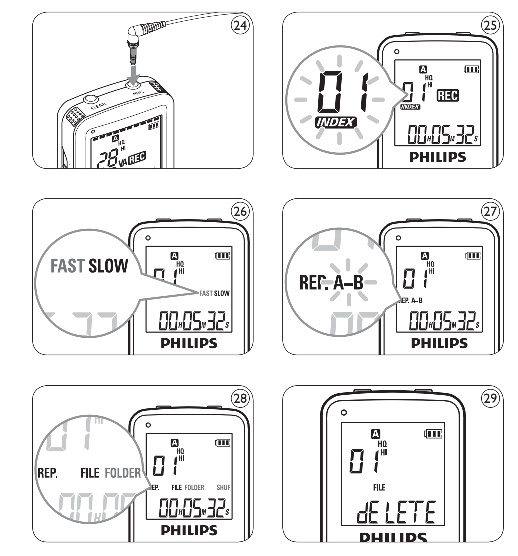

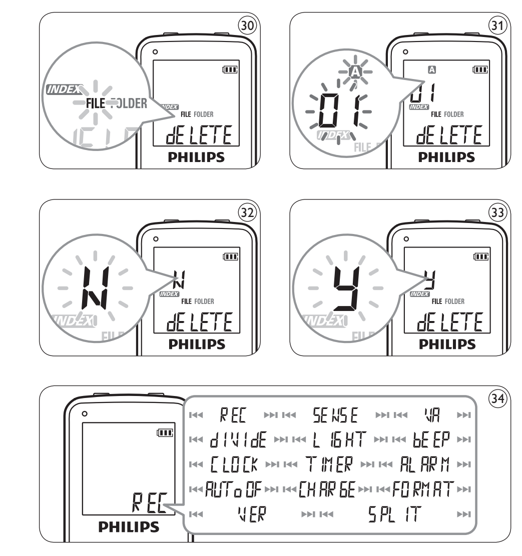

Ελληνικά

1 Καλωσήρθατε

Συγχαρητήρια για την αγορά σας και καλωσήρθατε στη Philips! Για να επωφεληθείτε πλήρως από την υποστήριξη που παρέχει η Philips, επισκεφθείτε την ιστοσελίδα μας για πληροφορίες υποστήριξης, όπως εγχειρίδια χρήστη, λήψη λογισμικού, πληροφορίες σχετικά με την εγγύηση και άλλα: www.philips.com.

1.1 Χαρακτηριστικά προϊόντος

- Εγγραφή στη δημοφιλή μορφή MP3
- Γρήγορη μεταφορά εγγραφών και δεδομένων μέσω σύνδεσης USB 2.0 υψηλής ταχύτητας
- Εγγραφή που ενεργοποιείται με τη φωνή για σημειώσεις hands-free
- Μέγιστη συμβατότητα χάρη στη συσκευή μαζικής αποθήκευσης USB
- Άμεση εγγραφή με ένα πάτημα – από την απενεργοποίηση στη λειτουργία εγγραφής
- Αναπαραγωγή μουσικής σε μορφή MP3 και WMA

2 Σημαντικές πληροφορίες

2.1 Ασφάλεια

- Για την αποφυγή βραχυκυκλώματος, μην εκθέτετε το προϊόν σε βροχή ή νερό.
- Μην εκθέτετε τη συσκευή σε υπερβολικά υψηλή θερμοκρασία από εξοπλισμό θέρμανσης ή άμεση ηλιακή ακτινοβολία.
- Προστατεύετε τα καλώδια από τυχόν σύνθλιψη, ιδιαίτερα στα βύσματα και τα σημεία εξόδου από τη μονάδα.
- Δημιουργείτε εφεδρικά αντίγραφα των αρχείων σας. Η Philips δεν φέρει ευθύνη για τυχόν απώλεια δεδομένων.

2.1.1 Προστασία ακοής

Τηρείτε τις παρακάτω οδηγίες και υποδείξεις όταν χρησιμοποιείτε τα ακουστικά σας:

- Ρυθμίζετε τον ήχο σε κανονική ένταση και χρησιμοποιείτε τα ακουστικά για εύλογο χρονικό διάστημα.
- Απαιτείται ιδιαίτερη προσοχή, ώστε να μην αυξάνετε την ένταση όταν η ακοή σας προσαρμόζεται στην ήδη επιλεγμένη ρύθμιση.
- Μην αυξάνετε την ένταση σε σημείο που να μην ακούτε τι συμβαίνει γύρω σας.
- Απαιτείται ιδιαίτερη προσοχή ή προσωρινή διακοπή της χρήσης σε πιθανώς επικίνδυνες καταστάσεις.
- Μη χρησιμοποιείτε ακουστικά όταν οδηγείτε οχήματα, όταν κάνετε ποδήλατο, σκέιτμπορντ κλπ., διότι υπάρχει κίνδυνος τροχαίων ατυχημάτων. Σε πολλές χώρες η χρήση ακουστικών απαγορεύεται από το νόμο.

Σημαντική πληροφορία (για μοντέλα που διατίθενται με ακουστικά):
Η Philips εγγυάται τη συμμόρφωση της μέγιστης ηχητικής ισχύος των συσκευών αναπαραγωγής ήχου που κατασκευάζει με τις τιμές που καθορίζουν οι αρμόδιες αρχές, με την προϋπόθεση ότι χρησιμοποιούνται τα αυθεντικά μοντέλα ακουστικών. Αν απαιτείται αντικατάσταση των ακουστικών, συνιστάται να επικοινωνήσετε με το κατάστημα λιανικής και να παραγγείλετε ένα μοντέλο της Philips ίδιο με το αυθεντικό.

2.2 Απόρριψη παλαιών προϊόντων

- Το προϊόν αυτό έχει σχεδιαστεί και κατασκευαστεί με υλικά και εξαρτήματα υψηλής ποιότητας, τα οποία μπορούν να ανακυκλωθούν και να χρησιμοποιηθούν ξανά.
- Το σύμβολο ενός τροχήλατου κάδου απορριμμάτων που διαγράφεται με ένα χ υποδηλώνει ότι το προϊόν στο οποίο εμφανίζεται το σύμβολο αυτό καλύπτεται από την Ευρωπαϊκή Οδηγία 2002/96/EC.
- Ενημερωθείτε σχετικά με το τοπικό σύστημα ξεχωριστής συλλογής ηλεκτρικών και ηλεκτρονικών προϊόντων.
- Τηρείτε τους τοπικούς κανονισμούς και μην απορρίπτετε τα παλαιά προϊόντα μαζί με τα κοινά οικιακά απορρίμματα. Η σωστή απόρριψη των παλαιών προϊόντων συνεισφέρει στην αποφυγή πιθανών αρνητικών επιπτώσεων στο περιβάλλον και την ανθρώπινη υγεία.
- Οι μπαταρίες (συμπεριλαμβανομένων των ενσωματωμένων επαναφορτιζόμενων μπαταριών) περιέχουν ουσίες που ενδέχεται να μολύνουν το περιβάλλον. Όλες οι μπαταρίες πρέπει να απορρίπτονται σε καθορισμένο σημείο συλλογής.

3 Το Digital Voice Tracer

(1) Υποδοχή ακουστικών	(12) Ενεργοποίηση/απενεργοποίηση, αναπαραγωγή/παύση, ταχύτητα αναπαραγωγής
(2) Υποδοχή μικροφώνου	(13) Μενού
(3) Ενσωματωμένο μικρόφωνο	(14) Γρήγορη επαναφορά, επιλογή αρχείου, επιλογή μενού
(4) Αύξηση έντασης ήχου	(15) Ευρετήριο, φάκελος, επανάληψη
(5) Ηχογράφηση, παύση, ενεργοποίηση	(16) Οθόνη
(6) Γρήγορη μετακίνηση προς τα εμπρός, επιλογή αρχείου, επιλογή μενού	(17) Διακόπτης λειτουργίας αναμονής
(7) Διακοπή, εμφάνιση, διαγραφή	(18) Ένδειξη ηχογράφησης/αναπαραγωγής
(8) Μείωση έντασης ήχου	
(9) Ηχείο	
(10) Θύρα USB	
(11) Θήκη μπαταριών	

4 Έναρξη χρήσης

4.1 Τοποθέτηση μπαταριών

Το Voice Tracer λειτουργεί με τις επαναφορτιζόμενες μπαταρίες LFH9154 της Philips ή με αλκαλικές μπαταρίες AAA.

1. Σύρετε και ανοίξτε το κάλυμμα των μπαταριών. (19)
2. Τοποθετήστε τις μπαταρίες με τη σωστή πολικότητα, όπως υποδεικνύεται στο σχήμα και, στη συνέχεια, κλείστε το κάλυμμα. (20)

Σημειώσεις

- Μη χρησιμοποιείτε μαζί μπαταρίες διαφορετικού τύπου και/ή μάρκας.
- Αφαιρείτε τις μπαταρίες αν δεν πρόκειται να χρησιμοποιήσετε το Voice Tracer για μεγάλο χρονικό διάστημα. Το Voice Tracer ενδέχεται να υποστεί βλάβη από τυχόν διαρροές των μπαταριών.
- Σε περίπτωση δυσλειτουργίας του Voice Tracer, αφαιρέστε τις μπαταρίες και τοποθετήστε τις ξανά.
- Απενεργοποιείτε τη συσκευή ηχογράφησης πριν από την αντικατάσταση των μπαταριών. Αν αφαιρέσετε τις μπαταρίες ενώ η συσκευή ηχογράφησης βρίσκεται σε λειτουργία, ενδέχεται να καταστραφεί το αρχείο.
- Η ένδειξη μπαταριών αναβοσβήνει όταν οι μπαταρίες είναι σχεδόν άδειες.
- Αν η αντικατάσταση των μπαταριών διαρκέσει περισσότερα από 2 λεπτά, ενδέχεται να απαιτείται ρύθμιση της ώρας.

4.2 Φόρτιση μπαταριών

Οι επαναφορτιζόμενες μπαταρίες LFH9154 της Philips μπορούν να φορτιστούν στο Voice Tracer. Όταν το Voice Tracer είναι συνδεδεμένο σε υπολογιστή, οι επαναφορτιζόμενες μπαταρίες φορτίζονται αυτόματα. Για έναν πλήρη κύκλο επαναφόρτισης απαιτούνται περίπου 2,5 ώρες.

Σημειώσεις

- Δεν είναι δυνατή η φόρτιση άλλων μπαταριών εκτός από τις παρεχόμενες μπαταρίες LFH9154 της Philips.
- Φορτίστε πλήρως τις μπαταρίες πριν από την πρώτη χρήση.
- Ο υπολογιστής πρέπει να είναι ενεργοποιημένος κατά τη φόρτιση των μπαταριών.
- Εάν η ισχύς τροφοδοσίας της θύρας USB του υπολογιστή δεν επαρκεί, απενεργοποιήστε τη λειτουργία φόρτισης (για περισσότερες πληροφορίες, βλ. κεφάλαιο 8) και χρησιμοποιήστε έναν εξωτερικό φορτιστή μπαταριών.

4.3 Ενεργοποίηση/απενεργοποίηση

1. Για να ενεργοποιήσετε τη συσκευή, κρατήστε πατημένο το κουμπί ▶⏻, μέχρι να εμφανιστεί στην οθόνη η ένδειξη **HELLO**.
2. Για να απενεργοποιήσετε τη συσκευή, κρατήστε πατημένο το κουμπί ▶⏻ όταν δεν πραγματοποιείται ηχογράφηση, μέχρι να εμφανιστεί στην οθόνη η ένδειξη **BYE**.

4.4 Λειτουργία αναμονής

Όταν ο διακόπτης **HOLD** (17) βρίσκεται στη θέση αναμονής, όλα τα κουμπιά της συσκευής παραμένουν ανενεργά. Στην οθόνη εμφανίζεται στιγμιαία η ένδειξη *On Hold* και, στη συνέχεια, η οθόνη απενεργοποιείται. Ξεκλειδώστε το Voice Tracer μετακινώντας το διακόπτη **HOLD** στη θέση *απενεργοποίησης*.

4.5 Ρύθμιση ημερομηνίας και ώρας

Κατά την τοποθέτηση των μπαταριών για πρώτη φορά, θα κληθείτε να ρυθμίσετε την ημερομηνία και την ώρα.

1. Στην οθόνη εμφανίζεται η ένδειξη **'CLOCK'**. Πατήστε το κουμπί ▶⏻. Αναβοσβήνει η ένδειξη έτους.
2. Πατήστε το κουμπί ⏮ ή το κουμπί ⏭, για να ρυθμίσετε το έτος.
3. Πατήστε το κουμπί ▶⏻, για να μεταβείτε στη ρύθμιση μήνα.
4. Επαναλάβετε τα βήματα **2** και **3** για να ρυθμίσετε το μήνα, την ημέρα, το σύστημα 12/24ωρης μορφής και την ώρα, με τον ίδιο ακριβώς τρόπο.

Σημείωση
Μπορείτε να αλλάξετε την ημερομηνία και την ώρα ανά πάσα στιγμή, χρησιμοποιώντας το μενού. Βλ. κεφάλαιο 8 για περισσότερες πληροφορίες.

4.6 Πληροφορίες στην οθόνη

- Πατήστε το κουμπί ■/**DEL** όταν δεν πραγματοποιείται ηχογράφηση, για εναλλαγή των πληροφοριών στην οθόνη: συνολικός χρόνος αναπαραγωγής τρέχοντος αρχείου > ώρα > ημερομηνία > υπολειπόμενη διάρκεια ηχογράφησης > διάρκεια ηχογράφησης τρέχοντος αρχείου > ημερομηνία ηχογράφησης τρέχοντος αρχείου.
- Πατήστε παρατεταμένα το κουμπί ▶⏻ κατά την εκτέλεση μιας ηχογράφησης, για να εμφανιστεί η υπολειπόμενη διάρκεια ηχογράφησης.

4.7 Χρήση του Voice Tracer σε συνδυασμό με υπολογιστή

Ως συσκευή αποθήκευσης USB, το Voice Tracer προσφέρει τη δυνατότητα εύκολης αποθήκευσης, δημιουργίας εφεδρικών αντιγράφων και μεταφοράς των αρχείων σας. Η σύνδεση του Voice Tracer με υπολογιστή πραγματοποιείται χρησιμοποιώντας μια σύνδεση USB, χωρίς να απαιτείται η εγκατάσταση ειδικού λογισμικού. Το Voice Tracer αναγνωρίζεται αυτόματα ως αφαιρούμενος δίσκος, με αποτέλεσμα να είναι δυνατή η απλή μεταφορά και απόθεση αρχείων προς και από τη μονάδα. (21)

Σημειώσεις

- Μην αποσυνδέετε το Voice Tracer ενώ πραγματοποιείται μεταφορά αρχείων από και προς τη συσκευή. Κατά τη διάρκεια της μεταφοράς δεδομένων, η ενδεικτική λυχνία ηχογράφησης/αναπαραγωγής (18) αναβοσβήνει με πορτοκαλί χρώμα
- Μην εκτελείτε διαμόρφωση του δίσκου του Voice Tracer σε υπολογιστή.

4.8 Χρήση λογισμικού αναγνώρισης ομιλίας

Μπορείτε να μεταφέρετε ηχογραφήσεις σε έναν υπολογιστή και να τις μετατρέψετε σε κείμενο χρησιμοποιώντας ένα λογισμικό αναγνώρισης ομιλίας, όπως το Dragon NaturallySpeaking. Για περισσότερες πληροφορίες, βλ. εγχειρίδιο χρήστη του λογισμικού αναγνώρισης ομιλίας.

Για βέλτιστη ακρίβεια αναγνώρισης, συνιστάται η ρύθμιση του Digital Voice Tracer σε τρόπο λειτουργίας ηχογράφησης SHQ και της ευαισθησίας ηχογράφησης στο LO (χαμηλό). Βλ. κεφάλαιο 8 για περισσότερες πληροφορίες.

5 Ηχογράφηση

5.1 Ηχογράφηση με το ενσωματωμένο μικρόφωνο

1. Πατήστε το κουμπί **INDEX**/■ όταν δεν πραγματοποιείται ηχογράφηση, για να επιλέξετε τον επιθυμητό φάκελο (22).
2. Πατήστε το κουμπί ●, για να ξεκινήσει η ηχογράφηση. Η ένδειξη ηχογράφησης/αναπαραγωγής (18) ανάβει με κόκκινο χρώμα. Στρέψτε το ενσωματωμένο μικρόφωνο (3) προς την πηγή του ήχου.
3. Για παύση της ηχογράφησης, πατήστε το κουμπί ●. Η ένδειξη ηχογράφησης/αναπαραγωγής αναβοσβήνει και στην οθόνη αναβοσβήνει η ένδειξη **PAUSE** (23). Πατήστε ξανά το κουμπί ●, για να συνεχίσετε την ηχογράφηση.
4. Για να διακόψετε την ηχογράφηση, πατήστε το κουμπί ■/**DEL**.

Σημειώσεις

- Πριν από την έναρξη της ηχογράφησης, ρυθμίστε την επιθυμητή λειτουργία φωνητικής ενεργοποίησης και τον τρόπο λειτουργίας ηχογράφησης (για περισσότερες πληροφορίες, βλ. κεφάλαιο 8).
- Πραγματοποιήστε μια δοκιμαστική ηχογράφηση, για να βεβαιωθείτε ότι είναι σωστές οι ρυθμίσεις του Voice Tracer.
- Πατήστε παρατεταμένα το κουμπί ▶⏻ κατά την εκτέλεση μιας ηχογράφησης, για να εμφανιστεί η υπολειπόμενη διάρκεια ηχογράφησης.
- Πατήστε το κουμπί ⏭ κατά τη διάρκεια της ηχογράφησης, για να δημιουργήσετε ένα νέο αρχείο.
- Ο μέγιστος αριθμός αρχείων σε κάθε φάκελο είναι 99, για συνολική χωρητικότητα 396 αρχείων (99 αρχεία x 4 φάκελους).
- Αν η διάρκεια ηχογράφησης υπερβεί τη διαθέσιμη χωρητικότητα ή συμπληρωθούν 396 αρχεία, τότε η ηχογράφηση διακόπτεται και εμφανίζεται η ένδειξη 'FULL'. Διαγράψτε ορισμένες ηχογραφήσεις ή μεταφέρετέ τις σε υπολογιστή.
- Μην αφαιρείτε τις μπαταρίες κατά την ηχογράφηση. Διαφορετικά, ενδέχεται να προκληθεί βλάβη στη συσκευή ηχογράφησης.
- Αν πρόκειται να πραγματοποιήσετε ηχογράφηση για μεγάλο χρονικό διάστημα, αντικαταστήστε τις μπαταρίες πρωτού ξεκινήσετε.

5.2 Εγγραφή με εξωτερικό μικρόφωνο

Για να εκτελέσετε ηχογράφηση με εξωτερικό μικρόφωνο, συνδέστε το μικρόφωνο στην υποδοχή μικροφώνου και ακολουθήστε τη διαδικασία ηχογράφησης με ενσωματωμένο μικρόφωνο. (24)

5.3 Προσθήκη επισημάνσεων ευρετηρίου

Μπορείτε να χρησιμοποιήσετε τις επισημάνσεις ευρετηρίου, για να επισημάνετε ορισμένα σημεία μιας ηχογράφησης ως σημεία αναφοράς.

1. Πατήστε το κουμπί **INDEX**/■ κατά τη διάρκεια μιας ηχογράφησης, για να προσθέσετε μια επισήμανση ευρετηρίου. Ο αριθμός ευρετηρίου εμφανίζεται για ένα δευτερόλεπτο (25).

Σημειώσεις

- Το εικονίδιο **INDEX** υποδηλώνει ότι η ηχογράφηση περιέχει επισημάνσεις ευρετηρίου.
- Μπορείτε να ορίσετε έως και 32 επισημάνσεις ευρετηρίου ανά αρχείο.

6 Αναπαραγωγή

1. Πατήστε το κουμπί **INDEX**/■ όταν δεν πραγματοποιείται ηχογράφηση, για να επιλέξετε τον επιθυμητό φάκελο.
2. Πατήστε το κουμπί ⏮ ή το κουμπί ⏭ για να επιλέξετε αρχείο για αναπαραγωγή.
3. Πατήστε το κουμπί ▶⏻. Ο χρόνος αναπαραγωγής εμφανίζεται στην οθόνη και ανάβει η πράσινη λυχνία LED (18).
4. Ρυθμίστε την ένταση του ήχου χρησιμοποιώντας τα κουμπιά **+** και **–**.
5. Για να διακόψετε την αναπαραγωγή, πατήστε το κουμπί ■/**DEL**. Στην οθόνη εμφανίζεται ο συνολικός χρόνος αναπαραγωγής του τρέχοντος αρχείου.
6. Πατήστε ξανά το κουμπί ▶⏻, για να συνεχίσετε την αναπαραγωγή από την προηγούμενη θέση.

Σημειώσεις

- Όταν συνδέετε ακουστικά στην υποδοχή **EAR** (1), το ηχείο της συσκευής ηχογράφησης απενεργοποιείται.

Σημειώσεις σχετικά με τη χρήση του Voice Tracer ως συσκευή αναπαραγωγής μουσικής

- Η συσκευή ηχογράφησης υποστηρίζει αρχεία μουσικής σε μορφή .wma και .mp3, τα οποία μπορείτε να μεταφέρετε από υπολογιστή στο φάκελο μουσικής της συσκευής ηχογράφησης. Δεν υποστηρίζονται αρχεία με προστασία κατά της αντιγραφής (ψηφιακή διαχείριση δικαιωμάτων).
- Το Voice Tracer υποστηρίζει έως και δύο επίπεδα φακέλων εντός του φακέλου μουσικής. Κάθε φάκελος μπορεί να περιέχει έως και 199 καταχωρήσεις (αρχεία και φάκελοι).
- Πατήστε το κουμπί ▶⏻, για να ανοίξετε τον επιλεγμένο φάκελο/αρχείο. Πατήστε το κουμπί **INDEX**/■ για να επιστρέψετε στο φάκελο στο αμέσως υψηλότερο επίπεδο.
- Πατήστε το κουμπί ● κατά την αναπαραγωγή μουσικής, για εναλλαγή του τρόπου λειτουργίας του ισοσταθμιστή ήχου (Κανονικός > Classic > Jazz > Rock > Pop > Κανονικός).

6.1 Λειτουργίες αναπαραγωγής

6.1.1 Χαμηλή, υψηλή και κανονική ταχύτητα αναπαραγωγής

Πατήστε παρατεταμένα το κουμπί ▶⏻ για 1 δευτερόλεπτο ή περισσότερο, για εναλλαγή μεταξύ κανονικής, χαμηλής και υψηλής ταχύτητας αναπαραγωγής. (26)

6.1.2 Αναζήτηση

Πατήστε παρατεταμένα το κουμπί ⏮ ή το κουμπί ⏭ κατά τη διάρκεια της αναπαραγωγής, για γρήγορη σάρωση προς τα εμπρός ή προς τα πίσω στο τρέχον αρχείο. Αφήστε το κουμπί, για να συνεχίσετε την αναπαραγωγή στην επιλεγμένη ταχύτητα.

6.1.3 Επαναφορά και μετακίνηση προς τα εμπρός

Πατήστε το κουμπί ⏮ ή το κουμπί ⏭ κατά τη διάρκεια της αναπαραγωγής, για επαναφορά στην αρχή του αρχείου που αναπαράγεται ή μετακίνηση προς τα εμπρός στο επόμενο αρχείο, αντίστοιχα. Αν το αρχείο περιέχει επισημάνσεις ευρετηρίου, η αναπαραγωγή ξεκινά από εκείνο το σημείο.

6.2 Δυνατότητες κατά την αναπαραγωγή

Μπορείτε να ρυθμίσετε το Voice Tracer για επαναλαμβανόμενη ή τυχαία αναπαραγωγή των αρχείων.

6.2.1 Επανάληψη τμήματος

1. Για επανάληψη ή επαναλαμβανόμενη αναπαραγωγή ενός τμήματος, πατήστε το κουμπί **INDEX**/■ στο επιθυμητό αρχικό σημείο. Στην οθόνη αναβοσβήνει η ένδειξη **REP. A – B** (27).
2. Πατήστε ξανά το κουμπί **INDEX**/■ στο επιθυμητό τελικό σημείο. Ξεκινά η επανάληψη του τμήματος.
3. Πατήστε το κουμπί ■/**DEL** για να διακόψετε την αναπαραγωγή ή πατήστε το κουμπί **INDEX**/■ για επιστροφή σε κανονική αναπαραγωγή.

6.2.2 Επανάληψη αρχείου ή φακέλου / τρόπος λειτουργίας τυχαίας αναπαραγωγής

1. Πατήστε παρατεταμένα το κουμπί **INDEX**/■ για 1 δευτερόλεπτο ή περισσότερο κατά τη διάρκεια της αναπαραγωγής, για εναλλαγή μεταξύ των τρόπων λειτουργίας αναπαραγωγής (επανάληψη αρχείου, επανάληψη φακέλου, τυχαία αναπαραγωγή αρχείων φακέλου ή κανονική αναπαραγωγή). (28)

Εικονίδιο	Ερμηνεία
REP. FILE	Συνεχής επανάληψη ενός αρχείου
REP. FOLDER	Συνεχής επανάληψη όλων των αρχείων ενός φακέλου
FOLDER SHUF	Τυχαία αναπαραγωγή όλων των αρχείων μουσικής ενός φακέλου

Σημείωση
Ο τρόπος λειτουργίας τυχαίας αναπαραγωγής είναι διαθέσιμος μόνο στο φάκελο **M** (μουσική).

7 Διαγραφή

1. Πατήστε το κουμπί **INDEX**/■ όταν δεν πραγματοποιείται ηχογράφηση, για να επιλέξετε τον επιθυμητό φάκελο.
2. Πατήστε παρατεταμένα το κουμπί ■/**DEL** για 1 δευτερόλεπτο ή περισσότερο. Στην οθόνη εμφανίζεται η ένδειξη **DELETE** (29).
3. Πατήστε το κουμπί ⏮ ή το κουμπί ⏭, για να ενεργοποιήσετε μια επιλογή διαγραφής: (30)

Εικονίδιο	Ερμηνεία
FILE	Διαγραφή μεμονωμένου αρχείου
FOLDER	Διαγραφή όλων των αρχείων σε ένα φάκελο
INDEX	Διαγραφή όλων των επισημάνσεων ευρετηρίου σε ένα αρχείο

4. Πατήστε το κουμπί ▶⏻.
5. Πατήστε το κουμπί ⏮ ή το κουμπί ⏭, για να επιλέξετε το αρχείο, το φάκελο ή το αρχείο που περιέχει τις επισημάνσεις ευρετηρίου που επιθυμείτε να διαγράψετε (31).
6. Πατήστε ξανά το κουμπί ▶⏻. **N** (Όχι) (32).
7. Πατήστε το κουμπί ⏮ ή το κουμπί ⏭ για να επιλέξετε **Y** (Ναι) (33).
8. Πατήστε το κουμπί ▶⏻ για να επιβεβαιώσετε την επιλογή σας.

Σημείωση
Πραγματοποιείται αυτόματη αντιστοίχηση διαδοχικών αριθμών αρχείων.

8 Προσαρμογή ρυθμίσεων

1. Πατήστε το κουμπί ⚙/**MENU** όταν δεν πραγματοποιείται ηχογράφηση, για να ανοίξετε το μενού.
2. Πατήστε το κουμπί ⏮ ή το κουμπί ⏭, για να επιλέξετε ένα στοιχείο μενού (34).
3. Πατήστε το κουμπί ▶⏻, για να μεταβείτε σε ένα υπομενού.
4. Πατήστε το κουμπί ⏮ ή το κουμπί ⏭, για να τροποποιήσετε μια ρύθμιση.
5. Πατήστε το κουμπί ▶⏻ για να επιβεβαιώσετε την επιλογή σας.
6. Πατήστε το κουμπί ⚙/**MENU** για έξοδο από την τρέχουσα οθόνη ρυθμίσεων.

Μενού	Ρύθμιση	Περιγραφή
REC*	PCM SHQ HQ SP LP SLP	Επιλέξτε μεταξύ διαφορετικών τρόπων λειτουργίας ηχογράφησης συμπεριλαμβανομένων των τρόπων λειτουργίας μη συμπιεσμένης μορφής PCM, SHQ, HQ, SP, LP ή SLP για ακόμη μεγαλύτερη διάρκεια ηχογράφησης. Για λεπτομέρειες σχετικά με τους διαθέσιμους τρόπους λειτουργίας ηχογράφησης και χρόνους ηχογράφησης, βλ. κεφάλαιο 11.
SENSE*	HI LO	Ρύθμιση της ευαισθησίας ηχογράφησης, για αποφυγή εγγραφής θορύβων από το παρασκήνιο και προσαρμογή στο περιβάλλον της ηχογράφησης.
VA*	On Off	Η ηχογράφηση με φωνητική ενεργοποίηση είναι μια λειτουργία που παρέχει ευκολία στην ηχογράφηση χωρίς το πάτημα κουμπιών. Όταν επιλέξετε τη φωνητική ενεργοποίηση, η ηχογράφηση ξεκινά όταν αρχίζετε να μιλάτε. Όταν σταματήσετε να μιλάτε, εκτελείται αυτόματα παύση της ηχογράφησης στη συσκευή, μετά από τρία δευτερόλεπτα, ενώ η ηχογράφηση συνεχίζεται όταν αρχίσετε να μιλάτε ξανά.
DIVIDE*	Off 30 min. 60 min.	Αυτόματη ηχογράφηση σε νέο αρχείο κάθε 30 ή 60 λεπτά κατά τη λειτουργία αυτόματου διαχωρισμού. Με τον τρόπο αυτό, διευκολύνεται η εύρεση, επεξεργασία και αρχειοθέτηση ηχογραφήσεων μεγάλης διάρκειας, όπως συσκέψεις ή διαλέξεις.
LIGHT	On Off	Φωτισμός οθόνης για μερικά δευτερόλεπτα, μετά το πάτημα ενός κουμπιού.
BEEP	On Off	Ηχητικές ειδοποιήσεις κατά τη χρήση των κουμπιών ή σε περίπτωση σφάλματος.
CLOCK	DD:MM:YY 12/24 H HH:MM:SS	Αν έχετε ρυθμίσει την ημερομηνία και την ώρα, τότε οι πληροφορίες ώρας ηχογράφησης αποθηκεύονται αυτόματα μαζί με κάθε αρχείο.
TIMER	Off V	Ρυθμίστε ένα χρονοδιακόπτη για αυτόματη ηχογράφηση. Καθορίστε την ώρα έναρξης, τη διάρκεια ηχογράφησης (30/60/120 minutes/unlimited) και ένα φάκελο.
ALARM	Off b F	Χρήση του Voice Tracer ως φορητό ξυπνητήρι. Επιλέξτε τρόπο λειτουργίας ξυπνητηριού (b = ηχητικό σήμα, F = αναπαραγωγή αρχείου) και καθορίστε την ώρα έναρξης και το αρχείο που επιθυμείτε να αναπαραχθεί.
AUTO OF	5 15	Αυτόματη απενεργοποίηση του Voice Tracer μετά από 5 ή 15 λεπτά αδράνειας.
CHARGE	On Off	Όταν είναι ενεργοποιημένη η λειτουργία φόρτισης, οι επαναφορτιζόμενες μπαταρίες φορτίζονται αυτόματα όταν το Voice Tracer είναι συνδεδεμένο σε υπολογιστή. Για περισσότερες πληροφορίες, βλ. κεφάλαιο 4.2.
FORMAT	Yes No	Διαγραφή όλων των αρχείων στη συσκευή ηχογράφησης. Πριν από τη διαμόρφωση της συσκευής ηχογράφησης, μεταφέρετε τυχόν σημαντικά αρχεία σε έναν υπολογιστή.
VER		Εμφάνιση έκδοσης και ημερομηνίας έκδοσης του υλικολογισμικού.
SPLIT*	Yes No	Διαχωρισμός αρχείου μεγάλου μεγέθους σε δύο ξεχωριστά αρχεία, ώστε να είναι δυνατή η εύκολη αρχειοθέτηση ή μεταφορά τους μέσω ηλεκτρονικού ταχυδρομείου ή η διαγραφή μέρους του αρχείου. Για να διαχωρίσετε ένα αρχείο, εκτελέστε αναπαραγωγή του, διακόψτε τη στο σημείο όπου επιθυμείτε να πραγματοποιηθεί ο διαχωρισμός και, στη συνέχεια, ανοίξτε το μενού **SPLIT**.

* Αυτή η λειτουργία δεν είναι διαθέσιμη στο φάκελο **M** (μουσική).

9 Ενημέρωση υλικολογισμικού

Ο έλεγχος του Voice Tracer πραγματοποιείται από ένα εσωτερικό πρόγραμμα το οποίο ονομάζεται υλικολογισμικό. Ενδέχεται να έχουν διατεθεί στην αγορά νεότερες εκδόσεις υλικολογισμικού, μετά την απόκτηση του Voice Tracer σας.

1. Συνδέστε το Voice Tracer σε υπολογιστή χρησιμοποιώντας το καλώδιο USB που παρέχεται.
2. Κατεβάστε την ενημερωμένη έκδοση υλικολογισμικού για το μοντέλο Voice Tracer που διαθέτετε από την ηλεκτρονική διεύθυνση *www.philips.com* και αποθηκεύστε το αρχείο στο βασικό κατάλογο του Voice Tracer.
3. Αποσυνδέστε το Voice Tracer από τον υπολογιστή. Το υλικολογισμικό ενημερώνεται αυτόματα και όταν ολοκληρωθεί η διαδικασία, το Voice Tracer απενεργοποιείται.

10 Αντιμετώπιση προβλημάτων

Δεν είναι δυνατή η ενεργοποίηση της συσκευής ηχογράφησης
- Ενδέχεται να έχουν εξαντληθεί οι μπαταρίες ή να μην έχουν τοποθετηθεί σωστά. Αντικαταστήστε τις μπαταρίες με καινούριες και βεβαιωθείτε ότι έχουν τοποθετηθεί σωστά.

Δεν είναι δυνατή η ηχογράφηση με τη συσκευή ηχογράφησης
- Η συσκευή ηχογράφησης ενδέχεται να βρίσκεται σε τρόπο λειτουργίας **HOLD**. Σύρετε το διακόπτη **HOLD** στη θέση απενεργοποίησής του.
- Ενδέχεται να έχει συμπληρωθεί ο μέγιστος αριθμός ηχογραφήσεων ή να μην υπάρχει διαθέσιμος χώρος για την ηχογράφηση. Διαγράψτε ορισμένες ηχογραφήσεις ή μεταφέρετε μερικές ηχογραφήσεις σε μια εξωτερική συσκευή.

Δεν ακούγεται ήχος από το ηχείο
- Ενδέχεται να είναι συνδεδεμένα τα ακουστικά. Αποσυνδέστε τα ακουστικά.
- Ο ήχος έχει ρυθμιστεί στη χαμηλότερη ένταση. Ρυθμίστε την ένταση του ήχου.

Δεν είναι δυνατή η αναπαραγωγή ηχογραφήσεων από τη συσκευή
- Η συσκευή ηχογράφησης ενδέχεται να βρίσκεται σε τρόπο λειτουργίας **HOLD**. Σύρετε το διακόπτη **HOLD** στη θέση απενεργοποίησής του.
- Ενδέχεται να έχουν εξαντληθεί οι μπαταρίες ή να μην έχουν τοποθετηθεί σωστά. Αντικαταστήστε τις μπαταρίες με καινούριες και βεβαιωθείτε ότι έχουν τοποθετηθεί σωστά.
- Δεν έχουν πραγματοποιηθεί ηχογραφήσεις. Ελέγξτε τον αριθμό των ηχογραφήσεων.

Δεν είναι δυνατή η διακοπή, η παύση, η αναπαραγωγή ή η ηχογράφηση στη συσκευή
- Η συσκευή ηχογράφησης ενδέχεται να βρίσκεται σε τρόπο λειτουργίας **HOLD**. Σύρετε το διακόπτη **HOLD** στη θέση απενεργοποίησής του.

Δεν ακούγεται ήχος από τα ακουστικά
- Ενδέχεται να μην έχουν συνδεθεί σωστά τα ακουστικά. Συνδέστε σωστά τα ακουστικά.
- Ο ήχος έχει ρυθμιστεί στη χαμηλότερη ένταση. Ρυθμίστε την ένταση του ήχου.

11 Τεχνικά χαρακτηριστικά

- **USB:** mini-USB 2.0 υψηλής ταχύτητας
- **Μικρόφωνο:** 3,5 mm • σύνθετη αντίσταση 2,2 kΩ
- **Ακουστικά:** 3,5 mm • σύνθετη αντίσταση 16 Ω ή υψηλότερη
- **Εικόνα/Οθόνη:** LCD/τμημάτων • Διαγώνιος: 39 mm / 1,5 in.
- **Μικρόφωνο:** Ενσωματωμένο: μονοφωνικό • Εξωτερικό: μονοφωνικά
- **Χωρητικότητα ενσωματωμένης μνήμης:** 2 GB
- **Τύπος ενσωματωμένης μνήμης:** NAND Flash
- **Μορφές ηχογράφησης:** MPEG1 layer 3 (MP3), PCM
- **Τρόποι λειτουργίας ηχογράφησης:** PCM (WAV/μονοφωνικά), SHQ (MP3/μονοφωνικά), HQ (MP3/μονοφωνικά), SP (MP3/μονοφωνικά), LP (MP3/μονοφωνικά), SLP (MP3/μονοφωνικά)
- **Bit rate:** 705,6 kbps (λειτουργία PCM), 192 kbps (λειτουργία SHQ), 64 kbps (λειτουργία HQ), 48 kbps (λειτουργία SP), 32 kbps (λειτουργία LP), 16 kbps (λειτουργία SLP)
- **Χρόνος ηχογράφησης:** 283 ώρες (λειτουργία SLP), 141 ώρες (λειτουργία LP), 94 ώρες (λειτουργία SP), 70 ώρες (λειτουργία HQ), 23 ώρες (λειτουργία SHQ), 6,4 ώρες (λειτουργία PCM)
- **Ρυθμός δειγματοληψίας:** 44.1 kHz (λειτουργία PCM/SHQ), 22 kHz (λειτουργία HQ), 16 kHz (λειτουργία SP/LP/SLP)
- **Αναπαραγωγή μουσικής:** Μορφή συμπίεσης: .mp3, .wma • bit rate αρχείων MP3: 8 – 320 kbps • bit rate αρχείων WMA: 48 – 320 kbps (44 kHz), 64 – 192 kbps (48 kHz), στερεοφωνικό • Χωρίς υποστήριξη DRM
- Ενσωματωμένο, στρόγγυλο δυναμικό ηχείο 30 mm • Ισχύς εξόδου: 110 mW
- **Συνθήκες λειτουργίας:** Θερμοκρασία: 5° – 45° C • Υγρασία: 10% – 90%
- **Τύπος μπαταριών:** δύο αλκαλικές μπαταρίες Philips AAA (LR03 ή R03) ή επαναφορτιζόμενες μπαταρίες LFH9154 της Philips
- **Διάρκεια ζωής μπαταριών (τρόπος λειτουργίας LP):** 50 ώρες
- **Διαστάσεις προϊόντος (Π × Β × Υ):** 40 × 18,4 × 108 mm
- **Βάρος:** 80 g. συμπεριλ. μπαταριών
- **Απαιτήσεις συστήματος υπολογιστή:** Windows 7/Vista/XP/2000, Mac OS X, Linux • Ελεύθερη θύρα USB

Suomi

1 Tervetuloa

Kiitos, että ostit Philips-tuotteen! Jotta saisit mahdollisimman suuren hyödyn Philipsin tuotetuesta, vieraile Internet-sivuillamme, joilta löydät käyttöohjeita, ladattavia ohjelmistoja, takuutietoja ja paljon muuta: www.philips.com.

1.1 Tuotteen ominaisuudet

- Tallenna suosittuun MP3-muotoon.
- Siirrä tallenteita ja tietoja nopealla USB 2.0 -yhteydellä.
- Ääniaktivoitava tallennus mahdollistaa tallennuksen käyttämättä käsiä.
- USB-massamuisti takaa erinomaisen yhteensopivuuden.
- Yhden painikkeen pikatallennus - virrankatkaisutilasta tallennustilaan.
- Nauti MP3- ja WMA-tiedostojen toistosta.

2 Tärkeää

2.1 Turvallisuus

- Oikosulun välttämiseksi älä jätä laitetta sateeseen tai anna sen muuten kastua.
- Älä altista laitetta liialliselle kuumuudelle (lämmityslaite tai suora auringonvalo).
- Suojaa kaapelit litistymiseltä (etenkin pistokkeet ja kaapelien kiinnityskohdat).
- Ota tiedostoista varmuuskopio. Philips ei vastaa mistään tietojen menetyksestä.

2.1.1 Kuuloturvallisuus

Noudata kuulokkeiden käytössä seuraavia ohjeita:

- Kuuntele riittävän hiljaisella äänenvoimakkuudella kohtuullisia aikoja.
- Älä säädä äänenvoimakkuutta heti kovalle vaan anna kuulosi sopeutua äänenvoimakkuuteen.
- Älä käännä äänenvoimakkuutta niin kovalle, ettet kuule ympäristösi ääniä.
- Älä käytä laitetta tai lopeta sen käyttö tilapäisesti mahdollisesti vaarallisissa tilanteissa.
- Älä käytä kuulokkeita, kun ajat moottoriajoneuvolla, pyöräilet, rullalautailet jne., koska se voi aiheuttaa liikennevaaran ja on laitonta monilla alueilla.

Tärkeää (mallit, jotka toimitetaan kuulokkeilla):
Philips takaa, että sen audiosoittimien maksimiäänenvoimakkuus vastaa asianomaisten sääntelyelinten vaatimuksia. Tämä koskee kuitenkin vain pakkauksen mukana toimitettuja, alkuperäisiä kuulokemalleja. Jos kuulokkeet on vaihdettava, suosittelemme, että tilaat jälleenmyyjältäsi alkuperäistä vastaavan Philips-mallin.

2.2 Vanhan tuotteen hävittäminen

- Tuotteiden suunnittelussa ja valmistuksessa on käytetty korkealaatuisia materiaaleja ja osia, jotka voidaan kierrättää ja käyttää uudelleen.
- Kun tuotteessa on yliristattu, pyörillä varustettu roskakorisymboli, tuote vastaa eurooppalaisen direktiivin 2002/96/EY vaatimuksia.
- Ota selvää paikkakuntasi sähkö- ja elektroniikkatuotteiden erillisestä keruujärjestelmästä.
- Toimi paikallisten sääntöjen mukaisesti, äläkä hävitä vanhoja tuotteita tavallisen kotitalousjätteen mukana. Kun vanhat tuotteet hävitetään oikein, se vähentää niiden mahdollisia haitallisia vaikutuksia ympäristöön ja ihmisten terveyteen.
- Paristot (myös sisäänrakennetut uudelleenladattavat paristot) sisältävät aineita, jotka voivat saastuttaa ympäristöä. Kaikki paristot on hävitettävä virallisessa keruupisteessä.

3 Digital Voice Tracer

(1) Kuulokepistoke,	(11) Paristolokero
(2) Mikrofonipistoke	(12) Virtakytkin, Toisto/Tauko, Toistonopeus
(3) Sisäänrakennettu mikrofoni	(13) Valikko
(4) Lisää äänenvoimakkuutta	(14) Nopea taaksepäinkelaus, Tiedoston valinta, Valikon valinta
(5) Äänitä, Tauko, Virta päälle	(15) Indeksi, Kansio, Uudelleenkuuntelu
(6) Nopea eteenpäinkelaus, Tiedoston valinta, Valikon valinta	(16) Näyttö
(7) Pysäytä, Näyttö, Poista	(17) Pitokytkin
(8) Vähennä äänenvoimakkuutta	(18) Äänityksen/Toiston merkkivalo
(9) Kaiutin	
(10) USB-pistoke	

4 Valmistelut

4.1 Paristojen asettaminen

Voice Trackeria voidaan käyttää Philipsin ladattavilla LFH9154-akuilla tai AAA-alkaliparistoilla.

1. Liu'uta paristokansi auki. (19)
2. Aseta paristot napaisuusmerkintöjen suuntaisesti ja sulje kansi. (20)

Huomautukset

- Älä yhdistä erityyppisiä ja/tai erimerkkisiä paristoja ja akkuja.
- Poista paristot, kun et käytä Voice Traceria pitkään aikaan. Vuotavat paristot voivat vahingoittaa Voice Traceria.
- Jos Voice Tracerissa on toimintahäiriö, poista paristot ja aseta ne uudelleen paikalleen.
- Pysäytä äänityslaite ennen paristojen vaihtamista. Jos poistat paristot äänityslaitteen käydessä, tiedosto voi korruptoitua.
- Kun paristot ovat lähes tyhjät, paristojen merkkivalo vilkkuu.
- Jos paristojen vaihto kestää yli 2 minuuttia, aika on ehkä asetettava uudelleen.

4.2 Akkujen lataaminen

Philipsin ladattavat LFH9154-akut voidaan ladata Voice Trackerissa. Ladattavat akut latautuvat automaattisesti, kun Voice Tracker on kytkettynä tietokoneeseen. Täydessä latauskierrossa kestää 2,5 tuntia.

Huomautukset

- Muita kuin mukana toimitettuja Philipsin LFH9154-akkuja ei voi ladata.
- Lataa akut täyteen ennen ensimmäistä käyttöä.
- Tietokoneen virran on oltava kytkettynä, kun lataat akkuja.
- Jos tietokoneen USB-liitännän teho ei riitä, ota lataustoiminto pois käytöstä (katso lisätietoja kappaleesta 8) ja käytä ulkoista akkulaturia.

4.3 Virtakytkin

1. Kytke laitteeseen virta painamalla ▶⏻-painiketta, kunnes näyttöön tulee **HELLO**.
2. Sammuta laite painamalla ▶⏻-painiketta äänityslaitteen ollessa pysähtyneenä, kunnes näyttöön tulee **BYE**.

4.4 Pitotoiminto

Kun **HOLD**-painike (17) on pitoasennossa, kaikki laitteen painikkeet on kytketty pois päältä. *On Hold* näkyy lyhyesti näytössä, ja näyttö kytkeytyy pois päältä. Vapauta Voice Tracer lukituksesta siirtämällä **HOLD**-kytkin *Off* -asentoon.

4.5 Päivän ja ajan asettaminen

Kun asetat paristoja paikalleen ensimmäistä kertaa, sinua kehotetaan asettamaan päivä ja aika.

1. **'CLOCK'** näkyy näytössä. Paina ▶⏻-painiketta. Vuosiosoitin vilkkuu.
2. Paina ⏮- tai ⏭-painiketta vuoden asettamiseksi.
3. Paina ▶⏻-painiketta siirtääksesi asetuksia eteenpäin kuukautta varten.
4. Toista vaiheet **2** ja **3** ja aseta kuukausi, päivä, 12/24-tunnin järjestelmä ja aika samalla tavoin.

Huomautus
Päivä ja aika voidaan muuttaa milloin tahansa käyttämällä valikkoa. Katso lisätietoja kappaleesta 8.

4.6 Näytön tiedot

- Paina ■/**DEL**-painiketta äänityslaitteen ollessa pysähtyneenä, jotta voit asettaa näytön tiedot: nykyisen tiedoston kokonaistoistoaika > aika > päivä > jäljellä oleva äänitysaika > nykyisen tiedoston äänitysaika > nykyisen tiedoston äänityspäivä.
- Paina ▶⏻-painiketta ja pidä sitä painettuna äänityksen aikana jäljellä olevan äänitysajan näyttämiseksi.

4.7 Voice Tracerin käyttö tietokoneen kanssa

Voice Tracer on USB-massamuistilaite, ja tiedostojen tallennus, varmuuskopiointi ja siirto tapahtuvat siten vaivattomasti. Voice Tracer kytketään tietokoneeseen USB-kaapelilla ilman erityisten ohjelmistojen asentamista. Voice Tracer näkyy automaattisesti irrotettavana asemana, joten voit siirtää tiedostoja laitteesta ja laitteeseen vedä- ja pudota-toiminnolla. (21)

Huomautukset

- Älä kytke Voice Traceria irti, kun tiedostoja siirretään laitteesta tai laitteeseen. Tietojensiirto on käynnissä, kun äänityksen/toiston merkkivalo (18) vilkkuu oranssina.
- Älä käytä tietokonetta Voice Tracerin levyaseman alustamiseen.

4.8 Puheentunnistusohjelman käyttäminen

Tallenteet voidaan siirtää tietokoneeseen ja muuntaa tekstiksi puheentunnistusohjelmalla, jollainen on esimerkiksi Dragon NaturallySpeaking. Katso lisätietoja puheentunnistusohjelman käyttöohjeesta.

Parhaan mahdollisen puheentunnistustarkkuuden saat, jos asetat Digital Voice Tracerin SHQ-äänitystilaan ja valitset äänitysherkkyyden asetukseksi matalan LO-asetuksen. Katso lisätietoja kappaleesta 8.

5 Äänitys

5.1 Äänitys sisäänrakennetulla mikrofonilla

1. Paina **INDEX**/■-painiketta äänityslaitteen ollessa pysähtyneenä, jotta voit valita haluamasi kansion (22).
2. Paina ●-painiketta äänityksen aloittamiseksi. Äänityksen/toiston merkkivalo (18) palaa punaisena. Suuntaa sisäänrakennettu mikrofoni (3) kohti äänilähdettä.
3. Keskeytä äänitys painamalla ●-painiketta. Äänityksen/toiston merkkivalo vilkkuu ja **PAUSE** vilkkuu näytössä (23). Paina ●-painiketta uudelleen äänityksen jatkamiseksi.
4. Lopeta äänitys painamalla ■/**DEL**-painiketta.

Huomautukset

- Aseta haluttu ääniaktivointitoiminto ja äänitystila ennen äänityksen aloittamista (katso lisätietoja kappaleesta 8).
- Suorita testiäänitys varmistaaksesi, että Voice Tracerin asetukset ovat oikein.
- Paina ▶⏻-painiketta ja pidä sitä painettuna äänityksen aikana jäljellä olevan äänitysajan näyttämiseksi.
- Paina ⏭-painiketta äänityksen aikana uuden tiedoston luomiseksi.
- Kuhunkin kansioon mahtuu enintään 99 tiedostoa, joten kokonaiskapasiteetti on 396 tiedostoa (99 tiedostoa x 4 kansiota).
- Jos äänitysaika ylittää käytettävissä olevan kapasiteetin tai tiedostoja on 396, äänitys pysähtyy ja näyttöön tulee 'FULL'. Poista muutama äänitys tai siirrä ne tietokoneeseen.
- Älä poista paristoja äänityksen aikana, sillä se voi aiheuttaa äänityslaitteen toimintahäiriön.
- Voice Tracerilla voi äänittää, kun se saa virransyötön tietokoneesta USB-kaapelin kautta, jolloin paristot eivät kulu.

5.2 Äänitys ulkoisella mikrofonilla

Kun äänität ulkoisella mikrofonilla, kytke mikrofoni mikrofonipistokkeeseen ja toimi samoin kuin äänitettäessä sisäänrakennetun mikrofonin tapauksessa. (24)

5.3 Indeksimerkkien lisääminen

Indeksimerkeillä voidaan merkitä joitain äänityksen kohtia viitekohdiksi.

1. Paina **INDEX**/■-painiketta äänityksen aikana indeksimerkin lisäämiseksi. Indeksinumero näkyy näytössä sekunnin (25).

Huomautukset

- **INDEX**-kuvake ilmoittaa, että äänityksessä on indeksimerkkejä.
- Yhteen tiedostoon voi lisätä korkeintaan 32 indeksimerkkiä.

6 Toisto

1. Paina **INDEX**/■ -painiketta äänityslaitteen ollessa pysähtyneenä, jotta voit valita haluamasi kansion.
2. Paina ⏮- tai ⏭-painiketta tiedoston valitsemiseksi toistoa varten.
3. Paina ▶⏻-painiketta. Toistoaika tulee näyttöön, ja vihreä LED-valo (18) syttyy palamaan.
4. Säädä äänenvoimakkuutta **+** ja **–** painikkeilla.
5. Pysäytä toisto painamalla ■/**DEL**-painiketta. Nykyisen tiedoston kokonaistoistoaika tulee näyttöön.
6. Paina ▶⏻-painiketta uudelleen toiston jatkamiseksi edellisestä kohdasta.

Huomautukset

- Kun kuulokkeet on kytketty **EAR**-pistokkeeseen (1), äänityslaitteen kaiutin kytkeytyy pois päältä.

Huomautukset Voice Tracerin käytöstä musiikkisoittimena

- Äänityslaite tukee musiikkitiedostoja, joiden muoto on .wma ja .mp3. Ne voidaan siirtää tietokoneelta äänityslaitteen musiikkikansioon. Laite ei tue tiedostoja, joissa on kopiointisuoja (digitaalisten oikeuksien hallinta).
- Voice Tracerissa voi olla kaksi kansiotasoa yhdessä musiikkikansiossa. Jokaisessa kansiossa voi olla enintään 199 tiedostoa tai kansiota.
- Paina ▶⏻-painiketta valitun kansion/tiedoston avaamiseksi. Paina **INDEX**/■-painiketta palataksesi tasoa korkeampaan kansioon.
- Paina ●-painiketta musiikin toiston aikana vaihtaaksesi taajuuskorjaimen asetusta (Normal > Classic > Jazz > Rock > Pop > Normal).

6.1 Toistotoiminnot

6.1.1 Hidas, nopea ja normaali toisto

Paina ja pidä painettuna ▶⏻-painiketta vähintään 1 sekunti normaalin, hitaan ja nopean toiston vaihtamiseksi. (26)

6.1.2 Haku

Paina ⏮- tai ⏭-painiketta ja pidä sitä alhaalla toiston aikana nykyisen tiedoston nopeaksi kelaamiseksi taakse- tai eteenpäin. Vapauta painike toiston jatkamiseksi valitulla nopeudella.

6.1.3 Taakse- ja eteenpäinkelaus

Paina ⏮- tai ⏭-painiketta toiston aikana soitettavan tiedoston kelaamiseksi alkuun tai kelaa vastaavasti eteenpäin seuraavaan tiedostoon. Jos tiedostossa on indeksimerkkejä, toisto alkaa tästä kohdasta.

6.2 Soitto-ominaisuudet

Voit asettaa Voice Tracerin soittamaan tiedostoja peräkkäin tai satunnaisesti.

6.2.1 Jakson toistaminen

1. Voit kuunnella uudelleen tai toistaa jatkuvasti laulusta halutun jakson painamalla **INDEX**/■-painiketta valitussa aloituskohdassa. **REP. A – B** vilkkuu näytössä (27).
2. Paina **INDEX**/■-painiketta uudestaan valitussa loppukohdassa. Toistojakso alkaa.
3. Paina ■/**DEL**-painiketta toiston pysäyttämiseksi tai paina **INDEX**/■-painiketta palataksesi normaaliin toistoon.

6.2.2 Tiedoston tai kansion toisto / sekoitustila

1. Paina **INDEX**/■-painiketta ja pidä sitä alhaalla vähintään sekunti toiston aikana vaihtaaksesi soittotilan (tiedoston tai kansion jatkuva toisto, sekoitustoisto tai normaali toisto). (28)

Ikon	Merkitys
REP. FILE	Soittaa yhden tiedoston toistuvasti uudelleen
REP. FOLDER	Soittaa kaikki kansion tiedostot toistuvasti uudelleen
FOLDER SHUF	Soittaa kaikki kansion musiikkitiedostot satunnaisjärjestyksessä

Huomautus
Sekoitustila on käytettävissä vain **M** (musiikki)-kansiossa.

7 Poista

1. Paina **INDEX**/■-painiketta äänityslaitteen ollessa pysähtyneenä, jotta voit valita haluamasi kansion.
2. Paina ■/**DEL**-painiketta ja pidä sitä alhaalla vähintään sekunti. **DELETE** tulee näyttöön (29).
3. Paina ⏮- tai ⏭-painiketta poistotoiminnon valitsemiseksi: (30)

Ikon	Merkitys
FILE	Poista yksi tiedosto
FOLDER	Poista kaikki kansion tiedostot
INDEX	Poista tiedoston kaikki indeksimerkit

4. Paina ▶⏻-painiketta.
5. Paina ⏮- tai ⏭-painiketta tiedoston valitsemiseksi, ja indeksimerkit sisältävä kansio tai tiedosto poistetaan (31).
6. Paina uudelleen ▶⏻-painiketta. **N** (Ei) tulee näyttöön (32).
7. Paina ⏮- tai ⏭-painiketta valitaksesi **Y** (Kyllä) (33).
8. Paina ▶⏻-painiketta valinnan vahvistamiseksi.

Huomautus
Peräkkäiset tiedostot numeroidaan uudelleen automaattisesti.

8 Henkilökohtaiset asetukset

1. Paina ⚙/**MENU**-painiketta, kun äänityslaite on pysähtynyt aikana valikon avaamiseksi.
2. Paina ⏮- tai ⏭-painiketta valikkokohdan valitsemiseksi (34).
3. Paina ▶⏻-painiketta alavalikon valitsemiseksi.
4. Paina ⏮- tai ⏭-painiketta asetuksen muuttamiseksi.
5. Paina ▶⏻-painiketta valintasi vahvistamiseksi.
6. Paina ⚙/**MENU**-painiketta poistuaksesi nykyisestä asetusnäytöstä.

Valikko	Setting	Merkitys
REC*	PCM SHQ HQ SP LP SLP	Valittavana on useita äänitystiloja, mukaan lukien pakkaamaton PCM, SHQ, HQ, SP, LP tai SLP pitkiin äänitysaikoihin. Lisätietoja käytettävissä olevista äänitystiloista ja äänitysajoista on kappaleessa 11.
SENSE*	HI LO	Säätää äänitysherkkyyttä äänityksen taustamelun poistamiseksi ja sen mukauttamiseksi äänitysympäristöön.
VA*	On Off	Äänellä aktivoitava äänitys soveltuu hyvin handsfree-äänitykseen. Kun äänellä aktivoitava äänitys on päällä, äänitys alkaa, kun alat puhua. Kun lopetat puhumisen, laite lopettaa äänityksen automaattisesti kolmen sekunnin hiljaisuuden jälkeen ja äänitys jatkuu vasta, kun alat puhua uudelleen.
DIVIDE*	Off 30 min. 60 min.	Automaattinen jako-ominaisuus jakaa tiedoston automaattisesti uuteen tiedostoon 30 tai 60 minuutin välein. Siten kokousten tai luentojen tapaisia pitkiä äänityksiä on paljon helpompi hakea, muokata ja arkistoida.
LIGHT	On Off	Näyttö valaistaan muutamaksi sekunniksi, kun painiketta painetaan.
BEEP	On Off	Äänityslaite antaa äänimerkin painiketoiminnoista tai virheistä.
CLOCK	DD:MM:YY 12/24 H HH:MM:SS	Jos päivä ja aika on asetettu, tiedoston äänitysajan tiedot tallentuvat automaattisesti kuhunkin tiedostoon.
TIMER	Off V	Aseta automaattisen äänityksen ajastin. Määritä alkuaika, äänityksen kesto (30/60/120 minuuttia / rajoittamaton) ja kansio.
ALARM	Off b F	Voice Tracerin käyttö kannettavana herätyskellona. Valitse hälytystila (b = piippaus, F = tiedoston toisto), ja määritä aloitusaika ja soitettava tiedosto.
AUTO OF	5 15	Voice Tracer sammuu automaattisesti, kun sitä ei käytetä 5 tai 15 minuutin jälkeen.
CHARGE	On Off	Kun lataustoiminto on poissa käytöstä, ladattavat akut latautuvat automaattisesti, kun Voice Tracer on kytkettynä tietokoneeseen. Katso lisätietoja kappaleesta 4.2.
FORMAT	Yes No	Poistaa kaikki tiedostot äänityslaitteesta. Siirrä kaikki tärkeät tiedostot tietokoneelle ennen äänityslaitteen formatointia.
VER		Näyttää valmisohjelmistoversion ja julkaisupäivän.
SPLIT*	Yes No	Jakaa ison tiedoston kahteen erilliseen tiedostoon, jotta ne voidaan helposti arkistoida tai lähettää sähköpostitse tai jotta tiedoston osa voidaan poistaa. Jaa tiedosto soittamalla ja pysäyttämällä kohtaan, jossa haluat tiedoston jakaa. Avaa sitten **SPLIT** -valikko.

* Tämä toiminto ei ole käytettävissä M (musiikki)-kansiossa.

9 Laiteohjelmiston päivittäminen

Voice Traceria ohjataan sisäisellä ohjelmalla eli laiteohjelmistolla. Uudempia versioita laiteohjelmistosta on saatettu julkaista sen jälkeen, kun ostit Voice Tracerin.

1. Kytke Voice Tracer tietokoneeseen mukana toimitetulla USB-kaapelilla.
2. Lataa laiteohjelmistolla päivitys Voice Tracer -malliisi Internet-sivuilta *www.philips.com* ja tallenna tiedosto Voice Tracerin juurihakemistoon.
3. Kytke Voice Tracer irti tietokoneesta. Laiteohjelmisto päivittyy automaattisesti. Voice Tracerin virta sammuu itsestään, kun päivitys on valmis.

10 Vianmääritys

Äänityslaite ei kytkeydy päälle
- Paristot voivat olla lopussa tai niitä ei ole asetettu oikein paikalleen. Vaihda paristot uusiin ja tarkista, että paristot on asetettu oikein paikalleen.

Äänityslaite ei äänitä mitään
- Äänityslaite voi olla **HOLD** -tilassa. Liu'uta **HOLD**-kytkin Off-asentoon.
- Äänitysten maksimimäärä on saavutettu tai äänityskapasiteetti on täynnä. Poista joitain äänityksiä tai siirrä äänityksiä ulkoiseen laitteeseen.

Kaiuttimesta ei kuulu mitään
- Kuulokkeet voivat olla kytkettyinä laitteeseen. Poista kuulokkeet.
- Äänenvoimakkuus on kaikkein alhaisimmalla asetuksella. Säädä äänenvoimakkuutta.

Äänityslaite ei toista äänityksiä
- Äänityslaite voi olla **HOLD** -tilassa. Liu'uta **HOLD**-kytkin Off-asentoon.
- Paristot voivat olla lopussa tai niitä ei ole asetettu oikein paikalleen. Vaihda paristot uusiin ja tarkista, että paristot on asetettu oikein paikalleen.
- Mitään ei ole vielä äänitetty. Tarkista äänitysten määrä.

Äänityslaite ei pysähdy, keskeydy, soita tai äänitä
- Äänityslaite voi olla **HOLD**-tilassa. Liu'uta **HOLD**-kytkin Off-asentoon.

Kuulokkeista ei kuulu mitään
- Kuulokkeita ei ole ehkä kytketty laitteeseen oikein. Kytke kuulokkeiden pistoke laitteeseen oikein.
- Äänenvoimakkuus on kaikkein alhaisimmalla asetuksella. Säädä äänenvoimakkuutta.

11 Tekniset tiedot

- **USB:** Erittäin nopea 2.0 mini-USB
- **Mikrofoni:** 3,5 mm • impedanssi 2,2 kΩ
- **Kuulokkeet:** 3,5 mm • impedanssi vähintään 16 Ω
- **Kuva/näyttö:** LCD/segmentoitu • näytön diagonaalinen koko: 39 mm
- **Mikrofoni:** Sisäänrakennettu: mono • Ulkoinen: mono
- **Sisäisen muistikapasiteetti:** 2 Gt
- **Sisäisen muistin tyyppi:** NAND Flash -muisti
- **Tallennusformaatit:** MPEG1 layer 3 (MP3), PCM
- **Tallennustilat:** PCM (WAV/mono), SHQ (MP3/mono), HQ (MP3/mono), SP (MP3/mono), LP (MP3/mono), SLP (MP3/mono)
- **Bittinopeus:** 705,6 kbps (PCM-tila), 192 kbps (SHQ-tila), 64 kbps (HQ-tila), 48 kbps (SP-tila), 32 kbps (LP-tila), 16 kbps (SLP-tila)
- **Tallennusaika:** 283 tuntia (SLP-tila), 141 tuntia (LP-tila), 94 tuntia (SP-tila), 70 tuntia (HQ-tila), 23 tuntia (SHQ-tila), 6,4 tuntia (PCM-tila)
- **Näytenopeus:** 44.1 kHz (PCM/SHQ-tila), 22 kHz (HQ-tila), 16 kHz (SP/LP/SLP-tila)
- **Musiikin toisto:** Pakkausmuoto: .mp3, .wma • MP3-bittisuhteet: 8 – 320 kbps • WMA-bittisuhteet: 48 – 320 kbps (44 kHz), 64 – 192 kbps (48 kHz), stereo • Ei DRM-tukea
- Sisäänrakennettu 30 mm:n pyöreä dynaaminen kaiutin • Teho: 110 mW
- **Käyttöolosuhteet:** Lämpötila: 5 ° – 45 ° C • Kosteus: 10% – 90%
- **Paristotyyppi:** kaksi Philipsin AAA-alkaliparistoa (LR03 tai R03) tai Philipsin ladattavat LFH9154-akut
- **Pariston käyttöikä (LP-tila):** 50 tuntia
- **Tuotteen mitat (L × P × K):** 40 × 18,4 × 108 mm
- **Paino:** 80 g, mukaan lukien paristot
- **Järjestelmävaatimukset:** Windows 7/Vista/XP/2000, Mac OS X, Linux • Vapaa USB-portti

Português

1 Boas-vindas

Parabéns pela sua compra e bem-vindo à Philips! Para tirar o máximo proveito da assistência prestada pela Philips, visite a nossa página na Internet para ficar a conhecer as informações de assistência, como, por exemplo, manuais de utilizador, transferências de software, informações de garantia, entre outras: www.philips.com.

1.1 Destaques do produto

- Grava no popular formato MP3
- Transfira gravações e dados rapidamente através de USB 2.0 de alta velocidade
- Gravação activada por voz para tirar notas sem mãos
- Armazenamento em massa USB garante compatibilidade máxima
- Gravação com um toque instantânea – desde desligar ao modo de gravação
- Desfrute da reprodução de MP3 e WMA

2 Importante

2.1 Segurança

- Para evitar curto-circuitos, não exponha o aparelho à chuva ou água.
- Não exponha o aparelho a calor excessivo causado por equipamento de aquecimento ou luz solar directa.
- Proteja os cabos de serem dobrados, especialmente nas tomadas e no ponto em que saem da unidade.
- Faça cópias de segurança dos ficheiros. A Philips não é responsável por qualquer perda de dados.

2.1.1 Audição segura

Respeite as seguintes indicações quando utilizar auscultadores:

- Fique a ouvir em volumes razoáveis e durante períodos de tempo razoáveis.
- Tenha cuidado para não regular o volume muito alto, uma vez que a audição se vai adaptando.
- Não aumente o volume ao ponto de não conseguir ouvir o que o rodeia.
- Deve ter cuidado ou parar temporariamente de utilizar o aparelho em situações potencialmente perigosas.
- Não utilize auscultadores quando estiver a conduzir um veículo motorizado, a andar de bicicleta ou de skate, etc, pois poderá criar situações de trânsito perigosas e é ilegal em muitas zonas.

Importante (para modelos fornecidos com auscultadores):
A Philips garante a conformidade com o nível sonoro máximo dos seus leitores de áudio de acordo com o determinado pelas entidades reguladoras relevantes, mas apenas com o modelo original de auscultadores fornecido. Se estes auscultadores precisarem de ser substituídos, recomendamos que se dirija a um revendedor para obter um modelo da Philips idêntico ao original.

2.2 Eliminação do aparelho antigo

- O aparelho foi concebido e fabricado com materiais e componentes de alta qualidade que podem ser reciclados e reutilizados.
- Quando um aparelho tiver este símbolo de um caixote com rodas marcado com uma cruz, é porque esse aparelho está abrangido pela Directiva Europeia 2002/96/CE.
- Informe-se acerca do sistema local de recolha de aparelhos eléctricos e electrónicos.
- Actue de acordo com as regulamentações locais e não deite fora os aparelhos antigos juntamente com o lixo doméstico normal. A eliminação correcta dos aparelhos antigos ajudará a impedir eventuais consequências negativas para o meio ambiente e para a saúde pública.
- As pilhas (incluindo as pilhas recarregáveis) contêm substâncias que podem poluir o meio ambiente. Todas as pilhas devem ser eliminadas num ponto de recolha oficial.

3 O seu Digital Voice Tracer

(1) Entrada dos auscultadores	(11) Compartimento das pilhas
(2) Entrada do microfone	(12) Ligar/desligar, Reproduzir/Pausa, Velocidade de reprodução
(3) Microfone incorporado	(13) Menu
(4) Subir volume	(14) Retrocesso rápido, Selecção de ficheiros, Selecção do menu
(5) Gravar, Pausa, Ligar	(15) Índice, Pasta, Repetir
(6) Avanço rápido, Selecção de ficheiros, Selecção do menu	(16) Visor
(7) Parar, Mostrar, Eliminar	(17) Interruptor de suspensão
(8) Descer volume	(18) Indicador de gravação/reprodução
(9) Altifalante	
(10) Entrada USB	

4 Iniciação

4.1 Introdução das pilhas

O Voice Tracer funciona com as pilhas recarregáveis LFH9154 Philips ou com pilhas alcalinas AAA.

1. Deslize a tampa das pilhas para abrir. (19)
2. Coloque as pilhas na polaridade correcta, conforme indicado, e feche a tampa. (20)

Nota

- Não misture pilhas de diferentes tipos e/ou marcas.
- Retire as pilhas quando não pretender utilizar o Voice Tracer por um período de tempo prolongado. As pilhas com fugas podem danificar o Voice Tracer.
- Se o Voice Tracer começar a funcionar mal, retire as pilhas e volte a colocá-las.
- Pare o gravador antes de substituir as pilhas. Retirar as pilhas com o gravador a funcionar pode danificar o ficheiro.
- Quando as pilhas estiverem quase gastas, o indicador das pilhas pisca.
- Se demorar mais de 2 minutos a substituir as pilhas, poderá ser necessário acertar a hora.

4.2 Carregar as pilhas

É possível carregar as pilhas recarregáveis LFH9154 Philips no Voice Tracer. Quando este está ligado a um computador, as pilhas recarregáveis são carregadas automaticamente. Um ciclo de recarga completo demora cerca de 2,5 horas.

Notas

- Não é possível carregar pilhas diferentes das pilhas LFH9154 Philips fornecidas.
- Carregue completamente as pilhas antes da primeira utilização.
- O computador tem de estar ligado para o carregamento das pilhas.
- Se a porta USB do computador não fornecer capacidade de energia suficiente, desactive a função de carregamento (consulte o ponto 8 para mais informações) e utilize um carregador de pilhas externo.

4.3 Ligar/desligar

1. Para ligar, prima o botão ▶⏻ até o visor mostrar **HELLO** (Olá).
2. Para desligar, prima o botão ▶⏻ com o gravador parado até o visor mostrar **BYE** (Adeus).

4.4 Função de suspensão

Quando o interruptor **HOLD** (Suspender) (17) estiver na posição de suspensão, todos os botões do aparelho ficam inactivos. A mensagem *On Hold* (Suspenso) será mostrada durante breves momentos no visor e depois este desliga-se. Desbloqueie o Voice Tracer deslocando o interruptor **HOLD** (Suspender) para a posição *Off*.

4.5 Acertar data e hora

Quando as pilhas forem colocadas pela primeira vez, ser-lhe-á pedido que acerte a data e a hora.

1. **'CLOCK'** (Relógio) é mostrada no visor. Prima o botão ▶⏻. O indicador do ano pisca.
2. Prima o botão ⏮ ou ⏭ para acertar o ano.
3. Prima o botão ▶⏻ para avançar para o acerto do mês.
4. Repita os passos **2** e **3** para continuar a acertar o mês, o dia, o sistema horário de 12/24 horas e a hora da mesma forma.

Notas
A data e a hora podem ser acertadas a qualquer altura utilizando o menu. Consulte o ponto 8 para mais informações.

4.6 Informações no visor

- Prima o botão ■/**DEL** com o gravador parado para fazer a rotação das informações no visor: tempo total de reprodução do ficheiro actual > hora > data > tempo de gravação restante > tempo de gravação do ficheiro actual > data de gravação do ficheiro actual.
- Prima e mantenha premido ▶⏻ durante a gravação para mostrar o tempo de gravação restante.

4.7 Utilizar o Voice Tracer com um computador

Enquanto suporte de armazenamento em massa USB, o Voice Tracer constitui uma forma prática para gravar, fazer cópias de segurança e transportar ficheiros. O Voice Tracer pode ser ligado a um computador através de uma ligação USB e não precisa de nenhum software especial para ser instalado. O Voice Tracer é mostrado automaticamente como uma unidade amovível, permitindo que a transferência de ficheiros de e para a unidade seja feita através do processo de arrastar e largar. (21)

Notas

- Não desligue o Voice Tracer enquanto os ficheiros estiverem a ser transferidos de ou para o aparelho. Os dados ainda podem estar a ser transferidos enquanto a luz indicadora de gravação/reprodução (18) estiver a piscar a laranja.
- Não formate a unidade do Voice Tracer num computador.

4.8 Utilizar software de reconhecimento de voz

As gravações podem ser transferidas para um computador e convertidas em texto utilizando um software de reconhecimento de voz, como o Dragon NaturallySpeaking. Consulte o manual do utilizador do software de reconhecimento de voz para obter mais informações.

Para uma precisão de reconhecimento ideal, recomendamos que coloque o Digital Voice Tracer no modo de gravação SHQ e regule a sensibilidade de gravação em LO (baixa). Consulte o ponto 8 para mais informações.

5 Gravar

5.1 Gravar com o microfone incorporado

1. Prima o botão **INDEX**/■ com o gravador parado para seleccionar a pasta pretendida (22).
2. Prima o botão ● para iniciar a gravação. O indicador de gravação/reprodução (18) acende-se a vermelho. Aponte o microfone incorporado (3) à fonte do som.
3. Para fazer uma pausa na gravação, prima o botão ●. O indicador de gravação/reprodução pisca e a mensagem **PAUSE** (Pausa) é mostrada no visor (23). Prima o botão ● de novo para prosseguir com a gravação.
4. Para parar a gravação, prima o botão ■/**DEL**.

Notas

- Defina a função de activação por voz e o modo de gravação pretendidos antes de iniciar a gravação (consulte o ponto 8 para mais informações).
- Faça uma gravação de teste para garantir que as definições do Voice Tracer estão correctas.
- Prima e mantenha premido ▶⏻ durante a gravação para mostrar o tempo de gravação restante.
- Prima ⏭ durante a gravação para criar um ficheiro novo.
- O número máximo de ficheiros em cada pasta é 99, correspondendo a uma capacidade total de 396 ficheiros (99 ficheiros x 4 pastas).
- Se o tempo de gravação ultrapassar a capacidade disponível ou o número de ficheiros atingir os 396, a gravação pára e a mensagem 'FULL' (Cheio) é mostrada. Elimine algumas gravações ou transfira-as para um computador.
- Não retire as pilhas durante a gravação. Fazê-lo pode causar uma avaria do gravador.
- Se houver a possibilidade de a gravação prolongar-se no tempo, substitua as pilhas antes de iniciar.

5.2 Gravar com um microfone externo

Para gravar com um microfone externo, ligue o microfone à entrada do microfone e siga o mesmo procedimento utilizado para o microfone incorporado. (24)

5.3 Adicionar marcas de índice

As marcas de índice podem ser utilizadas para marcar determinados pontos numa gravação como pontos de referência.

1. Prima o botão **INDEX**/■ durante a gravação para adicionar uma marca de índice. O número de índice é mostrado durante um segundo (25).

Notas

- O ícone **INDEX** indica que a gravação contém marcas de índice.
- Podem ser adicionadas até 32 marcas de índice por ficheiro.

6 Reprodução

1. Prima o botão **INDEX**/■ com o gravador parado para seleccionar a pasta pretendida.
2. Prima o botão ⏮ ou ⏭ para seleccionar o ficheiro a reproduzir.
3. Prima o botão ▶⏻. O tempo de reprodução é mostrado no visor e o LED verde (18) acende-se.
4. Regule o volume com os botões **+** e **–**.
5. Para parar a gravação, prima o botão ■/**DEL**. O tempo total de reprodução do ficheiro actual é mostrado no visor.
6. Prima o botão ▶⏻ de novo para continuar a reprodução a partir da posição anterior.

Notas

- Quando os auscultadores estão ligados à entrada **EAR** (1), o altifalante do gravador fica desligado.

Notas sobre a utilização do Voice Tracer como leitor de música

- O gravador suporta ficheiros de música nos formatos .wma e .mp3 que podem ser transferidos de um computador para a pasta de música do gravador. Os ficheiros com protecção contra cópia (gestão digital de direitos) não são suportados.
- O Voice Tracer suporta até dois níveis de pastas dentro da pasta de música. Cada pasta pode ter até 199 entradas (ficheiros e pastas).
- Prima o botão ▶⏻ para abrir uma pasta ou um ficheiro seleccionado. Prima o botão **INDEX**/■ (Índice) para regressar à pasta do nível acima.
- Prima o botão ● durante a reprodução da música para alterar o modo do equalizador (Normal > Classic > Jazz > Rock > Pop > Normal).

6.1 Funções de reprodução

6.1.1 Reprodução lenta, rápida, normal

Prima e mantenha premido o botão ▶⏻ durante 1 segundo ou mais para alternar entre reprodução normal, lenta e rápida. (26)

6.1.2 Procurar

Prima e mantenha premido o botão ⏮ ou ⏭ durante a reprodução para fazer uma procura a alta velocidade para trás ou para a frente no ficheiro actual. Solte o botão para retomar a reprodução à velocidade seleccionada.

6.1.3 Retroceder e avançar

Prima o botão ⏮ ou ⏭ durante a reprodução para retroceder para o início do ficheiro que está a ser reproduzido ou para avançar para o ficheiro seguinte, respectivamente. Se o ficheiro tiver marcas de índice, a reprodução começa nesse ponto.

6.2 Modos de reprodução

É possível definir o Voice Tracer para reproduzir ficheiros repetida ou aleatoriamente.

6.2.1 Repetir uma sequência

1. Para repetir ou fazer um ciclo de uma sequência numa canção, prima o botão **INDEX**/■ no ponto de início escolhido. **REP. A – B** pisca no visor (27).
2. Prima o botão **INDEX**/■ de novo no ponto de fim escolhido. A sequência de repetição começa.
3. Prima o botão ■/**DEL** para parar a reprodução ou prima o botão **INDEX**/■ para regressar à reprodução normal.

6.2.2 Repetir um ficheiro ou uma pasta / modo aleatório

1. Prima e mantenha premido o botão **INDEX**/■ durante 1 segundo ou mais durante a reprodução para alternar entre modos de reprodução (repetir ficheiro, repetir pasta, reprodução aleatória da pasta ou reprodução normal). (28)

Ícone	Significado
REP. FILE (Rep. ficheiro)	Reproduzir um ficheiro repetidamente
REP. FOLDER (Rep. pasta)	Reproduzir todos os ficheiros numa pasta repetidamente
FOLDER SHUF (Aleatória da pasta)	Reproduzir todos os ficheiros de música numa pasta aleatoriamente

Nota
O modo aleatório só está disponível na pasta **M** (música).

7 Eliminar

1. Prima o botão **INDEX**/■ com o gravador parado para seleccionar a pasta pretendida.
2. Prima e mantenha premido o botão ■/**DEL** durante 1 segundo ou mais. A mensagem **DELETE** (Apagar) é mostrada no visor (29).
3. Prima o botão ⏮ ou ⏭ para seleccionar uma opção de eliminação: (30)

Ícone	Significado
FILE (Ficheiro)	Eliminar um só ficheiro
FOLDER (Pasta)	Eliminar todos os ficheiros de uma pasta
INDEX	Eliminar todas as marcas de índice de um ficheiro

4. Prima o botão ▶⏻.
5. Prima o botão ⏮ ou ⏭ para seleccionar o ficheiro, a pasta ou o ficheiro com as marcas de índice que pretende eliminar (31).
6. Prima o botão ▶⏻ de novo. A mensagem **N** (Não) é mostrada (32).
7. Prima o botão ⏮ ou ⏭ para seleccionar **Y** (Sim) (33).
8. Prima o botão ▶⏻ para confirmar.

Nota
Os números sequenciais dos ficheiros são redefinidos automaticamente.

8 Personalizar as definições

1. Prima o botão ⚙/**MENU** com o gravador parado para abrir o menu.
2. Prima o botão ⏮ ou ⏭ para seleccionar um item de menu (34).
3. Prima o botão ▶⏻ para entrar num submenu.
4. Prima o botão ⏮ ou ⏭ para alterar uma definição.
5. Prima o botão ▶⏻ para confirmar a selecção.
6. Prima o botão ⚙/**MENU** para sair do ecrã de definições em que se encontra.

Menu	Definição	Descrição
REC* (Gravar)	PCM SHQ HQ SP LP SLP	Escolha entre vários modos de gravação, incluindo PCM sem compressão, SHQ, HQ, SP, LP ou SLP para maiores tempos de gravação. Consulte o ponto 11 para mais informações sobre modos de gravação e tempos de gravação disponíveis.
SENSE* (Sensibilidade)	HI (Alta) LO (Baixa)	Regule a sensibilidade da gravação para evitar gravar ruídos de fundo e para se ajustar ao ambiente de gravação.
VA* (Activ. voz)	On Off	A gravação com activação por voz é uma função prática para a gravação mãos-livres. Quando a gravação com activação por voz é activada, a gravação começa quando o utilizador começar a falar. Quando parar de falar, o gravador coloca automaticamente a gravação em pausa após três segundos de silêncio e só a retoma quando começar a falar de novo.
DIVIDE* (Dividir)	Off 30 min. 60 min.	A função de divisão automática grava automaticamente um novo ficheiro a cada 30 ou 60 minutos. Desta forma, é muito mais fácil localizar, editar e arquivar gravações de grande duração, como por exemplo de reuniões ou dissertações.
LIGHT (Luz)	On Off	O visor fica aceso durante alguns segundos quando um botão é premido.
BEEP (Sinal)	On Off	O gravador emite um sinal sonoro que indica operações de botões ou erros.
CLOCK (Relógio)	DD:MM:YY 12/24 H HH:MM:SS	Se a data e a hora estiverem definidas, esta informação é guardada automaticamente em cada ficheiro que é gravado.
TIMER (Temporizador)	Off V	Defina um temporizador para gravar automaticamente. Especifique a hora de início, a duração da gravação (30/60/120 minutos/sem limite) e uma pasta.
ALARM (Alarme)	Off b F	Utilize o Voice Tracer como despertador móvel. Escolha o modo de alarme (b = sinal sonoro, F = reprodução de ficheiro) e especifique a hora de início e o ficheiro a ser reproduzido.
AUTO OF	5 15	O Voice Tracer desliga-se automaticamente após 5 ou 15 minutos de inactividade.
CHARGE	On Off	Quando a função de recarga está activada, as pilhas recarregáveis são carregadas automaticamente se o Voice Tracer estiver ligado a um computador. Consulte o ponto 4.2 para mais informações.
FORMAT (Formatar)	Yes (Sim) No (Não)	Elimine todos os ficheiros do gravador. Transfira os ficheiros importantes para um computador antes de formatar o gravador.
VER (Versão)		Apresenta a versão do firmware e a data de edição.
SPLIT* (Dividir)	Yes (Sim) No (Não)	Dividir um ficheiro grande em dois ficheiros separados, de forma a que possam ser facilmente arquivados ou transferidos por correio electrónico, ou a que parte de um ficheiro possa ser eliminada. Para dividir um ficheiro, inicie a reprodução e pare no ponto em que pretende fazer a divisão e abra o menu **SPLIT** (Dividir).

* Esta função não está disponível na pasta **M** (música).

9 Actualizar o firmware

O Voice Tracer é controlado por um programa interno denominado firmware. É possível que tenham sido lançadas novas versões do firmware depois de ter adquirido o Voice Tracer.

1. Ligue o Voice Tracer a um computador com o cabo USB fornecido.
2. Transfira a actualização do firmware para o seu modelo de Voice Tracer a partir de *www.philips.com* e grave o ficheiro no directório de raiz do Voice Tracer.
3. Desligue o Voice Tracer do computador. O firmware é actualizado automaticamente e quando terminar o Voice Tracer desliga-se.

10 Resolução de problemas

O meu gravador não liga
- As pilhas podem estar gastas ou não estar correctamente colocadas. Substitua as pilhas gastas por umas novas e verifique se as pilhas novas estão correctamente colocadas.

O meu gravador não grava nada
- O gravador pode estar no modo **HOLD** (Suspender). Deslize o interruptor **HOLD** (Suspender) para a posição Off.
- O número máximo de gravações pode ter sido atingido ou a capacidade de gravação pode estar cheia. Elimine algumas gravações ou transfira gravações para um dispositivo externo.

Não consigo ouvir nada do altifalante
- Os auscultadores podem estar ligados. Retire os auscultadores.
- O volume está no nível mais baixo. Regule o volume.

O meu gravador não reproduz gravações
- O gravador pode estar no modo **HOLD** (Suspender). Deslize o interruptor **HOLD** (Suspender) para a posição Off.
- As pilhas podem estar gastas ou não estar correctamente colocadas. Substitua as pilhas gastas por umas novas e verifique se as pilhas novas estão correctamente colocadas.
- Ainda nada foi gravado. Verifique o número de gravações.

Não consigo parar, fazer pausa, reproduzir ou gravar com o meu gravador
- O gravador pode estar no modo **HOLD** (Suspender). Deslize o interruptor **HOLD** (Suspender) para a posição Off.

Não consigo ouvir nada através dos auscultadores
- Os auscultadores podem não estar correctamente ligados. Ligue correctamente os auscultadores.
- O volume está no nível mais baixo. Regule o volume.

11 Características técnicas

- **USB:** Mini-USB 2.0 de alta velocidade
- **Microfone:** 3,5 mm • impedância de 2,2 kΩ
- **Auscultador:** 3,5 mm • impedância de 16 Ω ou mais
- **Visor:** LCD/segmentado • tamanho do ecrã na diagonal: 39 mm
- **Microfone:** Incorporado: mono • Externo: mono
- **Capacidade da memória incorporada:** 2 GB
- **Tipo de memória incorporada:** NAND Flash
- **Formatos de gravação:** MPEG1 nível 3 (MP3), PCM
- **Modos de gravação:** PCM (WAV/mono), SHQ (MP3/mono), HQ (MP3/mono), SP (MP3/mono), LP (MP3/mono), SLP (MP3/mono)
- **Taxa de bits:** 1411 kbps (modo PCM), 192 kbps (modo SHQ), 64 kbps (modo HQ), 48 kbps (modo SP), 32 kbps (modo LP), 16 kbps (modo SLP)
- **Tempo de gravação:** 283 horas (modo SLP), 141 horas (modo LP), 94 horas (modo SP), 70 horas (modo HQ), 23 horas (modo SHQ), 6,4 horas (modo PCM)
- **Taxa de amostragem:** 44.1 kHz (modo PCM/SHQ), 22 kHz (modo HQ), 16 kHz (modo SP/LP/SLP)
- **Reprodução de música:** Formato de compressão: .mp3, .wma • Taxa de bits MP3: 8 – 320 kbps • Taxa de bits WMA: 48 – 320 kbps (44 kHz), 64 – 192 kbps (48 kHz), estéreo • Sem suporte DRM
- **Altifalante:** dinâmico redondo de 30 mm incorporado • potência de saída: 110 mW
- **Condições de funcionamento:** Temperatura: 5° – 45° C • Humidade: 10% – 90%
- **Tipo de pilhas:** duas pilhas AAA alcalinas Philips (LR03 ou R03) ou pilhas recarregáveis LFH9154 Philips
- **Duração das pilhas (Modo LP):** 50 horas
- **Dimensões do aparelho (L × P × A):** 40 × 18,4 × 108 mm
- **Peso:** 80 g incluindo pilhas
- **Requisitos do sistema:** Windows 7/Vista/XP/2000, Mac OS X, Linux • Porta USB livre

Русский

1 Добро пожаловать

Поздравляем с покупкой и приветствуем вас в мире Philips! Чтобы более эффективно пользоваться поддержкой компании Philips, посетите веб-узел www.philips.com, содержащий руководства пользователей, загружаемые программные продукты, информацию о гарантийных обязательствах и другие сведения.

1.1 Основные возможности продукта
- Делайте записи в популярном формате MP3.
- Быстро передавайте записи и данные, используя высокоскоростной протокол USB 2.0.
- Режим голосового управления записью освободит ваши руки.
- Полностью совместимый внешний USB-накопитель.
- Мгновенная запись одним нажатием кнопки – переход из выключенного состояния в режим записи.
- Возможность воспроизведения музыкальных файлов в форматах MP3 и WMA.

2 Важные сведения

2.1 Для безопасного и правильного использования
- Во избежание коротких замыканий не подвергайте изделие воздействию влаги, избегайте его попадания под дождь.
- Берегите продукт от сильного нагрева, вызванного воздействием прямых солнечных лучей или соседством с нагревательными приборами.
- Не допускайте защемления кабелей, особенно около вилок и в месте выхода из устройства.
- Архивируйте свои файлы. Компания Philips не несет ответственности за потерю данных.

2.1.1 Защита органов слуха

При использовании наушников соблюдайте следующие правила.
- Осуществляйте прослушивание с умеренной громкостью и в течение разумных периодов времени.
- Не устанавливайте чрезмерно высокий уровень громкости.
- Не устанавливайте уровень громкости, мешающий слышать окружающие звуки.
- В потенциально опасных ситуациях необходимо использовать наушники с осторожностью или временно отказаться от их использования.
- Не пользуйтесь наушниками при управлении механическими транспортными средствами или велосипедами, а также при езде на скейтах и т. п.: это может стать причиной ДТП и противоречит законодательству многих стран и регионов.

Внимание (для моделей, оснащенных наушниками)

При условии использования оригинальных наушников, поставляемых в комплекте с устройством, компания Philips гарантирует соответствие максимальной громкости звука аудиопроигрывателя требованиям соответствующих нормативов. При необходимости замены оригинальных наушников рекомендуется заказать в торговой сети модель наушников Philips, идентичную исходной.

2.2 Утилизация старых продуктов
- Данный продукт произведен с использованием высококачественных материалов и компонентов, которые могут быть переработаны и использованы повторно.
- Продукты, помеченные этим значком мусорной корзины на колесах, соответствуют европейской директиве 2002/96/EC.
- Ознакомьтесь с действующими в вашем регионе программами по сбору электрических и электронных продуктов.
- При утилизации продукта действуйте в соответствии с местным законодательством. Не выбрасывайте данный продукт вместе с бытовым мусором. Надлежащая утилизация старых продуктов предотвращает вредные последствия для окружающей среды и здоровья людей.
- Батареи (включая встроенные аккумуляторы) содержат вещества, которые загрязняют окружающую среду. Все батареи должны сдаваться в официальные пункты сбора и утилизации.

3 Digital Voice Tracer

(1) Разъем для подключения наушников
(2) Разъем для подключения микрофона
(3) Встроенный микрофон
(4) Увеличение громкости
(5) Запись, пауза, включение
(6) Быстрая перемотка вперед, выбор файла, выбор меню
(7) Остановка, отображение, удаление
(8) Уменьшение громкости
(9) Динамик
(10) Разъем USB
(11) Отсек для батарей
(12) Включение/отключение, воспроизведение/пауза, скорость воспроизведения
(13) Меню
(14) Быстрая перемотка назад, выбор файла, выбор меню
(15) Индекс, папка, повтор
(16) Экран
(17) Переключатель Hold
(18) Индикатор записи и воспроизведения

4 Начало работы

4.1 Установка батареек
Питание устройства Voice Tracer осуществляется с помощью аккумуляторов Philips LFH9154 или алкалиновых батареек типа AAA.

1. Сдвиньте крышку отсека для батарей. (19)
2. Установите батареи, соблюдая указанную полярность, и закройте крышку отсека для батарей. (20)

Примечания
- Не используйте одновременно аккумуляторы разных типов и/или марок.
- Если Voice Tracer не будет использоваться в течение длительного времени, извлеките батареи: разгерметизация батарей может повредить Voice Tracer.
- Если Voice Tracer не работает надлежащим образом, извлеките батареи и установите их повторно.
- Останавливайте запись перед заменой батарей: если проигрыватель работает, извлечение батарей может привести к повреждению файла.
- Когда батареи почти разряжены, индикатор уровня заряда мигает.
- Если замена аккумуляторов длится более двух минут, может потребоваться повторная установка времени на устройстве.

4.2 Зарядка аккумуляторов
Аккумуляторы Philips LFH9154 можно заряжать непосредственно в устройстве Voice Tracer. Достаточно подключить Voice Tracer к ПК, и процесс зарядки аккумуляторов начнется автоматически. Полный цикл зарядки длится около 2,5 часа.

Примечания
- Аккумуляторы, отличные от поставляемых в комплекте Philips LFH9154, заряжать нельзя.
- Перед первым использованием устройства полностью зарядите аккумуляторы.
- Чтобы зарядка аккумуляторов осуществлялась, ПК должен быть включен.
- Если USB-порт ПК не обеспечивает достаточную для зарядки мощность, отключите эту функцию (подробные сведения см. в разделе 8) и воспользуйтесь внешним зарядным устройством.

4.3 Использование Voice Tracer в качестве музыкального проигрывателя

1. Чтобы включить проигрыватель, нажмите и удерживайте кнопку ▶⏻, пока на экране не появится сообщение **HELLO**.
2. Чтобы выключить проигрыватель, нажмите кнопку ▶⏻, когда проигрыватель остановлен, и удерживайте ее, пока на экране не появится сообщение **BYE**.

4.4 Использование переключателя Hold для блокировки всех кнопок
Если переключатель **HOLD** (17) установлен в положение Hold, все кнопки на устройстве будут заблокированы. На экране появится надпись *On Hold*, после чего он отключится. Чтобы разблокировать Voice Tracer, передвиньте переключатель **HOLD** в положение *Off*.

4.5 Установка даты и времени
После первой установки аккумуляторов вам будет предложено установить дату и время.

1. На экране появится надпись **'CLOCK'**. Нажмите кнопку ▶⏻. Индикатор года начнет мигать.
2. Нажимая кнопки ⏮ и ⏭, выберите год.
3. Нажмите кнопку ▶⏻, чтобы перейти к выбору месяца.
4. Повторяя шаги 2 и 3, аналогичным образом задайте месяц, день, время и выберите формат отображения времени (12- или 24-часовой).

Примечание

Дату и время в любой момент можно изменить, используя возможности меню. Более подробные сведения см. в разделе 8.

4.6 Отображение информации на экране
- Нажимая кнопку ■/DEL, когда запись остановлена, можно переходить к просмотру следующего типа сведений. При этом сведения на экране отображаются в следующем порядке: длина воспроизводимой записи > текущее время > текущая дата > оставшееся время записи > время записи текущего файла > дата записи текущего файла.
- Чтобы просмотреть оставшееся время записи в режиме записи, нажмите и удерживайте кнопку ▶⏻.

4.7 Использование Voice Tracer с компьютером
Являясь устройством хранения данных с интерфейсом USB, Voice Tracer предоставляет удобные средства хранения, архивации и переноса файлов. Voice Tracer подключается к компьютеру с помощью интерфейса USB и не требует установки специализированного ПО и драйверов. При подключении Voice Tracer автоматически отображается как съемный носитель, позволяя переносить файлы на устройство и с устройства. (21)

Примечания
- Не отключайте Voice Tracer от компьютера во время копирования файлов с компьютера или на компьютер. В процессе передачи данных индикатор записи и воспроизведения (18) мигает оранжевым цветом.
- Не форматируйте накопитель Voice Tracer на компьютере.

4.8 Использование программ распознавания речи
Записанные файлы могут быть переданы на компьютер и преобразованы в текстовые файлы с помощью средств распознавания речи, таких как Dragon NaturallySpeaking. Для получения дополнительных сведений о программах распознавания речи ознакомьтесь с руководством пользователя.

Для повышения точности распознавания рекомендуется установить режим записи SHQ выбрать низкую чувствительность записи (LO). Более подробные сведения см. в разделе 8.

5 Запись

5.1 Запись с помощью встроенного микрофона

1. Для выбора нужной папки нажмите кнопку **INDEX/■**, когда процесс записи остановлен. (22)
2. Нажмите кнопку ●, чтобы начать запись. Индикатор записи и воспроизведения (18) будет светиться красным цветом. Направьте встроенный микрофон (3) в сторону источника звука.
3. Для приостановки записи нажмите кнопку ●. Индикатор записи и воспроизведения начнет мигать, а на экране появится сообщение **PAUSE** (23). Чтобы возобновить запись, нажмите кнопку ●.
4. Чтобы остановить запись, нажмите кнопку **■/DEL**.

Примечания
- Прежде чем начать запись, выберите функцию голосовой активации и режим записи (Более подробные сведения см. в разделе 8.)
- Сделайте пробную запись, чтобы проверить правильность настроек Voice Tracer.
- Для отображения оставшегося времени записи нажмите в режиме записи кнопку ▶⏻ и удерживайте ее.
- Чтобы создать новый файл, нажмите в режиме записи кнопку ⏭.
- В каждой папке может находиться до 99 файлов, что позволяет хранить на устройстве до 396 файлов (99 файлов x 4 папки).
- Если длительность записи превышает максимально допустимую или число файлов достигает 396, процесс записи останавливается и появляется сообщение FULL. В этом случае необходимо удалить несколько записей или перенести их на компьютер.
- Не извлекайте батареи во время записи – это может привести к сбоям в работе системы записи.
- Если вы планируете осуществлять запись в течение долгого времени, замените батареи перед началом записи.

5.2 Запись с помощью внешнего микрофона
Чтобы выполнить запись с помощью внешнего микрофона, подключите микрофон к гнезду микрофона и используйте такую же процедуру, как и при записи с помощью встроенного микрофона. (24)

5.3 Создание индексной метки
Индексные метки позволяют отметить определенные моменты записи для дальнейшего использования.

1. Чтобы добавить индексную метку, нажмите в режиме записи кнопку **INDEX/■**. Появится номер метки, который будет отображаться в течение одной секунды (25).

Примечания
- Значок INDEX показывает, что запись содержит индексные метки.
- Для каждого файла можно установить до 32 индексных меток.

6 Воспроизведение

1. Для выбора нужной папки нажмите кнопку **INDEX/■**, когда процесс записи остановлен.
2. Нажмите кнопку ⏮ или ⏭, чтобы выбрать файл для воспроизведения.
3. Нажмите кнопку ▶⏻. Загорится зеленый светодиодный индикатор (18), а на экране появится время воспроизведения.
4. Настройте громкость с помощью кнопок **+** и **–**.
5. Чтобы остановить воспроизведение, нажмите кнопку **■/DEL**. На экране отобразится общее время воспроизведения текущего файла.
6. Чтобы продолжить воспроизведение с предыдущей позиции, повторно нажмите кнопку ▶⏻.

Примечания
- Если к разъему **EAR** (1) подключены наушники, динамик автоматически отключается.

Примечания относительно использования Voice Tracer в качестве проигрывателя музыки
- Voice Tracer поддерживает музыкальные файлы в форматах WMA и MP3. Такие файлы можно скопировать с ПК в папку музыкальных файлов на устройстве Voice Tracer. Файлы с защитой от копирования (с использованием системы управления цифровыми правами) не поддерживаются.
- В папке с музыкальными файлами на устройстве Voice Tracer можно использовать двухуровневую структуру каталогов, при этом каждый из них может содержать до 199 объектов (файлов и папок).
- Чтобы открыть выбранный файл или папку, нажмите кнопку ▶⏻. Чтобы перейти на один уровень выше, нажмите кнопку **INDEX/■**.
- Чтобы изменить режим эквалайзера, во время воспроизведения нажмите кнопку ●. Режимы переключаются в такой последовательности: Normal > Classic > Jazz > Rock > Pop > Normal (Обычный > Классика > Джаз > Рок > Поп > Обычный).

6.1 Выбор режима воспроизведения

6.1.1 Быстрое, медленное и обычное воспроизведение
Для переключения между режимами быстрого, медленного и обычного воспроизведения нажмите кнопку ▶⏻ и удерживайте ее в течение 1 секунды или дольше. (26)

6.1.2 Перемотка назад и вперед
Чтобы быстро промотать текущий файл назад или вперед, во время воспроизведения нажмите и удерживайте кнопку ⏮ или ⏭. Чтобы возобновить воспроизведение на выбранной скорости, отпустите кнопку.

6.1.3 Поиск
Чтобы перейти к началу текущего файла или к следующему файлу, нажмите во время воспроизведения кнопку ⏮ или ⏭ соответственно. Если файл содержит индексные метки, воспроизведение начнется с позиции, заданной одной из меток.

6.2 Обзор функций воспроизведения
Voice Tracer может воспроизводить файлы с повтором и в случайном порядке.

6.2.1 Повторное воспроизведение фрагмента записи

1. Чтобы начать воспроизведение фрагмента записи с повтором, нажмите в начальной позиции выбранного фрагмента кнопку **INDEX/■**. На экране появится сообщение **REP. A – B** (27).
2. В конечной позиции выбранного фрагмента нажмите кнопку **INDEX/■** еще раз. Начнется воспроизведение с повтором.
3. Чтобы остановить воспроизведение, нажмите кнопку **■/DEL**. Чтобы вернуться к обычному режиму воспроизведения, нажмите кнопку **INDEX/■**.

6.2.2 Воспроизведение файла или папки с повтором / воспроизведение в случайном порядке

1. Во время воспроизведения нажмите кнопку **INDEX/■** и удерживайте ее 1 секунду или дольше, чтобы изменить режим воспроизведения (воспроизведение файла с повтором, воспроизведение папки с повтором, воспроизведение в случайном порядке или обычное воспроизведение). (28)

Символ	Значение
REP. FILE	Многократное воспроизведение одного файла
REP. FOLDER	Многократное воспроизведение всех файлов из папки
FOLDER SHUF	Воспроизведение всех файлов из папки в случайном порядке

Примечание

Воспроизведение в случайном порядке возможно только для папки **M** (музыка).

7 Удаление одного файла, всех файлов в папке, индексных меток в файле

1. Для выбора нужной папки нажмите кнопку **INDEX/■**, когда процесс записи остановлен.
2. Нажмите кнопку **■/DEL** и удерживайте ее не менее одной секунды. На экране появится сообщение **DELETE** (29).
3. Нажмите кнопку ⏮ или ⏭, чтобы выбрать вариант удаления: (30)

Символ	Значение
FILE	Удаление одного файла
FOLDER	Удаление всех файлов в папке
INDEX	Удаление всех индексных меток в файле

4. Нажмите кнопку ▶⏻
5. Нажмите кнопку ⏮ или ⏭, чтобы выбрать файл, папку или файл с индексными метками для удаления (31).
6. Нажмите кнопку ▶⏻ еще раз. Появится сообщение **N** («Нет») (32).
7. Нажмите кнопку ⏮ или ⏭, чтобы выбрать значение **Y** («Да») (33).
8. Нажмите кнопку ▶⏻, чтобы подтвердить удаление.

Примечание

Файлам будут автоматически присвоены последовательные номера.

8 Изменение параметров

1. В режиме радио или при остановленном процессе записи нажмите кнопку ⚙/**MENU**, чтобы открыть меню.
2. Выберите элемент меню с помощью кнопок ⏮ и ⏭ (34).
3. Чтобы открыть вложенное меню, нажмите кнопку ▶⏻.
4. Чтобы выбрать значение, нажмите кнопку ⏮ или ⏭.
5. Нажмите кнопку ▶⏻, чтобы подтвердить выбор.
6. Чтобы завершить настройку параметров, нажмите кнопку ⚙/**MENU**.

Меню	Значение	Описание
REC*	PCM SHQ HQ SP LP SLP	Выберите режим записи — несжатый формат PCM, SHQ, HQ, SP, LP и SLP (режим SLP позволяет значительно повысить время записи). Подробные сведения о доступных режимах и времени записи см. в разделе 11.
SENSE*	HI LO	Изменение чувствительности записи. Выбор значения этого параметра в соответствии с условиями, в которых производится запись, позволяет избежать возникновения фонового шума.
VA*	On Off	Голосовая активация записи – это удобная функция, позволяющая выполнять запись, не нажимая кнопки. Когда этот режим включен, запись начинается, когда вы начинаете говорить. Через три секунды после того, как вы замолчите, Voice Tracer автоматически приостановит запись и возобновит ее, когда вы начнете говорить снова.
DIVIDE*	Off 30 min. 60 min.	Если используется функция автоматического разбиения, каждые 30 или 60 минут создается новый файл и запись осуществляется именно в него. Благодаря этому значительно упрощается поиск, редактирование и архивирование длинных записей, например записей собраний или лекций.
LIGHT	On Off	Если установлен параметр On (включено), после нажатия какой-либо кнопки экран будет светиться еще в течение нескольких секунд.
BEEP	On Off	Voice Tracer издает звуковые сигналы при возникновении ошибок и при нажатии кнопок.
CLOCK	DD:MM:YY 12/24 H HH:MM:SS	При создании каждого файла сведения о дате и времени создания сохраняются автоматически, если на устройстве заданы дата и время.
TIMER	Off V	Этот пункт меню позволяет в заданное время автоматически начать запись с микрофона. Укажите время начала записи, длительность (30, 60, 120 минут или All — все) и а также папку.
ALARM	Off b F	Позволяет использовать устройство Voice Tracer в качестве будильника. Выберите тип сигнала (b — гудок, F — воспроизведение файла) и воспроизводимый файл, задайте время сигнала.
AUTO OF	5 15	Voice Tracer автоматически выключается после 5 или 15 минут бездействия.
CHARGE	On Off	Если включена функция зарядки, аккумуляторы автоматически начинают заряжаться при подключении устройства Voice Tracer к ПК. Более подробные сведения см. в разделе 4.2.
FORMAT	Yes No	Удаление всех файлов на устройстве. Перед выполнением этой операции необходимо скопировать все важные файлы на компьютер.
VER		Отображение версии микропрограммы и даты выпуска.
SPLIT*	Yes No	Функция позволяет разделить один большой файл на два, которые могут быть заархивированы, переданы по электронной почте или удалены по отдельности. Чтобы разделить файл, остановите его воспроизведение в позиции, где будет проходить граница между файлами, и задайте для параметра **SPLIT** значение Yes.

* Функция недоступна для папки **M** (музыка).

9 Обновление микропрограммы

Voice Tracer работает под управлением встроенного ПО, называемого микропрограммой. После того, как вы приобрели устройство Voice Tracker, могли быть выпущены новые версии микропрограммы.

1. Подключите Voice Tracker к компьютеру с помощью USB-кабеля, входящего в комплект поставки.
2. Загрузите обновление микропрограммы для своей модели Voice Tracer с веб-страницы *www.philips.com* и сохраните загруженный файл в корневой папке Voice Tracer.
3. Процесс обновления микропрограммы начнется автоматически, а по его завершении Voice Tracker отключится.

10 Устранение неполадок

Устройство не включается
- Возможно, батареи разряжены или установлены неправильно. Установите новые батареи и проверьте правильность их установки.

Не выполняется запись
- Возможно, устройство находится в режиме **HOLD**. Переместите переключатель **HOLD** в положение Off.
- Возможно, достигнуто максимальное число записей или нет свободного места для записей. Удалите часть записей или перенесите их на внешнее устройство.

Ничего не слышно из динамика
- Возможно, подключены наушники. Отключите наушники.
- Установлен минимальный уровень громкости. Настройте громкость.

Не выполняется воспроизведение
- Возможно, устройство находится в режиме **HOLD**. Переместите переключатель **HOLD** в положение Off.
- Возможно, батареи разряжены или установлены неправильно. Установите новые батареи и проверьте правильность их установки.
- Отсутствуют записи на устройстве. Убедитесь в том, что имеются файлы для воспроизведения.

Voice Tracer не может останавливать и приостанавливать операции, а также выполнять запись и воспроизведение
- Возможно, устройство находится в режиме **HOLD**. Переместите переключатель **HOLD** в положение Off.

Звук не воспроизводится через наушники
- Возможно, наушники подключены неправильно. Подключите наушники надлежащим образом.
- Установлен минимальный уровень громкости. Настройте громкость.

11 Технические характеристики

- **USB:** высокоскоростной интерфейс USB 2.0 с разъемом мини-USB
- **Микрофон:** 3,5 мм • сопротивление 2,2 кОм
- **Наушники:** 3,5 мм • сопротивление не менее 16 Ом
- **Экран:** ЖК/сегментный, Диагональ экрана: 39 мм / 1,5 дюйма.
- **Микрофон:** встроенный — моно • внешний — моно
- **Емкость встроенной памяти:** 2 Гб
- **Тип встроенной памяти:** флэш-память типа NAND
- **• Форматы записи:** MPEG1 уровень 3 (MP3), PCM
- **Режимы записи:** PCM (WAV/моно), SHQ (MP3/моно), HQ (MP3/моно), SP (MP3/моно), LP (MP3/моно), SLP (MP3/моно)
- **Скорость передачи данных:** 705,6 Кбит/с (в режиме PCM), 192 Кбит/с (в режиме SHQ), 64 Кбит/с (в режиме HQ), 48 Кбит/с (в режиме SP), 32 Кбит/с (в режиме LP), 16 Кбит/с (в режиме SLP)
- **Время записи:** 283 часа (в режиме SLP), 141 часов (в режиме LP), 94 часов (в режиме SP), 70 часа (в режиме HQ), 23 часов (в режиме SHQ), 6,4 часа (в режиме PCM)
- **Частота дискретизации:** 44,1 кГц (в режимах PCM/SHQ), 22 кГц (в режиме HQ), 16 кГц (в режиме SP/LP/SLP)
- **Воспроизведение музыки:** форматы — MP3, WMA • поддерживаемый битрейт в формате MP3: 8–320 кбит/с • поддерживаемый битрейт в формате WMA: 48–320 кбит/с (44 кГц), 64–192 кбит/с (48 кГц), стерео • DRM (управление цифровыми правами) не поддерживается
- Встроенный круглый динамик диаметром 30 мм • выходная мощность: 110 мВт
- **Условия эксплуатации:** температура — 5–45 °C • влажность — 10–90 %
- **Тип батарей:** две алкалиновые батарейки Philips AAA (LR03 или R03) или аккумуляторы Philips LFH9154
- **Срок службы батарей (режим LP):** 50 часов
- **Размеры (Ш × Г × В):** 40 × 18,4 × 108 мм
- **Масса:** 80 г (с батареями)
- **Требования к ОС:** Windows 7/Vista/XP/2000, Mac OS X, Linux • свободный порт USB

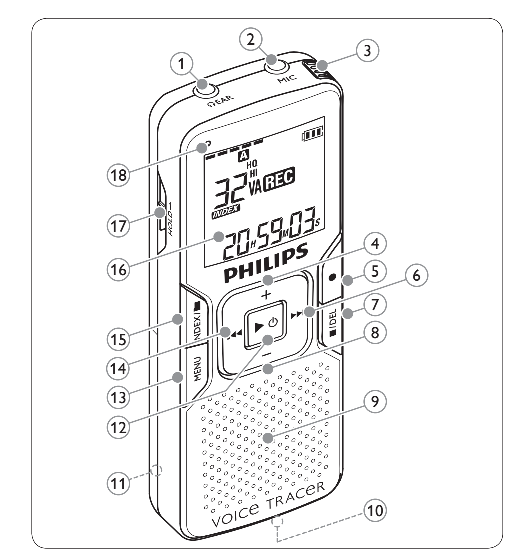

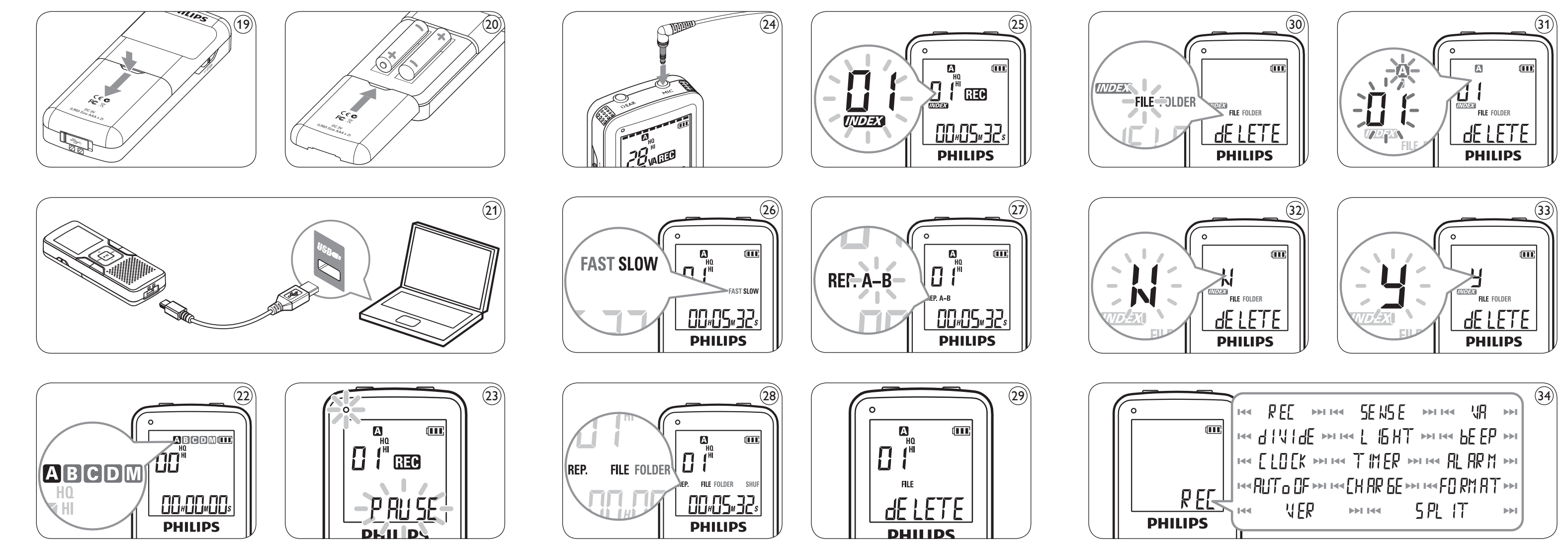

Svenska

1 Välkommen

Grattis till ditt köp och välkommen till Philips! För att kunna dra nytta av all den service som Philips erbjuder kan du besöka vår webbplats. Där finns supportinformation som t.ex. användarhandböcker, programnedladdning, garantiinformation och mycket mer: www.philips.com.

1.1 Produktfunktioner
- Spela in i det populära MP3-formatet
- Överför inspelningar och data snabbt via Hi-Speed USB 2.0
- Röstaktiverad inspelning för handsfree-anteckning
- USB-masslagring garanterar maximal kompatibilitet
- Direkt enknappsinspelning – från avstängd till inspelningsläge
- Njut av MP3- och WMA-uppspelning

2 Viktigt

2.1 Säkerhet
- Produkten bör inte utsättas för regn eller vatten eftersom kortslutning kan uppstå.
- Utsätt inte enheten för stark värme som orsakas av värmeanläggningar eller direkt solljus.
- Skydda kablarna från att klämmas ihop, särskilt vid kontakter och där de ansluts till enheten.
- Säkerhetskopiera dina filer. Philips åtar sig inget ansvar för eventuell dataförlust.

2.1.1 Hörselsäkerhet

Iaktta följande riktlinjer när du använder hörlurar:
- Lyssna med rimlig volym under en rimlig tid.
- Skruva inte upp volymen så högt att du inte kan höra vad som händer runt omkring dig.
- Du bör iaktta försiktighet eller tillfälligt avbryta användningen vid potentiellt farliga situationer.
- Använd inte hörlurar i trafiken, t ex när du cyklar eller åker skateboard. Det kan skapa trafikfara och är förbjudet på många platser.

Viktigt (för modeller som är utrustade med hörlurar):

Philips garanterar att ljudspelarna följer de regler för maximal ljudstyrka som fastställs av relevanta tillsynsmyndigheter, men endast med den originalmodell av hörlurar som medföljer. Om hörlurarna behöver bytas ut, rekommenderar vi att du kontaktar din återförsäljare för att beställa en Philips-modell som är identisk med originalet.

2.2 Kassera gammal produkt
- Produkten är utformad och tillverkad av högkvalitativa material och komponenter som kan återvinnas och återanvändas.
- När denna symbol finns angiven på produkten, anger den att produkten omfattas av det europeiska direktivet 2002/96/EC.
- Du bör informera dig om dina lokala insamlingssystem för elektriska och elektroniska produkter.
- Följ lokala föreskrifter och släng inte gamla produkter i det vanliga hushållsavfallet. Rätt kassering av gamla produkter hjälper till att förhindra potentiellt negativa konsekvenser för miljö och hälsa.
- Batterier (inklusive inbyggda uppladdningsbara batterier) innehåller ämnen som kan förorena miljön. Alla batterier ska slängas på särskild insamlingsplats.

3 Digital Voice Tracer

(1) Uttag för hörlurar,
(2) Uttag för mikrofon
(3) Inbyggd mikrofon
(4) Volymhöjning
(5) Spela in, Pausa, Påslagen
(6) Snabbspolning framåt, Filval, Menyval
(7) Stoppa, Visa, Ta bort
(8) Volymsänkning
(9) Högtalare
(10) USB-kontakt
(11) Batterifack
(12) Ström på/av, Spela upp/Pausa, Uppspelningshastighet
(13) Meny
(14) Snabbspolning bakåt, Filval, Menyval
(15) Index, Mapp, Repetera
(16) Display
(17) Låsknapp
(18) Indikator för spela in/spela upp

4 Komma igång

4.1 Sätt i batterierna
Voice Tracer kan användas med uppladdningsbara Philips-batterier LFH9154 eller alkaliska AAA-batterier.

1. Öppna batterilocket genom att skjuta det neråt. (19)
2. Placera batterierna med rätt polaritet enligt märkningen och stäng luckan. (20)

Obs!
- Blanda inte batterier av olika typer och märken.
- Ta bort batterierna om du inte kommer att använda Voice Tracer under en längre period. Läckande batterier kan skada Voice Tracer.
- Om Voice Tracer inte fungerar tar du bort batterierna och sätter tillbaka dem igen.
- Stoppa diktafonen innan batterierna byts ut. Om du tar bort batterierna när diktafonen används kan filen förstöras.
- När batterierna är nästan tomma blinkar batteriindikatorn.
- Om det tar längre tid än 2 minuter att byta ut batteriet kan du behöva återställa tiden.

4.2 Ladda batterierna
De uppladdningsbara Philips-batterierna LFH9154 kan laddas i Voice Tracer. När Voice Tracer är ansluten till en dator, laddas uppladdningsbara batterier upp automatiskt. En fullständig uppladdningscykel tar cirka 2,5 timmar.

Obs!
- Andra batterier än de medföljande Philips-batterierna LFH9154 kan inte laddas upp.
- Ladda upp batterierna helt före första användningen.
- Datorn måste vara PÅ när batterierna laddas.
- Om datorns USB-port inte har tillräcklig strömkapacitet, inaktiverar du laddningsfunktionen (mer information finns i kapitel 8) och använder en extern batteriladdare.

4.3 Ström på/av

1. För att sätta på diktafonen trycker du på ▶⏻-knappen tills displayen visar **HELLO**.
2. För att stänga av diktafonen trycker du på ▶⏻-knappen när inspelningen är stoppad tills displayen visar **BYE**.

4.4 Låsfunktion
När **HOLD**-knappen (17) är i låsläge är alla knappar på enheten inaktiverade. *On Hold* visas en kort stund på displayen innan den släcks ner. Lås upp Voice Tracer genom att flytta **HOLD**-knappen till *Av*-läget.

4.5 Ställa in datum och tid
När batterierna sätts i första gången uppmanas du att ställa in datum och tid.

1. **'CLOCK'** visas på displayen. Tryck på ▶⏻-knappen. Årsindikatorn blinkar.
2. Tryck på ⏮ eller ⏭-knappen för att ställa in rätt årtal.
3. Tryck på ▶⏻-knappen för att gå vidare till månadsinställningarna.
4. Upprepa steg 2 och 3 för att fortsätta ställa in månad, dag, 12/24-timmarstid och tid på samma sätt.

Obs!

Datum och tid kan ändras när som helst med hjälp av menyn. Mer information finns i kapitel 8.

4.6 Displayinformation
- Tryck på **■/DEL**-knappen när diktafonen är stoppad för att rotera informationen på displayen: total uppspelningstid för aktuell fil > tid > datum > kvarvarande inspelningstid > inspelningstid för aktuell fil > inspelningsdatum för aktuell fil.
- Tryck och håll ner ▶⏻ under inspelningen för att visa kvarvarande inspelningstid.

4.7 Använda Voice Tracer med en dator
Som en USB-masslagringsenhet erbjuder Voice Tracer ett bekvämt sätt att spara, säkerhetskopiera och flytta filer. Voice Tracer ansluts till en dator med en USB-anslutning och kräver ingen speciell programvara. Voice Tracer visas automatiskt som en flyttbar enhet, vilket gör att du enkelt kan dra och släppa filer till och från enheten. (21)

Obs!
- Koppla inte bort Voice Tracer när filer överförs till eller från enheten. Data överförs när spela in/spela upp-indikatorn (18) blinkar orange.
- Formatera inte Voice Tracers enhet i datorn.

4.8 Använda programvara för röstigenkänning
Inspelningar kan överföras till en dator och konverteras till text med programvara för röstigenkänning, till exempel Dragon NaturallySpeaking. Mer information finns i användarhandboken för programvaran för röstigenkänning.

För optimal igenkänning rekommenderar vi att du ställer in Digital Voice Tracer på SHQ-inspelningsläge och inspelningskänsligheten till LO (låg). Mer information finns i kapitel 8.

5 Spela in

5.1 Spela in med den inbyggda mikrofonen

1. Tryck på **INDEX/■**-knappen när diktafonen är stoppad för att välja önskad mapp (22).
2. Tryck på ●-knappen för att starta inspelningen. Indikatorn för spela in/spela upp (18) lyser rött. Peka med den inbyggda mikrofonen (3) mot ljudkällan.
3. För att pausa inspelningen, tryck på ●-knappen. Indikatorn för spela in/spela upp blinkar och **PAUSE** blinkar på displayen (23). Tryck på ●-knappen en gång till för att återuppta inspelningen.
4. För att stoppa inspelningen, tryck på **■/DEL**-knappen.

Obs!
- Ange önskad röstaktiveringsfunktion och inspelningsläge innan du startar inspelningen (mer information finns i kapitel 8).
- Gör en testinspelning för att kontrollera att inställningarna i Voice Tracer är korrekta.
- Tryck och håll ner ▶⏻ under inspelningen för att visa kvarvarande inspelningstid.
- Tryck på ⏭ under inspelningen för att skapa en ny fil.
- Maximala antalet filer i varje mapp är 99, vilket ger en total kapacitet på 396 filer (99 filer × 4 mappar).
- Om inspelningstiden överskrider tillgänglig kapacitet eller antalet filer når 396, stoppas inspelningen och 'FULL' visas. Ta bort några inspelningar eller flytta dem till en dator.
- Ta inte bort batterierna under inspelningen. Detta kan medföra att diktafonen slutar fungera.
- Om inspelning ska göras under en längre tidsperiod bör batterierna bytas ut innan inspelningen startas.

5.2 Spela in med en extern mikrofon
För att spela in med en extern mikrofon ansluter du mikrofonen till mikrofonuttaget och följer samma procedur som för den inbyggda mikrofonen. (24)

5.3 Lägga till indexmarkeringar
Indexmarkeringar används för att märka ut vissa partier i en inspelning som referenspunkter.

1. Tryck på **INDEX/■**-knappen under inspelningen för att lägga till en indexmarkering. Indexnumret visas under en sekund (25).

Obs!
- Ikonen INDEX visar att inspelningen innehåller indexmarkeringar
- Upp till 32 indexmarkeringar kan göras per fil.

6 Uppspelning

1. Tryck på **INDEX/■**-knappen när diktafonen är stoppad för att välja önskad mapp.
2. Tryck på ⏮ eller ⏭-knappen för att välja vilken fil som ska spelas upp.
3. Tryck på ▶⏻-knappen. Uppspelningstiden visas på displayen och den gröna lampan (18) tänds.
4. Justera volymen med knapparna **+** och **–**.
5. För att stoppa uppspelningen, tryck på **■/DEL**-knappen. Den totala uppspelningstiden för aktuell fil visas på displayen.
6. Tryck på ▶⏻-knappen en gång till för att fortsätta uppspelningen från föregående position.

Obs!
- När hörlurar är anslutna till **EAR**-uttaget (1), kommer diktafonhögtalaren att stängas av.

Så här gör du för att använda Voice Tracer som musikspelare
- Diktafonen stöder musikfiler i .wma- och mp3-format som kan överföras från datorn till musikmappen i diktafonen. Filer med kopieringsskydd (digital upphovsrätt) stöds inte.
- Voice Tracer stöder upp till två mappnivåer i musikmappen. Varje mapp kan innehålla upp till 199 poster (filer och mappar).
- Tryck på ▶⏻-knappen för att öppna en vald mapp/fil. Tryck på **INDEX/■**-knappen för att återgå till mappen en nivå uppåt.
- Tryck på ●-knappen under musikuppspelningen för att ändra frekvenskorrigeringen (Normal > Classic > Jazz > Rock > Pop > Normal).

6.1 Uppspelningsfunktioner

6.1.1 Långsam, snabb, normal uppspelning
Tryck och håll ner ▶⏻-knappen under minst 1 sekund för att växla mellan normal, långsam eller snabb uppspelning. (26)

6.1.2 Sök
Tryck och håll ner ⏮ eller ⏭-knappen under uppspelningen för att söka bakåt eller framåt i aktuell fil med snabb hastighet. Släpp knappen för att återuppta uppspelningen med vald hastighet.

6.1.3 Spola bakåt och framåt
Tryck på ⏮ eller ⏭-knappen under uppspelningen för att spola bakåt till början på den fil som spelas upp respektive framåt till nästa fil. Om filen innehåller indexmarkeringar börjar uppspelningen vid det partiet.

6.2 Uppspelningslägen
Du kan ställa in Voice Tracer att spela upp filer repeterat eller slumpvis.

6.2.1 Repetera en sekvens

1. För att repetera eller köra en sekvens i en låt som en slinga trycker du på **INDEX/■**-knappen vid önskad startpunkt. **REP. A – B** blinkar på skärmen (27).
2. Tryck på **INDEX/■**-knappen en gång till vid önskad slutpunkt. Den repeterade sekvensen startar.
3. Tryck på **■/DEL**-knappen för att stoppa uppspelningen eller tryck på **INDEX/■**-knappen för att återgå till normal uppspelning.

6.2.2 Repetera en fil eller mapp / slumpmässig uppspelning

1. Tryck och håll ner **INDEX/■**-knappen i minst 1 sekund under uppspelningen för att växla mellan uppspelningslägen (repetera fil, repetera mapp, slumpmässig uppspelning av mapp eller normal uppspelning). (28)

Ikon	Betydelse
REP. FILE	Spelar upp en fil upprepade gånger
REP. FOLDER	Spelar alla filer i en mapp upprepade gånger
FOLDER SHUF	Spelar alla musikfiler i en mapp i slumpmässig ordning

Obs!

Slumpmässig uppspelning är endast tillgänglig i **M**-mappen (musik).

7 Ta bort

1. Tryck på **INDEX/■**-knappen när diktafonen är stoppad för att välja önskad mapp.
2. Tryck och håll ner **■/DEL**-knappen under minst 1 sekund. **DELETE** visas på skärmen (29).
3. Tryck på ⏮ eller ⏭-knappen för att välja ett raderingsalternativ: (30)

Ikon	Betydelse
FILE	Tar bort en enda fil
FOLDER	Tar bort alla filer i en mapp
INDEX	Tar bort alla indexmarkeringar i en fil

4. Tryck på ▶⏻-knappen.
5. Tryck på ⏮ eller ⏭-knappen för att välja fil, mapp eller den fil som innehåller indexmarkeringar som ska raderas (31).
6. Tryck på ▶⏻-knappen igen. **N** (Nej) visas (32).
7. Tryck på ⏮ eller ⏭-knappen för att välja **Y** (Ja) (33).
8. Tryck på ▶⏻-knappen för att bekräfta.

Obs!

Sekventiella filnummer tilldelas automatiskt.

8 Anpassa inställningar

1. Tryck på ⚙/**MENU**-knappen när diktafonen är stoppad för att öppna menyn.
2. Tryck på ⏮ eller ⏭-knappen för att välja en menypost (34).
3. Tryck på ▶⏻-knappen för att öppna en undermeny.
4. Tryck på ⏮ eller ⏭-knappen för att ändra en inställning.
5. Tryck på ▶⏻-knappen för att bekräfta valet.
6. Tryck på ⚙/**MENU**-knappen för att stänga aktuellt inställningsfönster.

Meny	Inställning	Beskrivning
REC*	PCM SHQ HQ SP LP SLP	Välj från flera inspelningslägen, bland annat okomprimerad PCM, SHQ, HQ, SP, LP eller SLP för utökad inspelningstid.. Information om tillgängliga inspelningslägen och inspelningstider finns i kapitel 11.
SENSE*	HI LO	Justera inspelningskänsligheten för att undvika inspelning av bakgrundsljud och för att anpassa till inspelningsmiljön.
VA*	On Off	Röstaktiverad inspelning är en bekväm funktion vid handsfree-inspelning. När röstaktiverad inspelning är aktiverad startar inspelningen när du börjar tala. När du slutar tala pausas diktafonen automatiskt efter tre sekunders tystnad och återupptar inspelningen när du börjar tala igen.
DIVIDE*	Off 30 min. 60 min.	Den automatiska uppdelningsfunktionen spelar automatiskt in på en ny fil var 30:e eller 60:e minut. Detta innebär att det blir mycket enklare att hitta, redigera och arkivera långa inspelningar, som t.ex. möten eller föreläsningar.
LIGHT	On Off	Displayen förblir upplyst i ett par sekunder när en knapp trycks ner.
BEEP	On Off	Diktafonen avger ljud vid knappanvändning eller vid fel.
CLOCK	DD:MM:YY 12/24 H HH:MM:SS	Om datum och tid har angetts lagras informationen tillsammans med filen automatiskt.
TIMER	Off V	Ställ in en timer för automatisk inspelning. Ange starttid, längd på inspelningen (30/60/120 minuter/obegränsat) och en mapp.
ALARM	Off b F	Använd Voice Tracer som ett mobilt alarm. Välj alarmläge (b = pip, F = uppspelning av fil) och ange starttid samt vilken fil som ska spelas upp.
AUTO OF	5 15	Voice Tracer stängs automatiskt av efter 5 eller 15 minuters inaktivitet.
CHARGE	On Off	När laddningen är aktiverad laddas de uppladdningsbara batterierna automatiskt när Voice Tracer är ansluten till en dator. Mer information finns i kapitel 4.2.
FORMAT	Yes No	Tar bort alla filer i diktafonen. Glöm inte att överföra viktiga filer till en dator innan diktafonen formateras.
VER		Visar version och datum för aktuell firmware.
SPLIT*	Yes No	Delar upp en stor fil i två separata filer så att de enkelt kan arkiveras eller överföras via e-post, eller så att en del av en fil kan tas bort. För att dela en fil spelar du upp den och stoppar på den position där delningen ska göras. Öppna sedan menyn **SPLIT**.

* Denna funktion är inte tillgänglig i **M**-mappen (musik).

9 Uppdatera firmware

Voice Tracer styrs av ett internt program som kallas för firmware. Nyare versioner av firmware kan ha publicerats efter att du köpte Voice Tracer.

1. Anslut Voice Tracer till en dator med hjälp av den medföljande USB-kabeln.
2. Hämta uppdateringar till din Voice Tracer-modell från *www.philips.com* och spara filen i Voice Tracers rotkatalog.
3. Koppla från Voice Tracer från datorn. Firmware uppdateras automatiskt och när uppdateringen är klar stängs Voice Tracer av.

10 Felsökning

Det går inte att starta diktafonen
- Batterierna kan vara slut eller felplacerade. Byt ut batterierna mot nya och kontrollera att de är rätt placerade.

Diktafonen spelar inte in något
- Diktafonen kan vara försatt i **HOLD**-läge. Skjut **HOLD**-knappen till avstängt läge.
- Maximalt antal inspelningar kan ha nåtts eller inspelningskapaciteten kan vara full. Ta bort några inspelningar eller flytta inspelningar till en extern enhet.

Jag hör inget från högtalaren
- Hörlurarna kan vara anslutna. Koppla loss hörlurarna.
- Volymen är på den lägsta nivån. Justera volymen.

Diktafonen kan inte spela upp inspelningar
- Diktafonen kan vara försatt i **HOLD**-läge. Skjut **HOLD**-knappen till avstängt läge.
- Batterierna kan vara slut eller felplacerade. Byt ut batterierna mot nya och kontrollera att de är rätt placerade.
- Inget har spelats in än. Kontrollera antalet inspelningar.

Diktafonen kan inte stoppa, pausa, spela upp eller spela in
- Diktafonen kan vara försatt i **HOLD**-läge. Skjut **HOLD**-knappen till avstängt läge.

Jag hör inget genom hörlurarna
- Hörlurarna kanske inte är anslutna på rätt sätt. Koppla in hörlurarna i rätt uttag.
- Volymen är på den lägsta nivån. Justera volymen.

11 Teknisk information

- **USB:** High-speed 2.0 mini-USB
- **Mikrofon:** 3,5 mm • impedans 2,2 kΩ
- **Hörlurar:** 3,5 mm • impedans 16 Ω eller mer
- **Display:** LCD/segment, diagonal skärmstorlek: 39 mm
- **Mikrofon:** Inbyggd: mono • Extern: mono
- **Inbyggd minneskapacitet:** 2 GB
- **Inbyggd minnestyp:** NAND-flash
- **Inspelningsformat:** MPEG1 Lager 3 (MP3), PCM
- **Inspelningslägen:** PCM (WAV/mono), SHQ (MP3/mono), HQ (MP3/mono), SP (MP3/mono), LP (MP3/mono), SLP (MP3/mono)
- **Bithastighet:** 705,6 kbit/s (PCM-läge), 192 kbit/s (SHQ-läge), 64 kbit/s (HQ-läge), 48 kbit/s (SP-läge), 32 kbit/s (LP-läge), 16 kbit/s (SLP-läge)
- **Inspelningstid:** 283 timmar (SLP-läge), 141 timmar (LP-läge), 94 timmar (SP-läge), 70 timmar (HQ-läge), 23 timmar (SHQ-läge), 6,4 timmar (PCM-läge)
- **Samplingsfrekvens:** 44.1 kHz (PCM/SHQ-läge), 22 kHz (HQ-läge), 16 kHz (SP/LP/SLP-läge)
- **Musikuppspelning:** Komprimeringsformat: .mp3, .wma • MP3-bithastighet: 8 – 320 kbps • WMA-bithastighet: 48 – 320 kbps (44 kHz), 64 – 192 kbps (48 kHz), stereo • Inget DRM-stöd
- Inbyggd 30 mm rund dynamisk högtalare • utgångseffekt: 110 mW
- **Användningsvillkor:** Temperatur: 5° – 45°C • Luftfuktighet: 10% – 90%
- **Batterityp:** två Philips AAA-alkalinbatterier (LR03 eller R03) eller Philips uppladdningsbara batterier LFH9154
- **Batterilivslängd (LP-läge):** 50 timmar
- **Produktmått (B × D × H):** 40 × 18,4 × 108 mm
- **Vikt:** 80 g inkl. batterier
- **Systemkrav:** Windows 7/Vista/XP/2000, Mac OS X, Linux • ledig USB-port

Declaration of Conformity

Tested to comply with FCC standards FOR HOME OR OFFICE USE

Model Numbers: LFH0662, LFH0667
Trade Name: Philips Digital Voice Tracer
Responsible Party: Philips Speech Processing
Address: 64 Perimeter Center East, Atlanta, GA 30346, USA
Telephone number: 888-260-6261
Website: www.philips.com/dictation

This device complies with part 15 of FCC rules. Operation is subject to the following two conditions:
1) This device may not cause harmful interference.
2) This device must accept any interference received, including interference that may cause undesired operation.

Türkçe

1 Hoşgeldiniz

Philips'e hoşgeldiniz, bu ürünü satın aldığınız için sizi tebrik ederiz! Philips'in sunduğu destekten tam olarak yararlanmak için, Web sitemizi ziyaret ederek kullanıcı kılavuzları, indirebileceğiniz yazılımlar, garanti bilgileri ve çok daha fazlasından faydalanabilirsiniz: www.philips.com.

1.1 Ürünle ilgili bilgiler
- Popüler MP3 formatlarında kayıt yapar
- Yüksek hızlı USB 2.0 ile kayıtları ve verileri hızlı bir şekilde aktarır
- Eller serbest modunda not almak için ses ile etkinleşen kayıt
- USB yığın depolama, maksimum uyumluluk sağlar
- Tek dokunuşla anında kayıt, kapalı moddan kayıt moduna geçiş
- MP3 ve WMA müziğini yeniden yürütmenin keyfini çıkarın

2 Önemli

2.1 Güvenlik
- Kısa devreye sebep olmamak için ürünü yağmur veya suya maruz bırakmayın.
- Cihazı ısıtma cihazları veya direkt güneş ışığı tarafından oluşturulan aşırı sıcağa maruz bırakmayın.
- Kabloların, özellikle üniteden çıktıkları noktadaki fişlerde bükülmesini önleyin.
- Dosyalarınız yedekleyin. Philips veri kayıplarından sorumlu değildir.

2.1.1 İşitme güvenliği

Kulaklıklarınızı kullanırken aşağıdakilere uyun.
- Makul ses yüksekliklerinde makul sürelerle dinleyin.
- İşitmeniz adapte olacağı için sesi fazla yükseltmemeye dikkat edin.
- Sesi çevrenizde olup biteni fark etmeyeceğiniz kadar yükseltmeyin.
- Muhtemel tehlike anlarında dikkatli olun veya kullanmaya geçici olarak ara verin.
- Motorlu araç, bisiklet kullanırken veya paten yaparken vs. kulaklıklarınızı kullanmayın. Trafikte tehlike yaratabilir ve birçok yerde yasalara aykırıdır.

Önemli (kulaklı modeller için):

Philips ürettiği audio player'lar için ilgili düzenleyici kurumlar tarafından belirlenen maksimum ses seviyesi ile uyumluluğu sadece sağlanan kulaklığın orijinal modeli ile garanti eder. Bu kulaklıkların değiştirilmesi gerekirse, Philips tarafından sağlanmış olan ile aynı modeli sipariş etmek için satıcınızla görüşmenizi tavsiye ederiz.

2.2 Eski ürününüzün atılması
- Ürününüz, geri dönüşümü ve tekrar kullanımı mümkün yüksek kaliteli malzemeler ve bileşenler ile tasarlanmış ve üretilmiştir.
- Bu üzeri çarpılı çöp kutusu sembolü ürünün üzerindeyse, bu ürünün Avrupa Direktifi 2002/96/EC ile uyumlu olduğunu gösterir.
- Elektrikli ve elektronik ürünlerin ayrı olarak toplandığı sistemler hakkında bilgilenin.
- Yerel kurallara uygun hareket edin ve eski ürününüzü normal ev atıklarınızla birlikte atmayın. Eski ürününüzün doğru şekilde atılması çevre ve insan sağlığı açısından potansiyel negatif etkileri önleyecektir.
- Piller (dahili şarj edilebilir piller de dahil) çevreyi kirletebilecek maddeler içerir. Tüm piller resmi toplama noktalarına atılmalıdır.

3 Digital Voice Tracer

(1) Kulaklık soketi
(2) Mikrofon soketi
(3) Dahili mikrofon
(4) Sesi açma
(5) Kayıt, Duraklatma, Açma
(6) Hızlı ileri, Dosya seçimi, Menü seçimi
(7) Durdur, Göster, Sil
(8) Sesi kısma
(9) Hoparlör
(10) USB soketi
(11) Pil yuvası
(12) Açma/kapatma, Yürütme/Duraklatma, Yürütme hızı
(13) Menü
(14) Hızlı geri, Dosya seçimi, Menü seçimi
(15) İndeks, Klasör, Tekrar
(16) Ekran
(17) Bekletme anahtarı
(18) Kayıt/yürütme göstergesi

4 Başlarken

4.1 Pilleri takın
Voice Tracer, şarj edilebilir Philips LFH9154 piller veya AAA alkalin pillerle çalıştırılabilir.

1. Pil kapağını kaydırarak açın. (19)
2. Pilleri gösterilen şekilde doğru biçimde yerleştirin ve kapağı kapatın. (20)

Notlar
- Farklı tipte ve/veya markalara ait pilleri karıştırmayın.
- Voice Tracer uzun süre kullanılmayacaksa, pillerini çıkartın. Voice Tracer akan piller yüzünden zarar görebilir.
- Voice Tracer arızalanırsa, pilleri çıkartın ve- tekrar takın.
- Pilleri değiştirmeden önce kayıt cihazını durdurun. Kayıt cihazı çalışırken pillerin çıkartılması dosyaların bozulmasına yol açabilir.
- Piller hemen hemen boş olduğunda, pil göstergesi yanıp söner.
- Eğer pili değiştirmek 2 dakikadan uzun sürerse, saati sıfırlamanız gerekebilir.

4.2 Pilleri şarj etme
Şarj edilebilir Philips LFH9154 pillerin Voice Tracer cihazının içindeyken şarj edilmesi mümkündür. Voice Tracer bilgisayara bağlıyken, şarj edilebilir piller otomatik olarak şarj edilir. Yeniden şarj etmek için gereken toplam süre yaklaşık 2,5 saattir.

Notlar
- Kullanıma sunulan Philips LFH9154 pillerden başka pillerin şarj edilmesi mümkün değildir.
- İlk kullanımdan önce pilleri tam olarak şarj edin.
- Pillerin şarj edilmesi sırasında bilgisayarın AÇIK olması gereklidir.
- Bilgisayardaki USB çıkışı yeterli miktarda elektrik kapasitesi sağlamıyorsa, şarj fonksiyonunu devre dışı bırakın (detaylı bilgi için bkz. bölüm 8) ve harici bir pil şarj cihazı kullanın.

4.3 Açma/kapatma

1. Açmak için, ekranda **HELLO** ▶⏻ düğmesine basın.
2. Kapatmak için, kayıt cihazını durdurduktan sonra ekranda **BYE** ▶⏻ düğmesine basın.

4.4 Bekletme fonksiyonu
HOLD düğmesi (17) Hold pozisyonuna getirildiğinde, cihazın üstündeki tüm düğmeler devre dışıdır. *On Hold* gösterilir ve ekran kapanır. Voice Tracer kilidini açmak için **HOLD** düğmesini *Off* pozisyonuna getirin.

4.5 Tarih ve saat ayarlama
Pilleri ilk taktığınızda sizden tarih ve saati girmeniz istenecektir.

1. **'CLOCK'** gösterilecektir. ▶⏻ düğmesine basın. Yıl göstergesi yanıp söner.
2. Yılı ayarlamak için ⏮ veya ⏭ düğmesine basın.
3. Ay ayarına geçmek için ▶⏻ düğmesine basın.
4. Ay, gün, 12/24 saat sistemi ve saati aynı şekilde ayarlamak için 2 ve 3 numaralı adımları tekrarlayın.

Notlar

Tarih ve saati istediğiniz zaman menüyü kullanarak değiştirebilirsiniz. Detaylı bilgi için bkz. bölüm 8.

4.6 Ekran bilgisi
- Kayıt cihazını durdurduğunuzda, ekrandaki bilgiyi değiştirmek için **■/DEL** düğmesine basın: geçerli dosyanın toplam dinleme süresi > saat > tarih > kalan kayıt süresi > geçerli dosyanın kayıt süresi > geçerli dosyanın kayıt tarihi.
- Kayıt sırasında kalan kayıt süresini göstermek için ▶⏻ düğmesini basılı tutun.

4.7 Voice Tracer'ı bilgisayarla birlikte kullanma
Voice Tracer USB yığın depolama aygıtı olarak dosyalarınızı kaydetmenizi, yedeklemenizi ve taşımanızı sağlar. Voice Tracer bilgisayara USB bağlantı ile bağlanır ve özel bir yazılımın kurulmasını gerektirmez. Voice Tracer otomatik olarak çıkartılabilir sürücü olarak gösterilir, bilgisayardan cihaza ya da cihazdan bilgisayara dosyaları sürükleyip bırakabilirsiniz. (21)

Notlar
- Cihaza veya cihazdan dosya transfer edilirken Voice Tracer bağlantısını kesmeyin. Kayıt/yürütme göstergesi (18) turuncu olarak yanıp sönerken veri transferi devam etmektedir.
- Voice Tracer sürücüsünü bilgisayarda formatlamayın.

4.8 Ses tanıma yazılımını kullanma
Kayıtlar, bilgisayara aktarılabilir ve Dragon NaturallySpeaking gibi bir ses tanıma yazılımı kullanılarak metne dönüştürülebilir. Ses tanıma yazılımı hakkında daha fazla bilgi için kullanıcı el kitabına bakın.

Ses tanımanın en iyi düzeyde olması için, Digital Voice Tracer'ı SHQ kayıt moduna getirmenizi ve kayıt hassasiyetini LO (Düşük) olarak ayarlamanız önerilir. Detaylı bilgi için bkz. bölüm 8.

5 Kayıt

5.1 Dahili mikrofon ile kayıt

1. Kayıt cihazı durdurulmuş durumdayken istediğiniz klasörü seçmek için **INDEX/■** düğmesine basın (22).
2. Kaydı durdurmak için ● düğmesine basın. Kayıt/yürütme göstergesi (18) kırmızı yanar. Dahili mikrofonu (3) ses kaynağına yöneltin.
3. Kaydı duraklatmak için, ● düğmesine basın. Kayıt/yürütme göstergesi yanıp söner ve ekranda **PAUSE** yanıp söner (23). Kayda devam etmek için ● düğmesine tekrar basın.
4. Kaydı durdurmak için, **■/DEL** düğmesine basın.

Notlar
- Kayda başlamadan önce istediğiniz sesli aktivasyon fonksiyonunu ve kayıt modunu ayarlayın (detaylı bilgi için bkz. bölüm 8).
- Voice Tracer ayarlarının doğruluğundan emin olmak için test kaydı yapın.
- Kayıt sırasında kalan kayıt süresini göstermek için ▶⏻ düğmesini basılı tutun.
- Yeni dosya oluşturmak için kayıt sırasında ⏭ düğmesine basın.
- Her klasör için maksimum kapasite 99 dosyadır, toplam kapasite 396 dosyadır (99 dosya x 4 klasör).
- Eğer kayıt süresi kalan kapasiteyi aşarsa veya dosya sayısı 396'ya ulaşırsa, ekranda 'FULL' görüntülenir. Kayıtlardan bazılarını silin veya bilgisayara taşıyın.
- Kayıt sırasında pilleri çıkartmayın. Bunu yapmak kayıt cihazının arızalanmasına yol açabilir.
- Eğer uzun süreli kayıt yapılacaksa, kayda başlamadan önce pilleri değiştirin.

5.2 Harici mikrofon ile kayıt
Harici bir mikrofon ile kayıt yapmak için, mikrofonu mikrofon soketine takın ve dahili mikrofon ile aynı prosedürü uygulayın. (24)

5.3 İndeks işaretleri ekleme
İndeks işaretleri kayıt içinde bazı noktaları referans noktası olarak işaretlemek için kullanılabilir.

1. İndeks işareti eklemek için kayıt sırasında **INDEX/■** düğmesine basın. İndeks numarası bir saniye süreyle ekranda gösterilir (25).

Notlar
- INDEX simgesi kaydın indeks işaretleri içerdiğini gösterir.
- Her dosya için en fazla 32 indeks işareti kullanılabilir.

6 Dinleme

1. Kayıt cihazı durdurulmuş durumdayken istediğiniz klasörü seçmek için **INDEX/■** düğmesine basın.
2. Dinlemek istediğiniz dosyayı seçmek için ⏮ veya ⏭ düğmesine basın.
3. ▶⏻ düğmesine basın. Ekranda dinleme süresi gösterilecek ve yeşil LED (18) yanacaktır.
4. **+** ve **–** düğmeleri ile sesi ayarlayın.
5. Dinlemeyi durdurmak için, **■/DEL** düğmesine basın. Geçerli dosyanın toplam dinleme süresi ekranda gösterilecektir.
6. Önceki konumdan dinlemeye devam etmek için ▶⏻ düğmesine tekrar basın.

Notlar
- **EAR** (1) girişine kulaklık takılı olduğunda, kayıt cihazının hoparlörü kapanır.

Voice Tracer'ı müzik çalar olarak kullanmakla ilgili notlar
- Kayıt cihazı bilgisayardan kayıt cihazının müzik klasörüne transfer edebileceğiniz .wma ve .mp3 formatlarını destekler. Kopya korumalı (dijital hak yönetimi) dosyalar desteklenmez.
- Voice Tracer müzik klasörü içinde iki klasör seviyesi destekler. Her klasör 199 girişe kadar alabilir (dosyalar ve klasörler).
- Seçilen klasör/dosyayı açmak için ▶⏻ düğmesine basın. Klasörden bir seviye yukarı dönmek için **INDEX/■** düğmesine basın.
- Müzik dinleme sırasında ekolayzır modunu değiştirmek için ● düğmesine basın (Normal > Classic > Jazz > Rock > Pop > Normal).

6.1 Dinleme fonksiyonları

6.1.1 Yavaş, hızlı, normal dinleme
Normal, yavaş ve hızlı dinleme arasında geçiş yapmak için ▶⏻ düğmesine 1 saniye veya daha uzun basın. (26)

6.1.2 Arama
Dinleme sırasında geçerli dosya içinde hızlı geri veya ileri taramak için ⏮ veya ⏭ düğmesine basın. Dinlemeye seçilen hızda devam etmek için düğmeyi bırakın.

6.1.3 Geri ve ileri sarma
Dinleme sırasında ⏮ veya ⏭ düğmesine basarak dinlemekte olduğunuz dosyanın başına doğru geri veya sonraki dosyanın başına doğru ileri sarabilirsiniz. Eğer dosyada indeks işareti varsa dinleme o noktadan başlar.

6.2 Yürütme özellikleri
Voice Tracer dosyaları arka arkaya veya rasgele yürütecek şekilde ayarlanabilir.

6.2.1 Bir diziyi tekrarlama

1. Bir şarkıdaki diziyi tekrarlamak veya döndürmek için, seçtiğiniz başlama noktasında **INDEX/■** düğmesine basın. **REP. A – B** ekranda yanıp söner (27).
2. Seçtiğiniz bitiş noktasında **INDEX/■** düğmesine tekrar basın. Tekrar dizisi başlar.
3. Dinlemeyi durdurmak için **■/DEL** düğmesine veya normal dinlemeye geri dönmek için **INDEX/■** düğmesine basın.

6.2.2 Dosya veya klasörü tekrarlama / karıştırma modu

1. Yürütme modları arasında geçiş yapmak için **INDEX/■** düğmesine 1 saniye veya daha uzun basın (dosyayı tekrarla, klasörü tekrarla veya, klasörü karıştır normal dinleme). (28)

Simge	Anlamı
REP. FILE	Bir dosyayı tekrarlayarak çalar
REP. FOLDER	Klasörün içindeki tüm dosyaları tekrarlayarak çalar
FOLDER SHUF	Klasörün içindeki tüm müzik dosyalarını rasgele çalar

Not

Karıştırma modu sadece **M** (müzik) klasöründe kullanılabilir.

7 Silme

1. Kayıt cihazı durdurulmuş durumdayken istediğiniz klasörü seçmek için **INDEX/■** düğmesine basın.
2. 1 saniye veya daha uzun süre **■/DEL** düğmesine basın. **DELETE** ekranda belirir (29).
3. Silme seçeneğini seçmek için ⏮ veya ⏭ düğmesine basın: (30)

Simge	Anlamı
FILE	Tek bir dosyayı siler
FOLDER	Bir klasördeki tüm dosyaları siler
INDEX	Bir dosyadaki tüm indeks işaretlerini siler

4. ▶⏻ düğmesine basın.
5. Dosyayı, klasörü veya silinecek indeks işaretini içeren dosyayı seçmek için ⏮ veya ⏭ düğmesine basın (31).
6. ▶⏻ düğmesine tekrar basın. **N** (Hayır) görüntülenir (32).
7. ⏮ veya ⏭ düğmesine basarak **Y** (Evet) seçin (33).
8. Onaylamak için ▶⏻ düğmesine basın.

Not

Sıralı dosya numaraları otomatik olarak tekrar atanır.

8 Ayarları özelleştirme

1. Menüyü açmak için kayıt cihazı durdurulduğunda sırasında ⚙/**MENU** düğmesine basın.
2. Bir menü öğesi seçmek için ⏮ veya ⏭ düğmesine basın (34).
3. Alt menüye girmek için ▶⏻ düğmesine basın.
4. Ayar değiştirmek için ⏮ veya ⏭ düğmesine basın.
5. Seçiminizi onaylamak için ▶⏻ düğmesine basın.
6. Geçerli ayar ekranından çıkmak için ⚙/**MENU** düğmesine basın.

Menü	Ayar	Tanımı
REC*	PCM SHQ HQ SP LP SLP	Daha uzun sürelerde kayıt yapmak için sıkıştırılmamış PCM, SHQ, HQ, SP, LP veya SLP modları da dahil çeşitli kayıt modlarından birini seçin. Mevcut kayıt modları ve kayıt süreleri için bkz. bölüm 11.
SENSE*	HI LO	Arka plan gürültüleri kaydetmemek ve kayıt ortamını ayarlamak için kayıt hassasiyetini ayarlayın.
VA*	On Off	Sesle aktifleştirilen kayıt ellerinizi kullanmadan kayıt yapmak için bir konfor özelliğidir. Sesle aktifleştirilen kayıt etkin olduğunda kayıt konuşmaya başladığınızda başlar. Konuşma durduğunda kayıt cihazı üç saniyelik sessizlikten sonra otomatik olarak duraklar ve konuşma tekrar başladığında kayıt devam eder.
DIVIDE*	Off 30 min. 60 min.	Otomatik bölme özelliği her yeni dosyayı 30 veya 60 dakikalık şekilde kaydeder. Bu sayede toplantılar veya dersler gibi uzun kayıtların bulunması, düzenlenmesi ve arşivlenmesi daha kolay olur.
LIGHT	On Off	Bir düğmeye basıldığında ekran bir kaç saniye yanar.
BEEP	On Off	Kayıt cihazı düğmelere basıldığında veya hatalarda sesli uyarı verir.
CLOCK	DD:MM:YY 12/24 H HH:MM:SS	Eğer tarih ve saat ayarlandıysa, dosyanın kayıt bilgisi her dosyayla birlikte otomatik olarak kaydedilir.
TIMER	Off V	Otomatik kayıt için zamanlayıcıyı ayarlayın. Başlangıç saatini, kayıt süresini (30/60/120 dakika/sınırsız) ve klasörü belirleyin.
ALARM	Off b F	Voice Tracer'ı mobil alarm olarak kullanın. Alarm modunu seçin (b = bip, F = dosya dinletme), başlangıç saatini ve dinletilecek dosyayı seçin.
AUTO OF	5 15	Voice Tracer 5 veya 15 dakika kullanılmadığında otomatik olarak kapanır.
CHARGE	On Off	Şarj etme etkin olduğunda, Voice Tracer bilgisayara bağlandığı zaman şarj edilebilir piller otomatik olarak şarj edilir. Ayrıntılı bilgi için bkz. bölüm 4.2.
FORMAT	Yes No	Kayıt cihazındaki tüm dosyaları siler. Kayıt cihazını formatlamadan önce önemli dosyaları bilgisayara aktarın.
VER		Firmware sürümünü ve çıkış tarihini gösterir.
SPLIT*	Yes No	Büyük bir dosyayı iki ayrı dosyaya bölmek için kullanılır, böylelikle bu dosyalar daha kolay arşivlenir veya e-posta ile transfer edilebilir ya da dosyanın bir bölümü silinebilir. Bir dosyayı bölmek için, dosyayı yürütün ve bölmenin yapılacağı noktada durdurun, sonra **SPLIT** menüsünü açın.

* Bu fonksiyon **M** (müzik) klasöründe kullanılmaz.

9 Firmware güncelleme

Voice Tracer firmware denilen dahili bir yazılım ile kontrol edilir. Siz Voice Tracer'ı satın aldıktan sonra firmware'in yeni sürümleri çıkmış olabilir.

1. Verilen USB kablosunu kullanarak Voice Tracer'ı bilgisayara bağlayın.
2. Voice Tracer modeliniz için firmware güncellemesini *www.philips.com* adresinden yükleyin ve Voice Tracer kök dizinine kaydedin.
3. Voice Tracer'ı bilgisayardan çıkarın. Firmware otomatik olarak güncellenir ve güncelleme bitirildiğinde Voice Tracer kapanır.

10 Sorun Giderme

Kayıt cihazım açılmıyor
- Piller boş olabilir veya düzgün yerleştirilmemiş olabilir. Pilleri yenileri ile değiştirin ve pillerin doğru takıldığından emin olun.

Kayıt cihazım hiçbir şey kaydetmiyor
- Kayıt cihazı **HOLD** modunda olabilir. **HOLD** anahtarını Off pozisyonuna getirin.
- Maksimum kayıt sayısına ulaşılmış olabilir veya kayıt kapasitesi dolmuş olabilir. Kayıtlardan bazılarını silin veya harici bir cihaza aktarın.

Hoparlörden bir şey duyamıyorum
- Kulaklıklar takılı olabilir. Kulaklıkları çıkartın.
- Ses en kısık ayarda olabilir. Sesi ayarlayın.

Kayıt cihazım kayıtları yürütemiyor
- Kayıt cihazı **HOLD** modunda olabilir. **HOLD** anahtarını Off pozisyonuna getirin.
- Piller boş olabilir veya düzgün yerleştirilmemiş olabilir. Pilleri yenileri ile değiştirin ve pillerin doğru takıldığından emin olun.
- Henüz hiçbir şey kaydedilmemiştir. Kayıtların sayısını kontrol edin.

Kayıt cihazım duramıyor, duraklayamıyor yürütemiyor veya kaydedemiyor
- Kayıt cihazı **HOLD** modunda olabilir. **HOLD** anahtarını Off pozisyonuna getirin.

Kulaklıklardan hiçbir şey duyamıyorum
- Kulaklıklar düzgün takılmamış olabilir. Kulaklıkları düzgün takın.
- Ses en kısık ayarda olabilir. Sesi ayarlayın.

11 Teknik veriler

- **USB:** Yüksek hızlı 2.0 mini-USB
- **Mikrofon:** 3.5 mm • empedans 2.2 kΩ
- **Kulaklık:** 3.5 mm • empedans 16 Ω veya üstü
- **Ekran:** LCD/bölüm • diyagonal ekran boyutu: 39 mm / 1.5 in.
- **Mikrofon:** Dahili: mono • Harici: mono
- **Dahili bellek kapasitesi:** 2 GB
- **Dahili bellek tipi:** NAND Flash
- **Kayıt formatları:** MPEG1 katman 3 (MP3), PCM
- **Kayıt modları:** PCM (WAV/mono), SHQ (MP3/mono), HQ (MP3/mono), SP (MP3/mono), LP (MP3/mono), SLP (MP3/mono)
- **Bit hızı:** 705,6 kbps (PCM modu), 192 kbps (SHQ modu), 64 kbps (HQ modu), 48 kbps (SP modu), 32 kbps (LP modu), 16 kbps (SLP modu)
- **Kayıt Süresi:** 283 saat (SLP modu), 141 saat (LP modu), 94 saat (SP modu), 70 saat (HQ modu), 23 saat (SHQ modu), 6,4 saat (PCM modu)
- **Örnekleme Hızı:** 44.1 kHz (PCM/SHQ modu), 22 kHz (HQ modu), 16 kHz (SP/LP/SLP modu)
- **Müzik dinletme:** Sıkıştırma formatı: .mp3, .wma • MP3 bit oranları: 8 – 320 kbps • WMA bit oranları: 48 – 320 kbps (44 kHz), 64 – 192 kbps (48 kHz), stereo • DRM desteği yoktur
- Dahili 30 mm yuvarlak dinamik hoparlör • Çıkış gücü: 110 mW
- **Çalışma koşulları:** Sıcaklık: 5 ° – 45 ° C • Nem: 10% – 90%
- **Pil tipi:** iki adet Philips AAA alkalin pil (LR03 veya R03) veya Philips LFH9154 şarj edilebilir piller
- **Pil ömrü (LP modu):** 50 saat
- **Ürün boyutları (G × D × Y):** 40 × 18.4 × 108 mm
- **Ağırlık:** 80 g piller dahil
- **Sistem gereksinimleri:** Windows 7/Vista/XP/2000, Mac OS X, Linux • boş USB portu

Specifications are subject to change without notice. Trademarks are the property of Royal Philips Electronics or their respective owners.
© 2009 Royal Philips Electronics. All rights reserved.
Version 1.0, 2009/06/20. 5103 109 9737.1