defender
TRIFLES MAKE PERFECTION

SPK 250 / SPK 260

Operation manual
Инструкция

Модели
Моделі
Мадэлі
ашыарпдбылы фыыынаьрлрлр
Моделдери

SPK 250 / SPK 260

www.defender-global.com

SPK 250 / SPK 260

1.

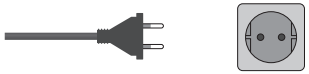

2.

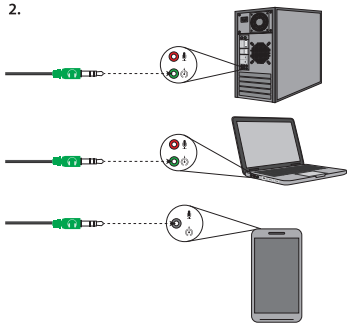

SPK 260

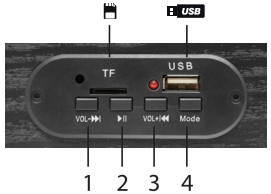

1. + ⏭
2. ⏯
3. - ⏮
4. USB FM

ARM ակուստիկ համակարգ

Նշանակությունը
մաքրող ծիսգրի ակուստիկ համակարգ - ձայնի վերարտադրման սարք
Սարքավորումը նախատեսված է բնակելի, առևտրային և արտադրական գոտիներում օգտագործելու համար առանց վնասակար և վտանգավոր արտադրչողական գործոնների ազդեցության:
Պահպանման, փոխադրման և իրացման հատուկ պայմաններ նախատեսված չեն:
Տվյալ արտադրանքի շահագործման ժամկետի ավարտին թափոնների վերամշակումը պետք է

AZE AKUSTIK SISTEM

Təlimat Malı qəbul etdikdə onun bütövlüyünə, daxilində sərbəst hərəkət edən əşyaların olmamasına əmin olun.
Texniki xarakteristikalar

SPK 250
Çıxış gücü: 8 W RMS
Tezliklərin diapazonu: 100 - 18000 Hz
Qidalanma: 220-230 V

SPK 260
Çıxış gücü: 10 W RMS
Tezliklərin diapazonu: 100 - 18000 Hz
Qidalanma: 220-230 V

Ehtiyat tədbirləri: Maldan yalnız təyinatına göra istifadə etmək.
Əgər malın nəqli mənfi temperatur şəraitində aparılıbsa, istismara başlamazdan əvvəl mal isti qapalı bir yerdə (+16...+250C) 3 saat ərzində qızmalıdır.
Uzun müddətdə istifadə etmədiyiniz halda qurğunu hər dəfə şəbəkədən ayırmaq lazımdır.
Məmulatı, zərə vura bilən vibrasiyalara və mexaniki yüklərə məruz qoymamaq. Malın üzərində mexaniki zədələrin olması halında ona heç bir zamanat verilmir.
Malı sökməmək. Bu məmulatın tərkibində təmir edilə bilən hissələr yoxdur.
3 yaşa qədər uşaqlar üçün nəzədə tutulmayıb. Tərkibində xırda hissələr ola bilər.
Tövsiyə edilən temperaturlardan kənar temperatur şəraitində (istifadəçi təlimatına bax), rütubətin kondensasiyası şəraitində və habelə təcavüzkar mühitlərdə istifadə etməmək.
Malın üzərində göza çarpan zədələrin olması halında maldan istifadə etməmək. Bilərəkdən nasaz qurğudan istifadə etməmək.
Məmulatdan sənaye, tibbi və istehsalat məqsədi ila istifadə etməmək.
Malı qəbul etdikdə onun bütövlüyünə, daxilində sərbəst hərəkət edən əşyaların olmamasına əmin olun.

BEL АКУСТЫЧНАЯ СІСТЭМА

Інструкцыя Пры прыёме тавару пераканайцеся ў яго цэласнасці і адсутнасці ўнутры прадметаў, якія свабодна перамяшчаюцца.
Прызначэнне акустычная сістэма — прылада для праігравання гуку
Тэхнічныя характарыстыкі

SPK 250
Выходная магутнасць: 8 Вт RMS
Дыяпазон частот: 100 - 18000 Гц
Сілкаванне: 220-230 В

SPK 260
Выходная магутнасць: 10 Вт RMS
Дыяпазон частот: 100 - 18000 Гц
Сілкаванне: 220-230 В

Меры засцярогі: Выкарыстоўваць тавар толькі па прамым прызначэнні.
У выпадку, калі транспарціроўка тавару ажыццяўлялася пры адмоўных тэмпературах, перад пачаткам эксплуатацыі трэба даць тавару загрэцца ў цёплым памяшканні (+16-25 °С) на працягу 3 гадзін.
Выключаць прыладу кожны раз, калі не плануецца выкарыстоўваць яе на працягу доўгага перыяду часу.
Не падвяргаць выраб вібрацыям і механічным нагрузкам, здольным прывесці да механічных пашкоджанняў тавару. У выпадку наяўнасці механічных пашкоджанняў ніякіх гарантый на тавар не даецца.
Не разбіраць. Дадзены выраб не змяшчае частак, якія падлягаюць самастойнаму рамонту.
Не прызначаны для дзяцей да 3-х гадоў. Можа змяшчаць дробныя дэталі.
Не выкарыстоўваць пры тэмпературах ніжэй або вышэй рэкамендуемых (гл. інструкцыю карыстальніка), пры ўзнікненні вільгаці, якая кандэнсуецца, а таксама ў агрэсіўным асяроддзі.
Не выкарыстоўваць пры бачных пашкоджаннях вырабу. Не карыстацца заведама неспраўнай прыладай.
Прылада прызначана для ўжывання ў жылых, камерцыйных і вытворчых зонах без уплыву шкодных і небяспечных вытворчых фактараў.
Не выкарыстоўваць выраб у прамысловых, медыцынскіх або вытворчых мэтах.
Спецыяльныя ўмовы захоўвання, транспарціроўкі і рэалізацыі не прадугледжаны.
Утылізацыя гэтага вырабу па завяршэнні яго тэрміну службы павінна выконвацца ў адпаведнасці з патрабаваннямі ўсіх дзяржаўных нарматываў і законаў
Пры прыёме тавару пераканайцеся ў яго цэласнасці і адсутнасці ўнутры прадметаў, якія свабодна перамяшчаюцца.

BG АКУСТИЧЕСКА СИСТЕМА

Инструкция При получаване на стоката се убедете в нейнатацялостност и отсъствие вътре свободно движещите се предмети.
Технически характеристики

SPK 250
Изходна мощност: 8 Вт RMS
Диапазон на честотите: 100 - 18000 Хц
Захранване: 220-230 В

SPK 260
Изходна мощност: 10 Вт RMS
Диапазон на честотите: 100 - 18000 Хц
Захранване: 220-230 В

Мерки за безопасност: Използвайте продукта само по предназначение.
В случай, ако превозът на стоката се е осъществявал при отрицателни температури, пред началото на експлоатацията стоката следва да се затоплив топло помещение (+16-25 °С) в продължение на 3 часа. Изключвайте устройството всеки път, когато не се планира неговото използване през продължителен период от време. Не подлагайте изделието на вибрации и механическите натоварвания, което може да доведе към механически повреди на стоката. В случай наличие на механическите повреждания гаранцията не се разпространява на стоката. Да не се разглобява. Настоящето изделие не съдържа части, подлежащи на самостоятелен ремонт. Не е предназначено за деца под 3 години. Може да съдържа дребни части. Да не се използва при температури под или над препоръчаните (виж. инструкцията за потребителя), при възникване на кондензиране на влагата, а също така в агресивната среда. Да не се използва при видими повреди на изделието. Не се използва, ако устройството е неизправно.
Да не се използва изделието в промишлени, медицински или производствени цели.
При получаване на стоката се убедете в нейнатацялостност и отсъствие вътре свободно движещите се предмети.

CZ REPRODUKTOROVÝ SYSTÉM

Návod na použití Když produkt přebíráte, zkontrolujte, zda je celistvý a zda uvnitř nejsou volně se pohybující objekty.
Technické parametry

SPK 250
Výstupní výkon: 8 W RMS
Frekvenční pásmo: 100 - 18000 Hz
Nabíjení: 220-230 V

SPK 260
Výstupní výkon: 10 W RMS
Frekvenční pásmo: 100 - 18000 Hz
Nabíjení: 220-230 V

Bezpečnostní opatření: Používejte výrobek pouze k stanovenému účelu použití.
Pokud se přeprava zboží provádí při nízkých teplotách, před použitím nechte zboží ohřát v teplé místnosti (+16-25 °C) po dobu 3 hodin.
Vypněte výrobek pokaždé, když neplánujete jej použít pro delší dobu.
Nevystavujte výrobek vibracím a mechanickému zatížení, které by mohly způsobit mechanické poškození výrobku. V případě mechanického poškození na výrobek se nevztahuje žádná záruka.
Nerozebírejte. Tento výrobek neobsahuje žádné součásti, které byste mohli opravovat.
Není vhodné pro děti do 3 let. Tento výrobek může obsahovat malé součásti.
Nepoužívejte při teplotách nad nebo pod doporučenou teplotou (viz Návod k použití), při vzniku kondenzované vlhkosti a v agresivním prostředí.
V případě viditelných poškození tento výrobek nepoužívejte. Nepoužívejte zjevně vadný výrobek.
Nepoužívejte výrobek pro průmyslové, lékařské a výrobní účely.
Když produkt přebíráte, zkontrolujte, zda je celistvý a zda uvnitř nejsou volně se pohybující objekty.

EN

Operation manual While receiving the product make sure that it is unbroken and there are no freely moving objects inside the product.
Specification

SPK 250
Total output power: 8 W RMS
Frequency response: 100 - 18000 Hz
Power supply: 220-230 V

SPK 260
Total output power: 10 W RMS
Frequency response: 100 - 18000 Hz
Power supply: 220-230 V

Usage precautions: Use the product for its intended purpose only.
In case when shipment of the product was conducted in subzero temperatures, then before operating, the product should be kept in a warm placement (+16-25°C or 60-77°F) within 3 hours.
Turn off the device each time, when it is not planned to use it for extended period of time.
Keep away from vibrations and mechanical stresses, which can cause mechanical damaging of the product. In case of mechanical damage no warranties are provided.
Do not disassemble. This product does not contain parts that are entitled to self-sufficient repair.
Keep away from children under the age of 3. May contain small parts.
Do not use the product at temperatures below and above recommended temperatures (see the operation manual), under the conditions of humidity evaporation, as well as in hostile environment.
Do not use in the presence of visual damage. Do not use when the product is obviously defective.
Do not use the product for industrial, medical or manufacturing purposes.
While receiving the product make sure that it is unbroken and there are no freely moving objects inside the product.

EST AKUSTIKALINE SÜSTEEM

Instruktsioon Toote kätte saamisel, kontrollige tema terviklus ja selles vabalt liikuvate objektide puudumine.
Tehnilised omadused

SPK 250
Väljundvõimsus: 4 W RMS
Sageduse diapasoon: 100 - 18000 Hz
Toide: 220-230 V

SPK 260
Väljundvõimsus: 8 W RMS
Sageduse diapasoon: 100 - 18000 Hz
Toide: 220-230 V

Ettevaatusabinõud: Kasutage toodet üksnes sellel ettenähtud eesmärgil.
Kui toote transporteerimine toimus madalal temperatuuril, enne toodet kasutamist tuleb seda soojendama soojas ruumis (+ 16-25°C) 3 tundi jooksul.
Lülitage seade välja iga kord, kui seda ei kasutatakse pikkal ajal.
Ärge jätke toodet vibratsioonile ja mehaanilise pingele, mis võib põhjustada toote mehaanilised vigastused. Toote mehaanilste kahjustuste korral jääb toode ilma garantiita.
Ärge lammutage. See toode ei sisalda sobivaid iseseisvale remondile osi.
Ei sobi alla 3-aastastele. Võib sisaldada väikseid osi.
Ärge kasutage üle või alla soovitatava temperatuuril (vt. Kasutusjuhend), kondenseerunud niiskuse ja agressiivse keskkonna puhul.
Ärge kasutage toodet nähtavate kahjustuste puhul. Ärge kasutage defektne seadet.
Ärge kasutage toodet tööstuse, meditsiini või tootmise eesmärgil.
Toote kätte saamisel, kontrollige tema terviklus ja selles vabalt liikuvate objektide puudumine.

FR LE SYSTÈME ACOUSTIQUE

Une instruction Lorsque vous recevez le produit, persuadez-vous de son intégrité et de l'absence d'objets qui se déplacent librement à son intérieur.
Des caractéristiques techniques

SPK 250
Puissance de sortie: 4 W RMS
Gamme des fréquences: 100 - 18000 Hz
Alimentation: 220-230 V

SPK 260
Puissance de sortie: 10 W RMS
Gamme des fréquences: 100 - 18000 Hz
Alimentation: 220-230 V

Précautions: N'utiliser le produit que selon sa destination directe.
Si le produit est transporté à la température négative, il faut laisser réchauffer le produit dans un local chaud (+ 16-25 oC) pendant 3 heures avant l'exploitation.
Débrancher l'appareil chaque fois que vous ne l'utilisez pas pendant une longue période.
Ne pas exposer le produit à des vibrations et contraintes mécaniques qui peuvent mener à des accidents mécaniques du produit. En cas d'accidents mécaniques, aucune garantie n'est prévue.
Ne pas démonter. Ce produit ne contient pas de pièces qu'on peut réparer soi-même.
Le produit ne convient pas aux enfants de moins de 3 ans. Il peut contenir de petites pièces.
Ne pas utiliser à des températures inférieures ou supérieures à celles recommandées (voir l'instruction d'utilisateur), en cas d'une humidité condensable aussi que dans un milieu agressif.
Ne pas utiliser lorsque le produit a des détériorations visibles. Ne pas utiliser le produit notoirement défectueux.
Ne pas utiliser le produit aux fins industrielles, médicales ou aux fins de production.
Lorsque vous recevez le produit, persuadez-vous de son intégrité et de l'absence d'objets qui se déplacent librement à son intérieur.

DE SOUND-SYSTEM

Anleitung Bei Entgegennahme der Ware überzeugen Sie sich bitte, dass die Ware unversehrt ist und sich keine frei beweglichen Teile im Inneren vorhanden sind.
Kenndaten

SPK 250
Ausgangsleistung: 8 W RMS
Frequenzbereich: 100 - 18000 Hz
Speisung: 220-230 V

SPK 260
Ausgangsleistung: 10 W RMS
Frequenzbereich: 100 - 18000 Hz
Speisung: 220-230 V

Vorsichtsmaßnahmen: Die Ware nur bestimmungsgemäß nutzen. Bei Transport der Ware unter den Minustemperaturen, die Ware vor Inbetriebnahme im warmen Raum (+16-25 °C) ca. 3 Stunden erwärmen lassen. Das Gerät jedes Mal abschalten, wenn sein dauernder Betrieb nicht geplant ist. Das Erzeugnis nicht den Vibrationen bzw. mechanischen Belastungen aussetzen, die die mechanischen Schäden verursachen können. Bei mechanischen Schäden wird keine Garantie übernommen. Nicht zerlegen. Dieses Erzeugnis enthält keine Bestandteile, die selbständig repariert werden können. Vor Kindern bis 3 Jahre fernhalten. Das Erzeugnis kann kleine Teile enthalten. Nicht unter bzw. über den angegebenen Temperaturen (s. hierfür Gebrauchsanweisung), sowie bei Bildung von Kondensat und in aggressiven Medien nutzen. Bei sichtbaren Schäden nicht nutzen. Das wissentlich nicht intakte Erzeugnis nicht nutzen. Die Waren nicht für gewerbliche, medizinische oder betriebliche Zwecke nutzen. Bei Entgegennahme der Ware überzeugen Sie sich bitte, dass die Ware unversehrt ist und sich keine frei beweglichen Teile im Inneren vorhanden sind.

ES SISTEMA DE ALTAVOCES

Instrucción Al aceptar el producto asegúrese de su integridad y de que dentro no haya objetos que se muevan con facilidad.
Especificaciones

SPK 250
Váljundvõimsus: 8 W RMS
Sageduse diapasoon: 100 - 18000 Hz
Toide: 220-230 V

SPK 260
Váljundvõimsus: 10 W RMS
Sageduse diapasoon: 100 - 18000 Hz
Toide: 220-230 V

Medidas de precaución: Utilice el producto como es debido directamente.
En el caso de que el transporte del producto se haya efectuado a temperaturas bajo cero, antes de empezar a explotar el producto deje que éste se caliente en un local caluroso (+16-25 °C) durante 3 horas. Apague el dispositivo cada vez que no planea utilizarlo durante un largo periodo de tiempo. No someta el producto a vibraciones ni a cargas mecánicas que puedan causar lesiones mecánicas del artículo. En el caso de que haya lesiones mecánicas no se ofrecerá ninguna garantía para el producto. No despiece el producto. El producto no contiene piezas que se puedan reparar de forma independiente. No está destinado para el uso de los niños menores de 3 años. Puede contener piezas pequeñas. No use el producto a temperaturas más bajas ni más altas que las recomendadas (ver el manual del usuario), así como en casos de humedad condensada y en el medio agresivo. No use el producto si tiene defectos visibles. No use dispositivos obviamente defectuosos.
No utilice el producto para fines industriales, médicos o productivos.
Al aceptar el producto asegúrese de su integridad y de que dentro no haya objetos que se muevan con facilidad.

FI KAIUTINJÄRJESTELMÄ

Ohje Vastaanottaessa tuotetta varmista, että se on ehjä eikä sen sisällä ole vapaasti liikkuvia esineitä.
Tekniset tiedot

SPK 250
Lähtöteho: 8 WRMS
Taajuusalue: 100 - 18000 Hz
Teho: 220-230 V

SPK 260
Lähtöteho: 10 WRMS
Taajuusalue: 100 - 18000 Hz
Teho: 220-230 V

Turvallisuustoimenpiteet: Käytä tuotetta vain käyttötarkoituksen mukaisesti.
Mikäli tuotetta on kuljetettu lämpötilan ollessa nollan alapuolella, anna tuotteen lämmetä lämpimässä tilassa (+16-25 °C) 3 tunnin ajan ennen käyttöönottoa.
Sammuta laite joka kerta, kun et aio käyttää sitä pitkään aikaan.
Älä altista tuotetta tärinälle ja iskuille, jotka voivat vaurioittaa tuotetta. Mekaaniset vauriot eivät kuulu takuun piiriin.
Älä pura. Tämä tuote ei sisällä käyttäjän korjattavissa olevia osia.
Ei sovellu alle 3-vuotiaille lapsille. Saattaa sisältää pieniä osia.
Älä käytä suositeltua matalammissa tai korkeammissa lämpötiloissa (ks. käyttöohje), kondensoituvan kosteuden muodostuessa sekä syövyttävissä ympäristöissä.
Älä käytä, jos tuotteessa on näkyviä vaurioita. Älä käytä tuotetta, jos tiedät, että se on vioittunut.
Älä käytä tuotetta teolliseen, lääketieteelliseen tai tuotannolliseen tarkoitukseen.
Vastaanottaessa tuotetta varmista, että se on ehjä eikä sen sisällä ole vapaasti liikkuvia esineitä.

GEO აკუსტიკური სისტემა

ინსტრუქცია საქონლის მიღებისას დარწმუნედით, რომ ის დაზიანებული არ არის და მის შიგნით არაფერი ხმაურობს.
ტექნიკური მახასიათებლები

SPK 250
გამომავალი სიმძლავრე: 8 W RMS
სიხშირეების დიაპაზონი: 100 - 18000 Hz
კვება: 220-230 V

SPK 260
გამომავალი სიმძლავრე: 10 W RMS
სიხშირეების დიაპაზონი: 100 - 18000 Hz
კვება: 220-230 V

სიფრთხილის ზომები გამოიყენეთ საქონელი მხოლოდ დანიშნულებისამებრ..
იმ შემთხვევაში, თუ საქონლის ტრანსპორტირება მოხდა უარყოფით ტემპერატურაში, ექსპლუატაციის წინ საქონელი დაალგეთათ ოთახი ოთახში (+16-25 °C) 3 საათის განმავლობაში.
გამორთეთ მოწყობილობა თუ არ აპირებთ მის გამოყენებას სანერძლოვი დროის მანძილზე.
არ დაუშვებთ საკუთარის ვიბრაცია და ტექნიკური დატვირთვა, რომელიც გამოიწვევს საქონლის მექანიკურ დაზიანებას. ტექნიკური დაზიანებებისას საქონელზე არანაირი გარანტია არ გაიცემა.
არ დაშალოთ. აღნიშნული საკუთარი არ შეიცავს ნაწილებს, რომელიც გამოგადგებათ რემონტისთვის საკუთარი ძალებით..
არ არის გათვალისწინებული ბავშვებისთვის 3 წლის ასაკამდე. შეიძლება შეიცავდეს წვრილ დეტალებს.
არ გამოიყენოთ რეკომენდირებულ ტემპერატურაზე მაღალ ან დაბალ ტემპერატურებში (იხ. მომხმარებლის ინსტრუქცია) კონდენსირებული სინოტივისას და აგრესიულ გარემოში.
არ გამოიყენოთ საკუთარს ხილული დაზიანებების დროს. არ ჩართოთ მოწყობილობა, თუ თქვენთვის ცნობილია, რომ ის დაზიანებულია.

HR SR SISTEM ZVUČNIKA

Uputstvo Primajući robu, uverite se u njenoj celovitosti a takođe u otsutstvu unutra stvari, koji se slobodno premeštaju.
Tehničke karakteristike
SPK 250
Izlazna snaga: 8 W RMS
Frekventni opseg: 100 - 18000 Hz
Napajanje: 220-230 V

SPK 260
Izlazna snaga: 10 W RMS
Frekventni opseg: 100 - 18000 Hz
Napajanje: 220-230 V

Mere predostrožnosti: Koristite robu samo u pravu svrhu.
Ako izrađevina je bila transportirana pri određnoj temperaturi, pre početka ekspluatacije neophodno da roba se zagreje u toploj prostoriji (+16-25 °C) 3 sata.
Iskopčavajte uređaj svaki put, kada ne planirate ga koristiti dugo vremena.
Ne podvrgavajte izrađevinu vibraciji ili mehaničkom teretu, koji mogu pokvariti robu.
Ako roba ima mehaničko oštećenje, garancije se ne izdaju.
Ne demontirati. Ova izrađevina ne sadrži delova, koji podležu samostalnom remontu.
Ne namenjen za decu do 3 godine. Može da sadrži sitna dela.
Ne koristite izrađevinu, ako temperatura je viša ili niža od toga, što preporučeno u uputstvu za korisnika.
Ne koristite izrađevinu, ako postaja kondenzovana vlaga, a takođe u agresivnoj sredini.
Ne koristite izrađevinu, ako ona ima vidljivo oštećenje. Ne koristite nesumnjivo pokvarenu izrađevinu.
Ne koristite izrađevinu u industrijskom, medicinskom ili proizvodnom cilju.
Primajući robu, uverite se u njenoj celovitosti a takođe u otsutstvu unutra stvari, koji se slobodno premeštaju.

Бөлшектемеңіз. Берілген буйымда өзіндік жөндеуге жататын бөліктер жоқ.
3 жасқа дейінгі балаларға арналмаған. Ұсақ бөлшектер болуы мүмкін.
Ұсынылатын температурадан төмен немесе жоғары температурада, конденсациялайтын ылғалдылық туындағанда, сондай-ақ агрессиялық ортада қолданбаңыз (пайдаланушы нұсқауын қараңыз).
Буйымның көрінетін зақымдалуы кезінде қолданбаңыз. Көрінеу бұзылған құрылғыны қолданбаңыз.
Құрылғы зиянды және қауіпті өндірістік факторлардың әсері жоқ тұрғын, коммерциялық және өндірістік аймақтарда жұмыс жасауға арналған
Буйымды өнеркәсіптік, медициналық және өндірістік мақсатта қолданбаңыз.
Арнайы сақтау, тасымалдау және орналастыру шарттары көзделмеген.
Қызмет мерзімі анықталғаннан кейін бұл буйымды кадеге жарату барлық мемлекеттік нормативтердің және заңдардың талаптарына сайкес орындалуы тиіс
Тауарды қабылдауда оның тұтастығына және ішінде еркін орын ауыстыратын заттардың жоқ екеніне көз жеткізіңіз.

KGZ АКУСТИКАЛЫК СИСТЕМА

Арналышы Акустикалык система - үңүү ойнотуу үчүн түзмөк
Түзмөк, зыяндуу жана коркунучтуу өндүрүштүк факторлорсуз турууга жарактуу, коммерциялык жана өндүрүштүк аймактарда иштөөгө арналган. Атайын сактоо шарттары, ташуу жана ишке ашыруу алдын ала каралтырылган эмес. Бул буюмдун утилизациясы анын кызмат мөөнөтүнүн аяктоосу менен бардык мамлекеттик ченемдеринин жана мыйзамадарынын талаптарына ылайык аткарылышы керек.

LV AKUSTISKĀ SISTĒMA

Instrukcija Preces pieņemšanas brīdī pārliecinieties, ka iepakojums nav bojāts un iekšā nav brīvi pārvietojamo priekšmetu.
Tehniskais raksturojums
SPK 250
Izejas jauda: 8 W RMS
Frekvenču diapazons: 100 - 18000 Hz
Barošana: 220-230 V

SPK 260
Izejas jauda: 10 W RMS
Frekvenču diapazons: 100 - 18000 Hz
Barošana: 220-230 V

Drošības ziņas: Izmantot preci tikai tai paredzētiem mērķiem.
Gadījumā, ja prece bija transportēta negatīvā temperatūrā, likt tai sasilt siltā telpā (+16-25ºC) trīs stundas pirms lietošanas.
Izslēgt ierīci katreiz, kad ir plānots to ilgstoši neizmantot.
Nepakļaut ierīci vibrācijām un mehāniskām slodzēm, kas var novest pie mehāniskiem bojājumiem.
Mehānisko bojājumu gadījumā netiek dotas nekādas garantijas uz preci.
Neizjaukt. Šī ierīce nesatur detaļas, kuras var remontēt pašu spēkiem.
Nav paredzēta bērniem līdz 3 gadu vecumam. Var saturēt sīkas detaļas.
Neizmantot pie temperatūrām, kas ir augstākas vai zemākas par ieteiktām (skat. lietošanas instrukciju), mitruma kondensācijas apstākļos un agresīvajā vidē.
Nelietot ierīci ar redzamiem bojājumiem. Nelietot ierīci, ja ir iepriekš zināms par tās darbības traucējumiem.
Neizmantot ierīci rūpniecībā, medicīnā vai ražošanā.
Preces pieņemšanas brīdī pārliecinieties, ka iepakojums nav bojāts un iekšā nav brīvi pārvietojamo priekšmetu.

PT ACÚSTICAS SISTEMA

Instrução Quando você receber o produto, certifique-se da integridade dele e da ausência dos objetos, que movam livremente lá dentro.
Especificaciones
SPK 250
Potência de saída: 8 W RMS
Faixa de freqüência: 100 - 18000 Hz
Alimento: 220-230 V

SPK 260
Potência de saída: 10 W RMS
Faixa de freqüência: 100 - 18000 Hz
Alimento: 220-230 V

Medidas de segurança: Use o produto apenas para o fim pretendido. Se o transporte de produto foi realizado em temperaturas baixas, antes de começar a utilização deixe o produto numa sala quente (+ 16-25 °C) durante 3 horas para aquecer. Desligue o aparelho cada vez que você não tenciona usá-lo por um longo período de tempo. Não exponha o produto a vibrações e tensões mecânicas que possam resultar em danos mecânicos do produto. No caso de danificação mecânica nenhuma garantia de produto pode ser dada. Não desmonte. Este produto não contém quaisquer partes, que pudessem ser reparados por pessoa, que não seja o especialista. Não indicado para crianças menores de 3 anos. Pode conter peças pequenas. Não use em temperaturas acima ou abaixo do recomendado (veja o manual do usuário), nas condições de humidade condensada, bém como num ambiente agressivo. Não use em caso que o produto tenha qualquer danos visíveis. Não use com conhecimento de mau estado do aparelho. Não use o produto em fins industriais, médicas ou de produção. Quando você receber o produto, certifique-se da integridade dele e da ausência dos objetos, que movam livremente lá dentro.

KAZ АКУСТИКАЛЫК ЖҮЙЕ

Нускаулык Тауарды қабылдауда оның тұтастығына және ішінде еркін орын ауыстыратын заттардың жоқ екеніне көз жеткізіңіз.
Мақсаты Акустикалық жүйе - дыбыс шығаруға арналған құрылғы
Техникалық сипаттамасы
SPK 250
Қуаттылығы: 8 Вт RMS
Жиілік диапазоны: 100 - 18000 Гц
Қор көзі: 220-230 В

SPK 260
Қуаттылығы: 10 Вт RMS
Жиілік диапазоны: 100 - 18000 Гц
Қор көзі: 220-230 В

Сақтық шаралары: Тауарды тек тікелей тағайындалуы бойынша қолданыңыз.
Егер тауардың тасымалдануы теріс температурада жүргізілсе, пайдалану алдында тауарға жылы бөлмеде (+16-25 °C) 3 сағат көлемінде жылынуға мүмкіндік беру керек.
Ұзақ уақыт аралығында қолдану жоспарланбаған жағдайда, құрылғыны әр жолы сөндіріңіз.
Тауарды механикалық зақымдалуына әкелуі мүмкін, буйымның сілкіну және механикалық жүктелуін жібермеңіз.

LT AKUSTINĖ SISTEMA

Instrukcija Priimant prekes, įsitikinkite, kad jis yra nepaliestas ir, kad viduje nėra laisvai judančių daiktų.
Techninės charakteristikos
SPK 250
Įsėnantis galingumas: 8 W RMS
Dažnių diapazonas: 100 - 18000 Hz
Maitinimas: 220-230 V

SPK 260
Įsėinantis galingumas: 10 W RMS
Dažnių diapazonas: 100 - 18000 Hz
Maitinimas: 220-230 V

Atsargumo priemonės: Naudoti prekę tik pagal tiesioginę paskirtį.
Jei prekė buvo transportuojama neigiamoje temperatūroje, prieš ekspluatuojant palikite prekę 3 valandoms įšilti šiltoje patalpoje (+16-25 °C).
Išjungti įtaisą kiekviena kartą, jei neplanuojama naudoti jį ilgą laiko periodą.
Saugoti gaminį nuo vibracijos ir mechaninių apkrovų, kurie gali sukelti mechaninius prekės pažeidimus.
Mechaninių pažeidimų atveju, prekei nesuteikiama jokių garantijų.
Neardyti. Šiame gaminyje nėra savarankiškai remontuotinų dalių.
Nėra skirtas vaikams iki 3 –jų metų. Sudėtyje gali būti smulkių detalių.
Nenaudoti, jei temperatūrai yra žemesnė arba aukštesnė, nei rekomenduojama (žr. naudotojo instrukciją), atsiradus kondensavimo drėgmei, taip pat agresyvioje aplinkoje.
Nenaudoti, jei matomi gaminio sugedimai. Nenaudoti neabejotinai sugedusio įtaiso.
Nenaudoti gaminio pramoniniais, medicininiais arba gamybiniais tikslais.
Priimant prekes, įsitikinkite, kad jis yra nepaliestas ir, kad viduje nėra laisvai judančių daiktų.

PL SYSTEM AKUSTYCZNY

Instrukcja Przy odbiorze należy się upewnić, iż urządzenie jest jednolite i nie zawiera w środku swobodnie przemieszczających się przedmiotów.
Charakterystyki techniczne
SPK 250
Moc wyjściowa: 8 W RMS
Zakres częstotliwości: 100 - 18000 Hz
Zasilanie: 220-230 V

SPK 260
Moc wyjściowa: 10 W RMS
Zakres częstotliwości: 100 - 18000 Hz
Zasilanie: 220-230 V

Ostrzeżenia: Używać produkt zgodnie z przeznaczeniem.
Jeżeli produkt był transportowany przy temperaturze ujemnej, przed rozpoczęciem eksploatacji należy pozwolić urządzeniu ogrzać się w ciepłym pomieszczeniu (+16-25°C) w ciągu 3 godzin. Wyłączać urządzenie za każdym razem, gdy planowana jest dłuższa przerwa w korzystaniu. Nie narażać produktu na wibracje i obciążenia mechaniczne, mogące doprowadzić do uszkodzeń mechanicznych produktu. Gwarancja na produkt nie jest udzielana przy wykryciu uszkodzeń mechanicznych. Nie rozbierać. Niniejszy produkt nie zawiera części, nadających się do samodzielnej naprawy. Produkt nie jest przeznaczony dla dzieci w wieku poniżej 3 lat, ponieważ może zawierać małe elementy. Nie używać w temperaturach wyższych lub nizszych od zalecanych (patrz instrukcję obsługi), przy skondensowaniu się pary wodnej oraz w środowisku agresywnym. Nie używać produktu z widocznymi uszkodzeniami. Niedopuszczalne jest rozmyślne użycie urządzenia ewidentnie uszkodzonego. Nie używać produktu do celów przemysłowych, medycznych lub produkcyjnych. Przy odbiorze należy się upewnić, iż urządzenie jest jednolite i nie zawiera w środku swobodnie przemieszczających się przedmiotów.

RO SISTEMUL AUDIO

Instrucțiunile La primirea produsului convingeți-vă că dânsul este integral și nu există în interiorul dânsului obiecte care se deplasează liber.
Specificațiile tehnice
SPK 250
Puterea de emitere: 8 W RMS
Diapazonul frecvențelor: 100 - 18000 Hz
Alimentare: 220-230 V

SPK 260
Puterea de emitere: 10 W RMS
Diapazonul frecvențelor: 100 - 18000 Hz
Alimentare: 220-230 V

Măsuri de precauție: Produsul a se folosi numai cu scopul destinației directe.
În cazul, în care transportarea produsului a fost efectuată la temperaturi negative, înainte de a începe exploatarea trebuie trebuie acordată posibilitatea produsului de a se încălzi la temperatura încăperii (+16-25°C) îndealungul a 3 ore. Deconectați aparatul de fiecare dată, când nu planificați să îl folosiți o perioadă mai îndelungată de timp. Nu supuneți articolul sub influența vibrațiilor și a sarcinilor mecanice, care sunt capabile să aducă la deteriorarea mecanică a produsului. În cazul existenței deteriorărilor mecanice, produsului nu se acordă nici un fel de garanții. Nu demontați. Acest articol nu conține piese, care pot fi reparate separat. Nu este destinat copiilor sub 3 ani. Poate conține piese mici. A nu se folosi la temperaturi mai reduse sau mai înalte de cele recomandate(vezi manualul de utilizare), în cazul apariției umezelii condensate, și de asemenea în mediii agresive. Nu folosiți articolul în cazul prezenței deteriorărilor vizibile. Nu folosiți intenționat aparatul știind despre faptul că este deteriorat. A nu se folosi articolul în scopuri industriale, medicinale sau de producție. La primirea produsului convingeți-vă că dânsul este integral și nu există în interiorul dânsului obiecte care se deplasează liber.

RU АКУСТИЧЕСКАЯ СИСТЕМА

Инструкция При приеме товара убедитесь в его целостности и отсутствии внутри свободно перемещающихся предметов.
Назначение Акустическая система - устройство для воспроизведения звука.
Технические характеристики
SPK 250
Выходная мощность: 8 Вт RMS
Диапазон частот: 100 — 18 000 Гц
Питание: 220-230 В

SPK 260
Выходная мощность: 10 Вт RMS
Диапазон частот: 100 — 18 000 Гц
Питание: 220-230 В

Меры предосторожности: Использовать товар только по прямому назначению.
В случае, если транспортировка товара осуществлялась при отрицательных температурах, перед началом эксплуатации нужно дать товару согреться в теплом помещении (+16-25 °C) в течение 3 часов.
Выключать устройство каждый раз, когда не планируется использовать его в течение длительного периода времени.
Не подвергать изделие вибрациям и механическим нагрузкам, способным привести к механическим повреждениям товара. В случае наличия механических повреждений никаких гарантий на товар не дается.
Не разбирать. Данное изделие не содержит частей, подлежащих самостоятельному ремонту.
Не предназначен для детей до 3-х лет. Может содержать мелкие детали.
Не использовать при температурах ниже или выше рекомендуемых (см. инструкцию пользователя), при возникновении конденсируемой влажности, а также в агрессивной среде.
Не использовать при видимых повреждениях изделия. Не пользоваться заведомо неисправным устройством.
Устройство предназначено для работы в жилых, коммерческих и производственных зонах без воздействия вредных и опасных производственных факторов.
Не использовать изделие в промышленных, медицинских или производственных целях.
Специальные условия хранения, транспортировки и реализации не предусмотрены.
Утилизация этого изделия по завершении его срока службы должна выполняться в соответствии с требованиями всех государственных нормативов и законов
При приеме товара убедитесь в его целостности и отсутствии внутри свободно перемещающихся предметов.

Nerozoberajte. Tento varobok neobsahuje časti, ktorý si môžete sami opraviť.
Nie je určený pre deti do 3 rokov. Môže obsahovať drobné časti.
Nepoužívať pri teplotách nižších alebo vyšších od uvedených (viď Návod na použitie), v prípade vytvárania kondenzovanej vlhkosti, ani v agresívnom prostredí.
Nepoužívať ak varobok má zjavné poškodenia. Nepoužívať varobok ak je jasní že je pokazený.
Nepoužívať varobok pre priemyselné, zdravotnícke alebo varobní účely.
Pri preberaní varobku zistíte jeho ucelenosť a neprítomnosť voľne posuvacích častí v ňom.

SWE LJUDSYSTEM

Bruksanvisning När du tar emot produkten, kontrollera dess integritet och attdet inte finns fritt rörliga objekt inuti.
Tekniska egenskaper
SPK 250
Uteffekt: 8 W RMS
Frekvensomfång: 100 - 18000 Hz
Strömförsörjning: 220-230 V

SPK 260
Uteffekt: 10 W RMS
Frekvensomfång: 100 - 18000 Hz
Strömförsörjning: 220-230 V

Säkerhetsåtgärder: Använd produkten enbart för avsett ändamål.
Om produkten har transporterats vid låga temperaturer, låt den värmas upp i ett varmt rum (+ 16-25 ° C) under 3 timmar.
Stäng av anordningen varje gång, om du inte tänker använda den under en lång tid.
Utsätt inte produkten för vibrationer och mekaniska påfrestningar som kan leda till mekaniska skador på produkten. Ingen garanti ges för produkter som fått mekaniska skador.
Ta inte isär produkten. Den innehåller inga delar, som man själv kan reparera.
Produkten är ej lämplig för barn under 3 år. Den kan innehålla små delar.
Använd inte produkten vid temperaturer under eller över de rekommenderade värdena (se användarhandboken), vid kondenserad fukt och i aggressiva miljöer.
Använd inte produkten om den har synliga skador. Använd inte en uppenbart defekt produkt.
Använd inte produkten i industriella och medicinska ändamål.
När du tar emot produkten, kontrollera dess integritet och attdet inte finns fritt rörliga objekt inuti.

UKR АКУСТИЧНА СИСТЕМА

Інструкція Під час приймання товару впевніться в його цілісності та відсутності всередині предметів, що вільно переміщуються.
Призначення Акустична система - пристрій для відтворення звуку
Технічні характеристики
SPK 250
Потужність: 8 Вт RMS
Діапазон частот: 100 - 18000 Гц
Живлення: 220-230 В

SPK 260
Потужність: 10 Вт RMS
Діапазон частот: 100 - 18000 Гц
Живлення: 220-230 В

Запобіжні засоби: Використовувати товар тільки за прямим призначенням.
Якщо виріб транспортувався при температурі нижче 0°C, то перед початком експлуатації потрібно витримати виріб при температурі не нижче +16°C протягом 3-х годин.
Вимикайте пристрій кожного разу, якщо планується не використовувати його протягом довготривалого періоду.
Запобігайте впливу на виріб вібрації та механічних навантажень, що можуть привести до ушкодження виробу. Гарантія не надається на виріб, що має механічні пошкодження.
Не розбирати. Даний пристрій не містить частин, що підлягають самостійному ремонту.
Не передбачений для дітей віком до 3-х років. Може містити дрібні деталі.
Не використовувати при температурі вище або нижче тої, що рекомендується в інструкції користувача, при виникненні конденсованої вологи, а також в агресивному середовищ.
Не користуйтеся виробом, якщо він пошкоджений.
Пристрій призначений для роботи в житлових, комерційних і виробничих зонах без впливу шкідливих і небезпечних виробничих факторів.
Не використовувати виріб за промисловим, медичним або виробничим призначенням.
Спеціальні умови зберігання, транспортування і реалізації не передбачені.
Утилізація цього виробу по закінченні його терміну служби повинна виконуватися згідно вимог усіх державних нормативів і законів
Під час приймання товару впевніться в його цілісності та відсутності всередині предметів, що вільно переміщуються.

UZB AKUSTIK TIZIMI

Yo'riqnoma Mahsulotni qabul qilishda uning butunligi va ichida erkin harakatlanadigan buyumlar yo'qligiga ishonch hosil qiling.
Texnik xususiyatlari
SPK 250
Chiqish quvvati: 8 W RMS
Chastotalar doirasi: 100 - 18000 Hz
Energiya: 220-230 V

SPK 260
Chiqish quvvati: 10 W RMS
Chastotalar doirasi: 100 - 18000 Hz
Energiya: 220-230 V

Oldini olish choralari: Mahsulotni o'zini maqsadida ishlatilsin.
Agar mahsulotni tashilishi manfiy haroratda olib borilgan bo'lsa, u holda mahsulotni ishlatishdan avval uni iliq binoda (+16-25 °C) 3 soat davomida isitish kerak.
Qurilmani ancha vaqtga ishlatilmasligi rejalashtirilayotganda, uni o'chirib qo'yish lozim.
Buyumni mexanik shikastlanishga olib keladigan vibratsiya va mexanik zo'riqishlarga yo'l qo'yilmasin. Mexanik shikastlanishlar yuzaga kelganda mahsulotga hech qanday kafolat berilmaydi.
Qismlarga bo'linmasin. Mazkur buyum mustaqil ta'mirlanishi mumkin bo'lgan qismlarga ega emas.
3 yoshgacha bo'lgan bolalarga mo'ljallanmagan. Mayda buyumlarga ega bo'lishi mumkin.
Kondensatsiyalangan namlik, xamda salbiy muhit yuzaga kelganda tavsiya etilgan haroratdan past yoki yuqori darajada ishlatilmasin.
Buyumda ko'rinuvchi shikastlanishlar yuzaga kelganda ishlatilmasin. Oldindan ma'lum bo'lgan nosoz qurilmadan foydalanilmasin.
Buyumni sanoat, tibbiyot yoki ishlab chiqarish maqsadida ishlatilmasin.
Mahsulotni qabul qilishda uning butunligi va ichida erkin harakatlanadigan buyumlar yo'qligiga ishonch hosil qilin .

SVK REPRODUKTOROVÝ SYSTÉM

Inštrukcie Pri preberaní varobku zistíte jeho ucelenosť a neprítomnosť voľne posuvacích častí v ňom.
Technické charakteristiky
SPK 250
Výstupný výkon: 8 W RMS
Frekvenčné pásmo: 100 - 18000 Hz
Pripojenie: 220-230 V

SPK 260
Výstupný výkon: 10 W RMS
Frekvenčné pásmo: 100 - 18000 Hz
Pripojenie: 220-230 V

Bezpečnostní opatrenia: Varobok používať valučne podľa účelu.
V prípade ňe je varobok prevíhaní pri teplote nižšej od nuly, pred použitím ho treba nechať voľne zohriať v teplej miestnosti (+16-25 °C) v trvaní 3 hodiny.
Varobok treba vypnúť v prípadoch keď sa nebude používať dlhší čas.
Nevyložiť varobok vibráciám a mechanickým zťažiam, ktorí by mohli vyvolať mechanickú poškodenia va robku. V prípade existencie mechanických poškodení pre varobok nie sťa ňiadne záruky.

TR HOPARLÖR SISTEMI

Talimatlar Ürünü alırken sağlam olduğundan ve ürün içinde gevşek parça olmadığından emin olun.
Teknik özellikler
SPK 250
çıkış Gücü: 8
frekans aralığı: 100 - 18000 Hz
besleme: 220-230 V

SPK 260
çıkış Gücü: 10
frekans aralığı: 100 - 18000 Hz
besleme: 220-230 V

Kullanım önlemleri: Ürünü yalnızca kullanım amacına uygun bir şekilde kullanın.
Ürün sevkiyatının sıfırın altındaki sıcaklıklarda yapılması durumunda, ürün çalıştırılmadan önce 3 saat süreyle ılık bir ortamda (+16-25°C veya 60-77°F) muhafaza edilmelidir.
Ürünü uzun süre kullanmayacaksanız kapalı tutunuz.
Üründe mekanik hasara sebep olabilecek titreşimlerden ve mekanik basınçtan uzak tutun. Mekanik hasar garanti kapsamında değildir.