SONY

4-558-488-**13**(1)

Backpack Mount
Кріплення для рюкзака
Крепление для рюкзака
背包调节扣

Návod na obsluhu/Használati útmutató/Instrucțiuni de utilizare/Betjeningsvejledning/Návod k obsluze/Käyttöohjeet/Посібник з експлуатації/Инструкция по эксплуатации/使用說明書 / 使用说明书 / **사용설명서** / تعليمات التشغيل

4558488130

© 2014 Sony Corporation Printed in China

http://www.sony.net/

VCT-BPM1

保留备用。

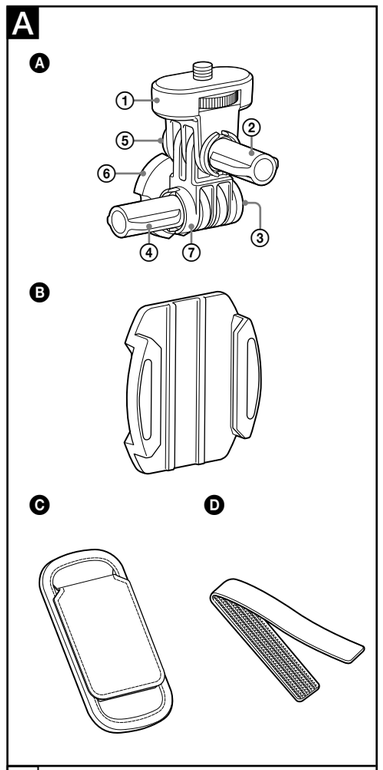

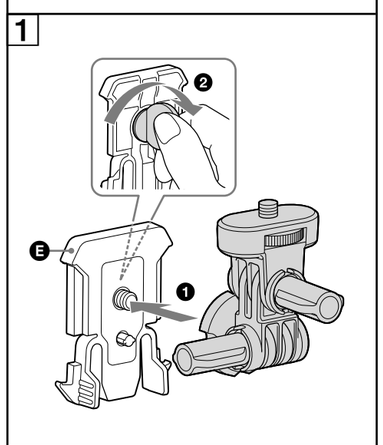

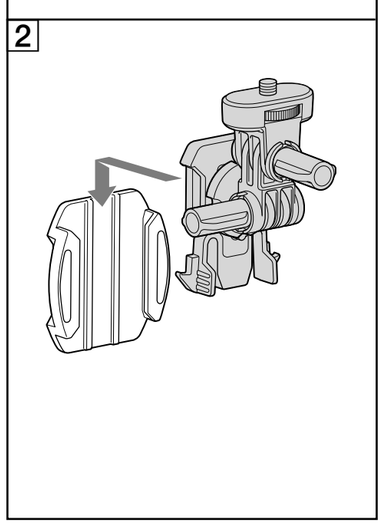

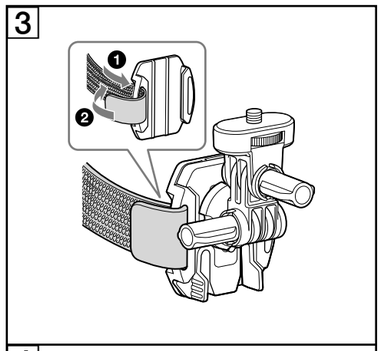

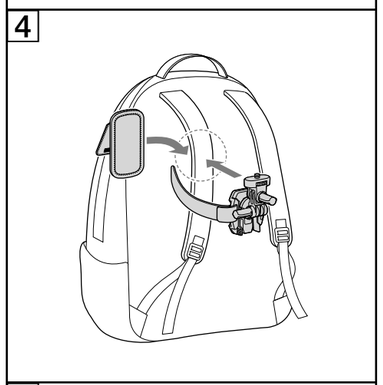

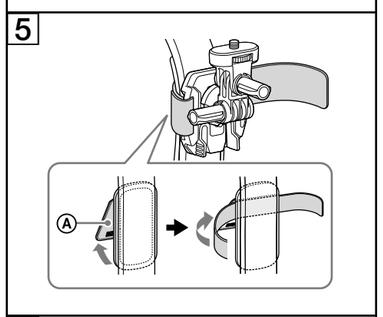

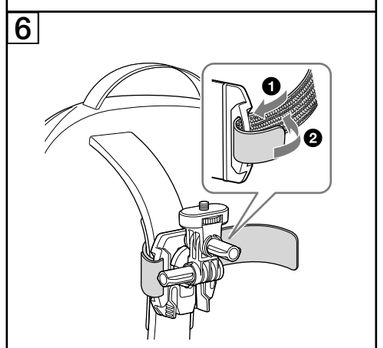

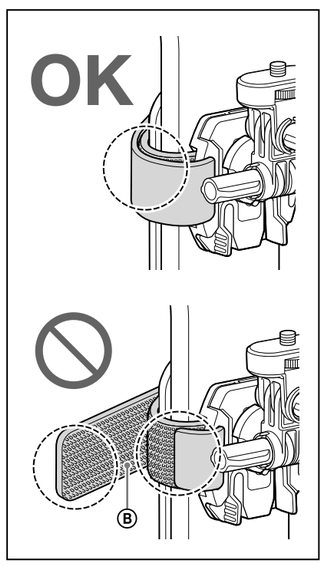

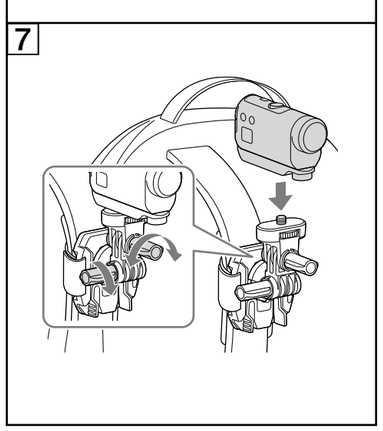

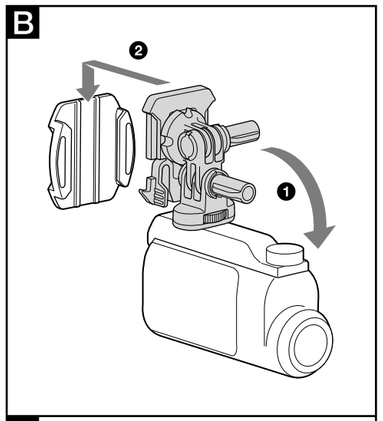

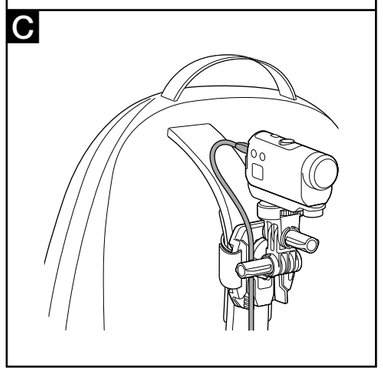

Slovensky

Poznámka pre zákazníkov v krajinách podliehajúcich smerniciam EÚ

Výrobca: Sony Corporation, 1-7-1 Konan Minato-ku, Tokyo, 108-0075 Japonsko
Zhoda podľa legislatívy EU: Sony Deutschland GmbH, Hedelfinger Strasse 61, 70327 Stuttgart, Nemecko

Upozornenia

Bezpečnostné opatrenia

- Vodič je povinný dodržiavať pravidlá cestnej premávky. Porušenie pravidiel bezpečnosti cestnej premávky, napríklad zanedbanie upozornenia „postupujte opatrne" a podobne, je nezákonné a môže byť príčinou nehody alebo zranenia.
- Kameru neovládajte počas jazdy.
- Zariadenie neinštalujte na miesta, kde môže prekážať pri jazde. Mohlo by to zapríčiniť nehodu. Dodržiavajte nasledujúce pokyny.
  - Volant, rýchlostnú páku, brzdy atď. musíte dokázať bez problémov ovládať.
- Zariadenie neinštalujte na miestach, kde by mohlo prekážať výhľadu v súlade s miestnymi nariadeniami. Prekážka vo výhľade môže zapríčiniť nehodu alebo zranenie.
- Zariadenie pevne namontujte pomocou dodaného príslušenstva. Používaním iných než dodaných dielov môže dôjsť k poškodeniu tohto zariadenia alebo k uvoľneniu dielov. Môže to zapríčiniť nehodu alebo zranenie.
- Diely nerozoberajte ani neupravujte. Môže to zapríčiniť nehodu alebo zranenie.
- Batoh nenechávajte s pripojenou kamerou. Ak kameru ponecháte na mieste, ktoré je vystavené priamemu slnečnému svetlu, vysokej teplote alebo vlhkosti, môže dôjsť k vytečeniu alebo prasknutiu batérie a spôsobiť zranenie.
- Kameru a držiak pevne pripevnite podľa pokynov v tejto príručke. Ak nie sú pevne pripevnené, kamera alebo držiak môže spadnúť a zapríčiniť nehodu alebo zranenie. Dbajte na to, aby boli pevne pripevnené.
- Na montážnom zariadení sa môžu vyskytnúť škvrny, škrabance alebo poškodenia spôsobené vibráciami, otrasmi, pádmi, teplotou, priamym slnečným svetlom, nečistotami, jemnými čiastočkami kamenia, prachom, dažďom alebo vodou. Montážne zariadenie používajte vo vhodnom prostredí.
- Namontované zariadenie nemusí kvôli vibráciám fungovať správne.
- Držiak uchovajte mimo dosahu detí. Prehltnutie malej časti alebo pád by mohol spôsobiť nehodu alebo vážne zranenie.
- Ak sa držiak počas jazdy odpojí a spadne, môže dôjsť k dopravnej nehode alebo zraneniu. Aby sa tomu zabránilo, používajte dodaný pás.

Údržba

- Nepoužívajte alkohol, čistiace prostriedky a podobné prípravky.
- Zabráňte vniknutiu vody do držiaka, pretože by to mohlo spôsobiť poruchu.

Zoznam dielov (pozrite si obrázok A)

Ⓐ Súprava ramena
① Základňa kamery
②/④ Otočná skrutka A
③/⑤ Kryt skrutky
⑥ Spojovacia základňa
⑦ Spojovacie rameno A
Ⓑ Držiak
Ⓒ Podložka stabilizátora
Ⓓ Pás
Ⓔ Spona na pripojenie (pozrite si obrázok 1. Nedodáva sa s týmto výrobkom.)

Inštalácia (pozrite si obrázok 1 - 7)

Pred pripevnením

- Na kameru pripevnite adaptér statíva alebo vodotesné puzdro dodané s touto kamerou.
- Na pevné pripevnenie kamery sa odporúča používať spolu s batohom.
  Ramenný popruh batoha utiahnite, aby bol k telu tak blízko, ako je to možné. Keď je ramenný popruh voľný, bude to mať vplyv na obrázky.

Pri pripevňovaní

- Pás upevnite na hornú časť podložky stabilizátora pod krytom Ⓐ (pozrite si obrázok 5).
- Druhý koniec pásu držiaka upevnite do otvorov na boku držiaka (pozrite si obrázok 6).
- Pás (suchý zips) pripevnite Ⓑ (pozrite si obrázok 6) vypuklou stranou na kryt podložky stabilizátora.
- Keď používate držiak na batoh, dajte pozor, aby vám vypuklá strana Ⓑ (pozrite si obrázok 6) pásu (suchý zips) nepoškodila oblečenie.
- Pás pevne utiahnite.
- Uhol kamery je nastaviteľný. Nastavte uhol základne kamery a spojovacieho ramena A (pozrite si obrázok 7).

Nasmerovanie kamery nahor (pozrite si obrázok B)

- Predmety nad hlavou môžete zaznamenávať tak, že rameno súpravy obrátite. Obráťte súpravu ramena, pripevnite ju k spone na pripojenie a potom ich pripevnite k držiaku.
- Ak je vaša kamera vybavená funkciou zvislého preklopenia, nastavenia kamery nastavte na [FLIP] (zvislé preklopenie). Podrobnosti si pozrite v návode na používanie kamery.

Poznámka

Keď je kamera pripevnená opačne, citlivosť prijímania signálu GPS sa môže znížiť a vaša poloha sa nebude musieť dať merať pomocou funkcie GPS.

Pri zaznamenávaní obrázkov počas nabíjania (pozrite si obrázok C)

Poznámka

Upravte polohu kábla, aby sa konektor neohýbal.

Odmontovanie

Držiak na batoh odpojte vykonaním procesu pripevnenia v opačnom poradí.

Technické údaje

Celková hmotnosť kamery a pripevneného príslušenstva
Maximálne 250 g

Dizajn a technické údaje sa môžu zmeniť bez upozornenia.

Magyar

Megjegyzés az EU-s irányelveket követő országokban élő vásárlóink számára

Gyártó: Sony Corporation, 1-7-1 Konan Minato-ku Tokió, 108-0075 Japán
Európai uniós termékbiztonság: Sony Deutschland GmbH, Hedelfinger Strasse 61, 70327 Stuttgart, Németország

Óvintézkedések

Biztonsági előírások

- A járművet irányító személy köteles betartani a közúti közlekedésre vonatkozó törvényeket. Az útbiztonsági szabályok megsértése, például a „haladjon körültekintően" szabály figyelmen kívül hagyása törvénybe ütközik, és balesetet vagy sérülést okozhat.
- Vezetés közben ne használja a kamerát.
- Ne szerelje fel a készüléket olyan helyre, ahol akadályozhatja a vezetésben. Ellenkező esetben balesetet okozhat. Tartsa be az alábbiakat.
  - Győződjön meg róla, hogy a kormánykerék, a sebességváltó, a fék stb. megfelelően használhatók.
- A helyi szabályozásoknak eleget téve a készüléket ne szerelje fel olyan helyre, ahol az zavarhatja az előre való kilátást. Az előre való kilátás akadályozása baleset vagy sérülés bekövetkezéséhez vezethet.
- Biztonságosan szerelje fel a készüléket a mellékelt gyári kiegészítő alkatrészek használatával. A nem gyárilag mellékelt alkatrészek használata kárt okozhat a készülékben, vagy meglazíthatja a többi alkatrészt. Balesetet vagy sérülést eredményezhet.
- Ne szedje szét és ne alakítsa át. Ellenkező esetben baleset vagy sérülés következhet be.
- Ne hagyja a kamerát a hátizsákra csatlakoztatva. Ha a kamerát közvetlen napfénynek kitéve vagy meleg, párás helyen hagyja, az az akkumulátor megrepedését vagy szivárgását okozhatja, ami sérüléshez vezethet.
- A kamerát és a rögzítőelemet az ebben az útmutatóban található utasításoknak megfelelően biztonságosan csatlakoztassa. Ha nem biztonságosan vannak csatlakoztatva, a kamera és/vagy a rögzítőelem leeshet, ami balesetet vagy sérülést okozhat. Győződjön meg róla, hogy szorosan vannak feleresítve.
- A rázkódás, az ütődés, az esés, a hő, a közvetlen napfény, az apró kő-, por-, eső- vagy vízrészecskék stb. miatt a rögzítőfelszerelést foltok, karcolások és sérülések érhetik. A rögzítőfelszerelést használja megfelelő környezetben.
- Előfordulhat, hogy a rögzített felszerelés a rezgés miatt nem működik megfelelően.
- A rögzítőelemet gyerekektől elzárva tárolja. Egy apró alkatrész lenyelése vagy a rögzítőelem leejtése balesetet vagy súlyos sérülést eredményezhet.
- Ha a rögzítőelem vezetés közben leválik és leesik, közlekedési balesetet vagy sérülést okozhat. Ennek megelőzése érdekében győződjön meg róla, hogy a mellékelt pántot használja.

Karbantartás

- Ne használjon semmilyen alkoholt, oldószert stb.
- A meghibásodás elkerülése érdekében ne engedje, hogy víz érje a rögzítőelemet.

Alkatrészek listája (lásd: A ábra)

Ⓐ Karkészlet
① Kamera alap
②/④ Tárcsa csavar A
③/⑤ Csavar kupak
⑥ Rögzítő alap
⑦ Rögzítőkar A
Ⓑ Rögzítőelem
Ⓒ Stabilizálólap
Ⓓ Pánt
Ⓔ Tartozék csat (lásd: 1 ábra. Ehhez a termékhez nincs mellékelve.)

Felszerelés (lásd: 1 – 7 ábra)

Csatlakoztatás előtt

- Csatlakoztassa a kamerához mellékelt állványadaptert vagy vízhatlan tokot a kamerához.
- Ajánlott együtt használni a hátizsákkal a kamera stabil rögzítésének érdekében.
  Húzza szorosra a hátizsák vállpántját, hogy a hátizsák minél közelebb legyen a testéhez. Ha valamelyik vállpánt laza, az befolyásolhatja a képek minőségét.

Csatlakoztatáskor

- Csatlakoztassa a pántot a stabilizálólap felső részéhez a fedél alá Ⓐ (lásd: 5 ábra).
- Csatlakoztassa a rögzítő pántjának másik végét a rögzítő oldalán található nyílásokhoz (lásd: 6 ábra).
- Helyezze a pánt domború oldalát Ⓑ (lásd: 6 ábra) (a tépőzáras rögzítőt) a stabilizálólap fedelére.
- Amikor a hátizsákra rögzíthető kameratartót viseli, ügyeljen arra, hogy a pánt domború oldala Ⓑ (lásd: 6 ábra) (a tépőzáras rögzítő) ne tegyen kárt a ruhájában.
- Húzza meg erősen a pántot.
- A kamera szöge állítható. Állítsa be a kamera alap és az A rögzítőkar szögét (lásd: 7 ábra).

A kamera felfelé fordítása (lásd: B ábra)

- Felfelé úgy fényképezhet, ha megfordítja a karkészletet. Fordítsa meg a karkészletet, csatlakoztassa a tartozék csathoz, majd csatlakoztassa őket újra a rögzítőelemhez.
- Ha a kamerája rendelkezik függőleges átfordítás funkcióval, állítsa [FLIP] (függőleges átfordítás) üzemmódba. A részletek a kamera használati útmutatójában találhatók.

Megjegyzés

Fordítva csatlakoztatott kamera esetén a GPS-jel vételérzékenysége csökkenhet, így a GPS-alapú helymeghatározás elérhetetlenné válhat.

Felvétel töltés közben (lásd: C ábra)

Megjegyzés

A csatlakozó elhajlításának elkerülése érdekében figyeljen a kábel helyzetére.

Eltávolítás

A hátizsákra rögzíthető kameratartó leválasztásához fordított sorrendben hajtsa végre a csatlakoztatási eljárást.

Műszaki adatok

A kamera és a felszerelt tartozékok teljes tömege
Legfeljebb 250 g

A kialakítás és a műszaki adatok előzetes bejelentés nélkül megváltozhatnak.

Română

Notă pentru clienții din țările care aplică Directivele UE

Producător: Sony Corporation, 1-7-1 Konan Minato-ku Tokyo, 108-0075 Japonia
Pentru conformitatea UE a aparatului: Sony Deutschland GmbH, Hedelfinger Strasse 61, 70327 Stuttgart, Germania

Măsuri de precauție

Măsuri de precauție

- Șoferul este obligat să respecte regulile de circulație. Încălcarea regulilor privind siguranța rutieră, cum ar fi neglijarea regulii „conducați cu atenție" etc. este ilegală și poate provoca accidente sau răniri.
- Nu manevrați camera în timp ce conduceți.
- Nu instalați unitatea în locații care pot îngreuna condusul. În caz contrar se pot produce accidente. Respectați următoarele.
  - Asigurați-vă că volanul, schimbătorul de viteze, frâna etc. pot fi acționate corespunzător.
- Nu instalați unitatea în locații care pot îngreuna vederea în față, în conformitate cu reglementările locale. Îngreunarea vederii în față poate conduce la accidente și răniri.
- Instalați unitatea în siguranță folosind componentele accesorii incluse. Utilizarea altor componente decât cele incluse poate cauza deteriorarea unității sau slăbirea pieselor. Acest lucru poate conduce la accidente sau răniri.
- Nu dezasamblați și nu modificați. Acest lucru poate conduce la accidente sau răniri.
- Nu lăsați camera atașată la rucsac. Dacă lăsați camera într-un loc expus la lumina directă a soarelui sau într-un loc fierbinte sau umed, pot apărea scurgeri/deteriorări ale bateriei care pot duce la vătămări.
- Atașați camera și suportul de montare în siguranță respectând instrucțiunile din acest manual. Dacă nu sunt bine fixate, camera și/sau suportul de montare se pot desprinde și pot conduce astfel la un accident sau o vătămare. Asigurați-vă că sunt atașate în siguranță.
- Este posibil să apară puncte, zgârieturi și defecțiuni la echipamentul de montaj cauzate de vibrații, șocuri, căzături, căldură, acțiunea directă a razelor solare, murdărie, particule fine de piatră, praf, ploaie sau apă etc. Utilizați echipamentul de montaj într-un mediu adecvat.
- Este posibil ca echipamentul montat să nu funcționeze corespunzător din cauza vibrațiilor.
- Nu lăsați suportul de montare la îndemâna copiilor. Înghițirea unei piese mici sau scăparea acesteia poate conduce la un accident sau la o vătămare gravă.
- Dacă suportul de montare se desprinde sau cade în timp ce conduceți, se poate produce un accident sau o vătămare. Pentru a preveni acest lucru, asigurați-vă că folosiți cureaua inclusă.

Întreținere

- Nu folosiți alcool, detergent etc.
- Nu lăsați ca apa să intre în suportul de montare deoarece poate cauza o defecțiune.

Listă piese (consultați fig. A)

Ⓐ Set braț
① Bază cameră
②/④ Șurub de rotire A
③/⑤ Capac filetat
⑥ Bază cu articulație
⑦ Braț cu articulație A
Ⓑ Suport de montare
Ⓒ Suport de stabilizare
Ⓓ Curea
Ⓔ Cataramă de fixare (consultați fig. 1. Neincluză cu acest produs.)

Instalarea (consultați fig. 1 - 7)

Înainte de atașare

- Atașați adaptorul de tripod sau carcasa etanșă incluse cu camera, la cameră.
- Se recomandă utilizarea cu rucsac pentru a fixa camera fix. Asigurați-vă că strângeți cureaua de umăr a rucsacului pentru a ține rucsacul cât mai aproape de corp. În cazul în care cureaua de umăr este slăbită, aceasta va afecta imaginile.

La atașare

- Atașați cureaua la partea superioară a suportului de stabilizare, sub capacul Ⓐ (consultați fig. 5).
- Atașați cealaltă parte a curelei suportului în locașele de pe părțile laterale ale suportului (consultați fig. 6).
- Asigurați-vă că fixați partea convexă Ⓑ (consultați fig. 6) a curelei (cârligul și bucla de prindere) în capacul suportului de stabilizare.
- La purtarea suportului de rucsac, asigurați-vă că nu vă deteriorați hainele cu partea convexă Ⓑ (Consultați fig. 6) a curelei (cârligul și bucla de prindere).
- Asigurați-vă că strângeți cureaua ferm.
- Unghiul camerei este reglabil. Reglați unghiul bazei camerei și brațului cu articulație A (consultați fig. 7).

Orientarea camerei în sus (consultați fig. B)

- Puteți înregistra subiecte aflate la o înălțime superioară prin inversarea setului brațului. Inversați setul braț, atașați-l de cataramа de fixare și apoi reatașați-le la suportul de montare.
- În cazul în care camera are o funcție de inversare pe verticală, schimbați setările camerei la [FLIP] (inversare pe verticală). Pentru detalii, consultați manualul de instrucțiuni al camerei.

Notă

În momentul în care camera este atașată invers, sensibilitatea primirii semnalului GPS se poate reduce și prin urmare este posibil ca identificarea poziției cu ajutorul funcției GPS să nu fie posibilă.

Înregistrarea imaginilor în timpul încărcării (consultați fig. C)

Notă

Reglați poziția cablului pentru a evita îndoirea terminalului.

Pentru a îndepărta

Când îndepărtați suportul de rucsac de pe rucsac, efectuați procedura de atașare în sens invers.

Specificații

Masa totală a camerei și a accesoriilor atașate
Maxim 250 g

Designul și specificațiile pot fi modificate fără notificare prealabilă.

Dansk

Bemærkning til kunder i lande, hvor EU-direktiverne gælder

Producent: Sony Corporation, 1-7-1 Konan Minato-ku Tokyo, 108-0075 Japan
Overensstemmelse med EU lovgivning: Sony Deutschland GmbH, Hedelfinger Strasse 61, 70327 Stuttgart, Tyskland

Forholdsregler

Sikkerhedsforanstaltninger

- En chauffør er forpligtet til at overholde gældende trafikregler. Manglende overholdelse af reglerne om trafiksikkerhed, f.eks. manglende "fortsæt med forsigtighed" osv., er ulovligt og kan forårsage ulykke eller personskade.
- Du må ikke betjene kameraet, mens du kører.
- Du må ikke montere holderen på steder, hvor den blokerer for chaufførens handlinger under kørslen. Dette kan forårsage ulykker. Overhold følgende.
  - Sørg for, at rat, gearstang, bremse osv. kan betjenes korrekt.
- Du må ikke i henhold til lokal lovgivning montere holderen på steder, hvor den blokerer for udsynet. Blokering af udsyn kan forårsage ulykker eller personskade.
- Monter enheden på sikker vis med det medfølgende tilbehør. Brug af andet end de medfølgende dele kan beskadige enheden eller forårsage, at dele løsnes. Det kan forårsage en ulykke eller personskade.
- Må ikke skilles ad eller ændres. Det kan forårsage en ulykke eller personskade.
- Efterlad ikke rygsækken når kameraet er fastgjort dertil. Hvis kameraet efterlades et sted, der er udsat for direkte sollys, eller et varmt eller fugtigt sted, kan det medføre, at batteriet lækker/eksploderer, hvilket kan resultere i personskade.
- Fastgør kameraet og monteringsdelen på sikker vis ifølge instruktionerne i denne vejledning. Hvis de ikke er fastgjort på sikker vis, kan kameraet og/eller monteringsdelen falde af, og det kan resultere i en ulykke eller personskade. Sørg for, at de er monteret på sikker vis.
- Udstyret kan få pletter, blive skrammet og beskadiget på grund af vibration, stød, fald, varme, direkte sollys, snavs, fine stenpartikler, støv, regn eller vand osv. Brug udstyret i passende omgivelser.
- Det monterede udstyr fungerer muligvis ikke korrekt på grund af vibration.
- Holderen skal holdes uden for børns rækkevidde. Hvis små dele sluges eller tabes, kan det forårsage ulykker eller personskade.
- Hvis monteringsdelen løsnes og falder af under kørsel kan det afstedkomme en trafikulykke eller personskade. For at undgå dette skal du sørge for at bruge den medfølgende rem.

Vedligeholdelse

- Brug ikke alkohol, vaskemiddel osv.
- Der må ikke komme vand ind i monteringsdelen, da det kan medføre fejlfunktion.

Liste over dele (Se fig. A)

Ⓐ Armsæt
① Kamerabase
②/④ Drejeskrue A
③/⑤ Skruelåg
⑥ Samlebase
⑦ Samlearm A
Ⓑ Monteringsdel
Ⓒ Stabiliseringspude
Ⓓ Rem
Ⓔ Monteringsspænde (Se fig. 1. Følger ikke med dette produkt).

Installation (Se fig. 1 - 7)

Inden montering

- Monter trefodsadapteren eller det vandtætte etui, der fulgte med kameraet, på kameraet.
- Det anbefales, at det bruges sammen med rygsækken for at fastgøre kameraet på en stabil måde.
  Sørg for, at rygsækkens skulderrem spændes godt til, således at rygsækken sidder så tæt som muligt på kroppen. Hvis skulderremmen sidder løs, påvirker det billederne.

Under fastgørelse

- Fastgør remmen til den øverste del af stabiliseringspuden, under dækslet Ⓐ (se fig. 5).
- Fastgør den anden ende af monteringsdelens rem til åbningerne på siden af monteringsdelen (se fig. 6).
- Sørg for, at den buede side Ⓑ (se fig. 6) af remmen (krog og løkkespænde) sidder ind i dækslet til stabiliseringspuden.
- Når du bruger din Fastgørelsesanordning til rygsæk, skal du være forsigtig med ikke at beskadige din beklædning med den buede side Ⓑ (se fig. 6) af remmen (krog og løkkespænde).
- Sørg for at spænde remmen godt til.
- Kameraets vinkel kan justeres. Juster vinklen på kamerabasen og samlearm A (Se fig. 7).

Sådan rettes kameraet opad (Se fig. B)

- Du kan optage motiver oven over dig ved at vende armsættet. Vend armsættet, fastgør det på monteringsspændet, og fastgør det hele på monteringsdelen igen.
- Hvis dit kamera er udstyret med en lodret vippefunktion, kan du indstille kameraet til [FLIP] (vip lodret). For detaljerede oplysninger henvises til kameraets brugervejledning.

Bemærk

Når kameraet fastgøres omvendt, kan GPS-følsomheden reduceres, så du ikke kan aflæse din position med GPS-funktionen.

Når du tager billeder under opladning (Se fig. C)

Bemærk

Juster kameraets position for at undgå at bøje terminalen.

Fjernelse

Når du fjerner fastgørelsesanordning til rygsæk skal du følge monteringsproceduren i omvendt rækkefølge.

Specifikationer

Total vægt for kamera og monteret tilbehør
Maks. 250 g

Design og specifikationer kan ændres uden varsel.

Česky

Upozornění pro zákazníky v zemích, na které se vztahují směrnice ES

Výrobce: Sony Corporation, 1-7-1 Konan Minato-ku Tokyo, 108-0075 Japonsko
Pro technické požadavky dle směrnic EU: Sony Deutschland GmbH, Hedelfinger Strasse 61, 70327 Stuttgart, SRN

Bezpečnostní opatření

Bezpečnostní opatření

- Řidič je povinen dodržovat dopravní předpisy. Porušení dopravních předpisů, například zanedbání pokynu „postupujte opatrně" apod., je nelegální a může vést k nehodě nebo zranění.
- Za jízdy s kamerou nemanipulujte.
- Neinstalujte jednotku do míst, kde by mohla omezovat řízení vozidla. Mohlo by dojít k nehodě. Dodržujte následující.
  - Ověřte, zda lze správně ovládat volant, řadicí páku, brzdy apod.
- V souladu s místními předpisy neinstalujte jednotku do míst, kde by mohla omezovat výhled dopředu. Omezení vidění před vozidlo může vést k nehodě nebo zranění.
- Jednotku nainstalujte bezpečně pomocí dodaného příslušenství. Použití jiného než dodaného příslušenství může způsobit poškození jednotky nebo uvolnění jejích součástí. To by mohlo vést k nehodě nebo zranění.
- Jednotku nerozebírejte a neupravujte. Mohlo by to vést k nehodě nebo zranění.
- Nenechávejte kameru nasazenou na batohu. Pokud byste nechali kameru na místě vystaveném přímému slunečnímu světlu nebo na horkém či vlhkém místě, mohlo by dojít k úniku kapaliny z baterie nebo k jejímu prasknutí, což by mohlo vést ke zranění.
- Kameru a držák upevněte bezpečně podle pokynů v tomto návodu. Pokud byste je neupevnili bezpečně, mohlo by dojít k pádu kamery a/nebo držáku, což by mohlo vést k nehodě nebo zranění. Ověřte, zda jsou bezpečně upevněny.
- Na upevňovacím zařízení se mohou vlivem vibrací, nárazů, tepla, přímého slunečního záření, nečistot, jemného písku, prachu, deště nebo vody apod. objevit skvrny, škrábance a poškození. Používejte upevňovací zařízení ve vhodném prostředí.
- Upevňovací zařízení nemusí správně pracovat vlivem vibrací.
- Ukládejte držák mimo dosah dětí. Spolknutí malé části nebo upuštění držáku na zem může vést k nehodě nebo vážnému zranění.
- Pokud by během jízdy došlo k odpojení a pádu držáku, mohlo by dojít k dopravní nehodě nebo ke zranění. Abyste tomu zabránili, použijte dodaný pás.

Údržba

- Nepoužívejte alkohol, mycí prostředky apod.
- Dbejte na to, aby se do držáku nedostala voda, mohlo by dojít k poruše.

Seznam dílů (Viz obr. A)

Ⓐ Sada ramene
① Podstavec kamery
②/④ Otočný šroub A
③/⑤ Hlavice šroubu
⑥ Podstavec kloubu
⑦ Kloubové rameno A
Ⓑ Držák
Ⓒ Stabilizační podložka
Ⓓ Pás
Ⓔ Přípojný držák (Viz obr. 1. Není dodán s tímto produktem.)

Montáž (Viz obr. 1 - 7)

Před připojením

- Připojte ke kameře adaptér stativu nebo vodotěsné pouzdro dodané s kamerou.
- Doporučujeme je použít s batohem, aby byla kamera stabilně upevněna.
  Ramenní popruh batohu utáhněte tak, aby byl batoh co nejblíže k tělu. Pokud by byl ramenní popruh volný, mělo by to vliv na snímky.

Během připojování

- Připojte pás pod kryt k horní části stabilizační podložky Ⓐ (viz obr. 5).
- Připojte druhý konec pásu držáku do štěrbin na boku držáku (Viz obr. 6).
- Dbejte na to, abyste připojili konvexní stranu Ⓑ (viz obr. 6) pásu (hák a upevňovací smyčku) do krytu stabilizační podložky.
- Když používáte držák na batoh, dávejte pozor, abyste si konvexní stranou Ⓑ (viz obr. 6) pásu (hákem a upevňovací smyčkou) nepoškodili oblečení.
- Dbejte na to, aby byl pás pevně utažen.
- Úhel kamery lze nastavit. Nastavte úhel podstavce kamery a kloubového ramene A (Viz obr. 7).

Namíření kamery směrem nahoru (Viz obr. B)
- Obrácením sady ramene můžete nahrávat objekty nad sebou. Otočte sadu ramene a připojte ji k přípojnému držáku, potom je znovu připojte k držáku.
- Pokud je vaše kamera vybavena funkcí vertikálního přetočení, nastavte na kameře nastavení [FLIP] (přetočit vertikálně). Podrobnosti naleznete v návodu k použití kamery.

Poznámka
Když je kamera připojena obráceně, citlivost příjmu GPS se může snížit a měření polohy pomocí GPS nemusí být možné.

Nahrávání snímků během nabíjení (viz obr. C)
Poznámka
Upravte polohu kabelu tak, aby nedocházelo k ohýbání konektoru.

Demontáž
Při odpojování držáku na batoh postupujte obráceně než při jeho připojování.

Technické údaje
Celková hmotnost kamery a připevněného příslušenství
Maximálně 250 g

Konstrukce a technické údaje se mohou bez předchozího upozornění změnit.

Suomi
Ilmoitus EU-maiden asiakkaille
Valmistaja: Sony Corporation, 1-7-1 Konan Minato-ku Tokyo, 108-0075, Japani
EU vaatimusten mukaisuus: Sony Deutschland GmbH, Hedelfinger Strasse 61, 70327 Stuttgart, Saksa

Varotoimet
Turvatoimet
- Kuljettaja on velvollinen noudattamaan tieliikennelakia. Liikenneturvallisuusmääräysten rikkominen on lainvastaista ja voi johtaa onnettomuuteen tai loukkaantumiseen. Noudata näitä toimenpideohjeita huolellisesti.
- Älä säädä kameraa ajon aikana.
- Älä asenna kiinnikettä paikkaan, jossa se voi haitata ajamista. Se voi aiheuttaa onnettomuuden. Noudata seuraavia ohjeita.
  – Varmista, että pystyt käyttämään kunnolla ohjauspyörää, vaihdevipua, jarrua jne.
- Älä asenna kiinnikettä paikkoihin, joissa se voi estää näkyvyyden eteenpäin. Noudata paikallisia määräyksiä. Jos näkyvyys eteenpäin estyy, seurauksena voi olla onnettomuus tai loukkaantuminen.
- Asenna kiinnike tukevasti mukana toimitettujen lisävarusteosien avulla. Muiden kuin toimitettujen osien käyttö voi vaurioittaa kiinnikettä tai löystyttää osia. Seurauksena voi olla onnettomuus tai loukkaantuminen.
- Älä pura kiinnikettä osiin tai muuta sitä. Se voi aiheuttaa onnettomuuden tai loukkaantumisen.
- Älä jätä kameraa kiinni reppuun. Jos kamera jätetään suoraan auringonvaloon tai kuumaan tai kosteaan paikkaan, akku voi haljeta tai vuotaa ja aiheuttaa siten vammoja.
- Kiinnitä kamera ja kiinnike tukevasti tämän oppaan ohjeiden mukaisesti. Jos niitä ei kiinnitetä tukevasti, kamera ja/tai kiinnike voi pudota ja aiheuttaa onnettomuuden tai loukkaantumisen. Varmista, että ne on kiinnitetty tukevasti.
- Asennusosiin voi tulla läikkiä, naarmuja ja vaurioita tärinän, iskun, putoamisen, kuumuuden, suoran auringonvalon, lian, pienten kivien, pölyn, sateen, veden tai muun vastaavan takia. Käytä asennusosia sopivassa ympäristössä.
- Asennetut osat eivät välttämättä toimi kunnolla tärinän takia.
- Pidä kiinnike poissa lasten ulottuvilta. Pienen osan nieleminen tai pudottaminen voi johtaa onnettomuuteen tai vakavaan vammaan.
- Jos kiinnike irtoaa ja putoaa ajon aikana, seurauksena voi olla liikenneonnettomuus tai loukkaantuminen. Estä tämä käyttämällä mukana toimitettua vyötä.

Kunnossapito
- Älä käytä alkoholia, puhdistusaineita jne.
- Älä päästä kiinnikkeeseen vettä, koska se voi aiheuttaa toimintahäiriöitä.

Osaluettelo (katso kuva A)
Ⓐ Varsikokoonpano
① Kameran jalusta
②/④ Kääntöruuvi A
③/Ⓢ Ruuvin suojus
⑥ Niveljalusta
⑦ Nivelvarsi A
Ⓑ Kiinnike
Ⓒ Stabilointilevy
Ⓓ Vyö
Ⓔ Kiinnityssolki (Katso kuva 1. Ei toimiteta tuotteen mukana.)

Asennus (katso kuva 1-7)
Ennen kiinnitystä
- Kiinnitä kameran mukana toimitettu kolmijalkasovitin tai vesitiivis kotelo kameraan.
- Sitä on suositeltavaa käyttää repun kanssa, jotta kameran saa kiinnitettyä vakaasti.
  Muista kiristää repun olkahihna, jotta reppu on mahdollisimman lähellä vartaloa. Löysä olkahihna heikentää kuvanlaatua.

Kiinnityksen aikana
- Kiinnitä vyö stabilointilevyn yläosaan kannen alle Ⓐ (katso kuva 5).
- Kiinnitä kiinnikkeen vyön toinen pää kiinnikkeen sivuilla oleviin loviin (katso kuva 6).
- Varmista, että kiinnität vyön (tarranauhan) kuperan puolen Ⓑ (katso kuva 6) stabilointilevyn kannen sisäpuolelle.
- Kun käytät reppukiinnikettä, varo hajottamasta vaatteita vyön (tarranauhan) kuperalla puolella Ⓑ (katso kuva 6).
- Kiristä vyö tiukalle.
- Kameran kulmaa voi säätää. Säädä kameran jalustan ja nivelvarren A kulmaa (katso kuva 7).

Kameran suuntaus ylöspäin (katso kuva B)
- Voit tallentaa yläpuolella olevia kohteita kääntämällä varsikokoonpanon ylösalaisin. Käännä varsikokoonpano ja kiinnitä se kiinnityssolkeen ja kiinnitä ne sitten takaisin kiinnikkeeseen.
- Jos kamerassa pystysuuntainen kääntötoiminto, ota kameran asetuksissa on käyttöön [FLIP] (pystysuuntainen kääntö). Lisätietoja on kameran käyttöoppaassa.

Huomautus
Kun kamera on kiinnitetty ylösalaisin, GPS:n vastaanottoherkkyys saattaa heiketä ja sijainnin mittaus GPS-toiminnolla ei ole välttämättä mahdollista.

Kuvien tallennus latauksen aikana (katso kuva C)
Huomautus
Säädä kaapelin asentoa, jotta liitin ei taivu.

Irrotus
Irrota reppukiinnike repusta toimimalla päinvastaisessa järjestyksessä.

Tekniset tiedot
Kameran ja asennettujen lisävarusteiden kokonaismassa
Enintään 250 g

Muutoilua ja teknisiä tietoja voidaan muuttaa ilmoittamatta.

Українська
Заходи безпеки
Запобіжні заходи безпеки
- Водій повинен дотримуватися правил дорожнього руху. Недотримання правил безпечної поведінки на дорозі, наприклад, рух на жовте світло, є порушенням і може призвести до аварії або травмування.
- Не використовуйте відеокамеру під час руху.
- Не встановлюйте пристрій у місцях, де він може ускладнити керування. Це може призвести до аварії. Дотримуйтеся вказівок нижче.
  – Переконайтеся, що кермо, важіль коробки передач, гальма тощо працюють належним чином.
- Дотримуйтеся місцевих норм та не встановлюйте пристрій у місцях, де він може ускладнювати передній огляд. Ускладнений огляд може стати причиною аварії або травмування.
- Надійно встановіть пристрій, використовуючи додаткові деталі з комплекту постачання. Використання інших деталей, окрім деталей з комплекту постачання, може пошкодити цей пристрій або спричинити послаблення деталей. Це може призвести до аварії або травмування.
- Забороняється розбирати або змінювати пристрій. Це може призвести до аварії або травмування.
- Не залишайте відеокамеру прикріпленою до рюкзака. Не залишайте відеокамеру в місцях під дією прямих сонячних променів, підвищеної температури або вологості. В іншому випадку батарея може протекти або вибухнути, що може призвести до травмування.
- Надійно прикріпіть відеокамеру до кріплення, дотримуючись інструкцій у цьому посібнику. В іншому випадку відеокамера та/або кріплення можуть упасти, що може призвести до аварії або травмування. Переконайтеся, що її надійно закріплено.
- На кріпленні можуть з'явитися плями, подряпини та пошкодження, що викликані вібрацією, ударами, падінням, високою температурою, прямими сонячними променями, контактом із брудом, дрібним камінням, пилом, дощем, водою тощо. Використовуйте кріплення в належних умовах.
- Вібрація може порушити роботу прикріпленого обладнання.
- Зберігайте кріплення в недоступному для дітей місці. Проковтування дрібних деталей, а також падіння кріплення можуть призвести до аварії або серйозних травм.
- Якщо кріплення відкріплюється та падає під час руху, це може призвести до дорожньо-транспортної пригоди або травмування. Для запобігання цьому обов'язково використовуйте ремінь з комплекту постачання.

Обслуговування
- Не використовуйте спирт, розчинник тощо.
- Запобігайте потраплянню води до кріплення, оскільки це може призвести до несправності.

Список деталей (див. мал. A)
Ⓐ Кріплення важеля
① Основа відеокамери
②/④ Мікрометричний гвинт A
③/Ⓢ Заглушка
⑥ Основа кріплення
⑦ З'єднувальний важіль A
Ⓑ Кріплення
Ⓒ Стабілізуюча подушка
Ⓓ Ремінь
Ⓔ Пряжка для кріплення (див. мал. 1. Не входить до комплекту постачання цього виробу.)

Установлення (див. мал. 1 - 7)
Перед прикріпленням
- Прикріпіть адаптер для штатива або водонепроникний футляр з комплекту постачання відеокамери до відеокамери.
- Рекомендується використовувати разом із рюкзаком для надійного закріплення відеокамери.
  Обов'язково затягніть наплічний ремінь рюкзака, щоб розмістити рюкзак якомога ближче до тіла. Якщо наплічний ремінь не затягнено, це вплине на зображення.

Під час прикріплення
- Прикріпіть ремінь до верхньої частини стабілізуючої подушки під кришкою Ⓐ (див. мал. 5).
- Прикріпіть інший кінець ременя кріплення до отворів на боковій частині кріплення (див. мал. 6).
- Обов'язково сумістіть опуклу частину Ⓑ (див. мал. 6) ременя (гачок та затягувач петлі) із кришкою стабілізуючої подушки.
- Одягаючи кріплення для рюкзака, не пошкодьте одяг опуклою частиною Ⓑ (див. мал. 6) ременя (гачком та затягувачем петлі).
- Обов'язково міцно затягніть ремінь.
- Кут нахилу відеокамери можна змінювати. Налаштуйте кут нахилу основи відеокамери та з'єднувального важеля A (див. мал. 7).

Спрямування відеокамери вгору (див. мал. B)
- Можна знімати предмети вгорі, обертаючи кріплення важеля. Переверніть кріплення важеля та приєднайте його до пряжки для кріплення, а потім знову приєднайте його до кріплення.
- Якщо у відеокамери є функція вертикального відображення, установіть для відеокамери налаштування [FLIP] (вертикальне відображення). Докладніше див. у посібнику з експлуатації відеокамери.

Примітка
Коли відеокамеру приєднано навпаки, чутливість отримання сигналу GPS може зменшитися, а функція визначення розташування за допомогою GPS може не працювати.

Зйомка під час заряджання (див. мал. C)
Примітка
Змініть положення кабелю, щоб уникнути згинання роз'єму.

Відкріплення
Знімаючи з рюкзака кріплення для рюкзака, виконуйте дії у зворотному порядку.

Технічні характеристики
Загальна маса відеокамери та прикріпленого додаткового обладнання
Максимум 250 г

Конструкція та технічні характеристики можуть бути змінені без повідомлення.

Умови зберігання.
Продукцію зберігають в упакованому виді в темних, сухих, чистих, добре вентильованих приміщеннях, ізольованих від місць зберігання кислот і лугів. Температура зберігання: від -20 до +60°C. Відносна вологість зберігання: 80%. Робоча температура: від 0 до 40°C. Робоча відносна вологість: 40-60%

Дата виготовлення виробу.
Дата виготовлення зазначена на посібнику з експлуатації у такому форматі: MM-YYYY, де MM — місяць, YYYY — рік виготовлення.
Виробник: Соні Корпорейшн,
1-7-1 Конан, Мінато-ку,
Токіо 108-0078, Японія.
Країна-виробник: Китай

Русский
Меры предосторожности
Меры безопасности
- Водитель должен соблюдать правила дорожного движения. Несоблюдение правил безопасного поведения на дороге, например движение на желтый свет, является нарушением и может привести к аварии и травмам.
- Не используйте видеокамеру во время движения.
- Не устанавливайте устройство таким образом, чтобы оно затрудняло управление. Это может привести к аварии. Соблюдайте следующие требования.
  – Убедитесь в надлежащей работе руля, ручки переключения скоростей, педали тормоза и т. д.
- Придерживайтесь местных норм и не устанавливайте устройство в местах, где оно может затруднять передний обзор. Затрудненная видимость может стать причиной аварии или травмы.
- Надежно устанавливайте устройство с помощью прилагаемых компонентов. Использование компонентов, отличных от прилагаемых, может привести к повреждению устройства или неплотной фиксации деталей. Это может стать причиной аварии или травмы.
- Не разбирайте и не изменяйте устройство. Это может стать причиной аварии или травмы.
- Не оставляйте рюкзак с прикрепленной видеокамерой. Не оставляйте видеокамеру в местах под воздействием прямых солнечных лучей, повышенной температуры или влажности. В противном случае батарея может протечь или взорваться, что может привести к травмам.
- Надежно прикрепите видеокамеру и крепление, следуя инструкциям в данном руководстве. В противном случае видеокамера и/или крепление могут отпасть, что может привести к аварии или травмам. Убедитесь, что они надежно закреплены.
- На крепежном оборудовании могут появиться пятна, царапины и повреждения, вызванные тряской, ударами, падением, высокой температурой, прямыми солнечными лучами, контактом с грязью, мелкими камешками, пылью, дождем, водой и т. д. Используйте оборудование в подходящих условиях.
- Тряска может нарушать работу прикрепленного оборудования.
- Храните крепление в недоступном для детей месте. Проглатывание мелких деталей, а также падение крепления может привести к аварии и серьезным травмам.
- В случае отсоединения и падения крепления во время езды это может привести к аварии или травмам. Во избежание этого используйте прилагаемый ремень.

Обслуживание
- Не используйте спирт, моющее средство и т. п.
- Следите, чтобы на крепление не попадала вода, так как это может привести к неисправности.

Список деталей (см. рис. A)
Ⓐ Рычаг
① Основание камеры
②/④ Микрометрический винт A
③/Ⓢ Заглушка
⑥ Основание крепления
⑦ Соединительный рычаг A
Ⓑ Крепление
Ⓒ Подушка стабилизатора
Ⓓ Ремень
Ⓔ Фиксатор крепления (см. рис. 1. Не прилагается к данному устройству.)

Установка (см. рис. 1 - 7)
Перед установкой
- Прикрепите адаптер штатива или водонепроницаемый футляр, прилагаемые к видеокамере, к видеокамере.
- Рекомендуется использовать с рюкзаком для надежной фиксации камеры.
  Затяните плечевой ремень рюкзака, чтобы он прилегал к телу как можно ближе. Если плечевой ремень прилегает неплотно, это может повлиять на изображение.

Во время установки
- Прикрепите ремень к верхней части подушки стабилизатора в рюкзаке Ⓐ (см. рис. 5).
- Прикрепите другой конец ремня крепления в отверстия по обеим сторонам крепления (см. рис. 6).
- Выполняйте крепление выпуклой стороны Ⓑ (см. рис. 6) ремня (крюка и петли) во внешней части подушки стабилизатора.
- При ношении крепления для рюкзака следите, чтобы не порвать одежду выпуклой стороной Ⓑ (см. рис. 6) ремня (крюком и петлей).
- Плотно затягивайте ремень.
- Угол видеокамеры можно регулировать. Настройте угол основания камеры и соединительного рычага A (см. рис. 7).

Направление видеокамеры наверх (см. рис. B)
- Вы можете выполнять запись объектов, расположенных над головой, путем переворота рычага. Переверните рычаг и прикрепите его к фиксатору крепления, затем выполните установку на крепление.
- Если ваша видеокамера оснащена функцией вертикального поворота, выберите в настройках [FLIP] (повернуть по вертикали). Для получения дополнительных сведений см. руководство, прилагаемое к видеокамере.

Примечание
Когда видеокамера установлена в обратном направлении, чувствительность приема GPS снижается, поэтому определение вашего положения с помощью GPS может быть невозможно.

Запись изображений во время зарядки (см. рис. C)
Примечание
Настройте положение камеры во избежание сгибания терминала.

Отсоединение
Для отсоединения крепления для рюкзака от рюкзака выполните действия по креплению в обратном порядке.

Технические характеристики
Общий вес видеокамеры и прикрепленных аксессуаров
Максимум 250 г
Размеры
Крепление: прибл. 52,8 мм × 13 мм × 58,4 мм (ш/в/г)
Рычаг: прибл. 49,3 мм × 64,9 мм × 45 мм (ш/в/г)
Подушка стабилизатора: прибл. 70 мм × 7 мм × 130 мм (ш/в/г)
Ремень: прибл. 25 мм × 300 мм (ш/д)
Вес
Крепление: прибл. 12 г
Рычаг: прибл. 47 г
Подушка стабилизатора: прибл. 31 г
Ремень: прибл. 2,5 г
Поддерживаемые размеры наплечного ремня рюкзака
Ширина: минимум 50 мм, Толщина: минимум 5 мм, Ширина плюс толщина: 100 мм или менее
Комплект поставки
Крепление для рюкзака (1), комплект печатной документации

Конструкция и технические характеристики могут изменяться без предварительного уведомления.

Условия хранения.
Товары сохраняют в упакованном виде в темных, сухих, чистых, хорошо вентилируемых помещениях, изолированных от мест хранения кислот и щелочей. Температура хранения: от -20 до + 60°C. Относитель ная влажность хранения: 80%. Рабочая температура: от 0 до 40°C. Рабочая относительная влажность: 40-60%.

Импортер на территории стран Таможенного союза ЗАО «Сони Электроникс», Россия, 123103, Москва, Карамышевский проезд, 6

Дата изготовления изделия.
Дата изготовления указана в инструкции по эксплуатации в следующем формате: MM-YYYY, где MM - месяц, YYYY - год изготовления.

Изготовитель: Сони Корпорейшн
Адрес: 1-7-1 Конан, Минато-ку,
Токио, 108-0075 Япония
Страна-производитель: Китай

Импортер на территории РФ и название и адрес организации, раположенной на территории РФ, уполномоченной принимать претензии от пользователей: ЗАО "Сони Электроникс", 123103, Москва, Карамышевский проезд, 6, Россия
Год и месяц изготовления напечатаны в инструкции по эксплуатации.

中文（繁）
注意事項
安全注意事項
- 車輛駕駛者負有遵守道路交通規則的義務。若違反道路安全規則，例如忽視“小心行進”等注意事項，則屬違法，並可能導致意外或傷害。
- 在開車時請勿操作相機。
- 請勿將本裝置安裝於可能妨礙駕駛操作之處。如此可能造成意外。請遵守下列事項。
  – 請確認可以正確操作方向盤、變速桿、煞車等。
- 請遵守當地法規，不要將本裝置安裝於可能妨礙前方視線之處。妨礙前方視線可能導致意外或傷害。
- 使用隨附的附件穩固安裝本裝置。使用非隨附部件可能會損壞本裝置或造成部件鬆脫。這樣可能導致意外或傷害。
- 請勿拆卸或改裝。這樣可能導致意外或傷害。
- 請勿留置已安裝相機的背包。將相機留置在遭受直接日照、高溫或潮濕之處，可能造成電池漏液/爆裂，進而導致傷害。
- 請遵照本手冊中的說明穩固安裝相機和固定架。若未穩固安裝，相機和/或固定架可能會掉落，進而造成意外或傷害。請確認相機和固定架穩固安裝。
- 因振動、衝擊、掉落、受熱、直接日照、髒物、碎石顆粒、灰塵、雨水等因素，可能會產生一些斑點、劃痕和損壞。請在適合的環境中使用安裝的設備。
- 因振動因素，安裝的設備可能無法正常使用。
- 請將固定架遠離兒童。吞下或掉落小零件可能會造成意外或嚴重傷害。
- 如果在行駛時固定架脫落並掉落，可能會發生交通事故或傷害。為防止此情形，務必使用隨附緊固帶。

保養
- 請勿使用任何酒精、清潔劑等。
- 請勿讓水流入固定架，否則可能導致故障。

部件清單（見圖A）
Ⓐ臂組件
①相機底座
②/④旋轉螺絲A
③/Ⓢ螺絲蓋
⑥接頭底座
⑦連接臂A
Ⓑ固定架
Ⓒ穩定器座墊
Ⓓ緊固帶
Ⓔ連接扣環（見圖1。本產品未隨附。）

安裝（見圖1 – 7）
安裝前
- 將相機隨附的防水殼或三腳架轉接頭安裝到相機上。
- 建議與背包配合使用以穩定固定相機。
  務必收緊背包肩帶，讓背包盡量接近身體。如果背帶鬆脫，影像將受到影響。

安裝時
- 將緊固帶穿過穩定器座墊蓋下方Ⓐ安裝到穩定器座墊上部（見圖5）。
- 將固定架緊固帶的另一端安裝到固定架側邊的槽口（見圖6）。
- 務必將緊固帶（魔鬼氈）的凸起部分Ⓑ（見圖6）裝入穩定器座墊蓋。
- 穿戴背包固定架時，小心不要讓緊固帶（魔鬼氈）的凸起部分Ⓑ（見圖6）弄壞您的衣物。
- 務必收緊緊固帶。
- 相機角度可調整。調整相機底座和連接臂A的角度（見圖7）。

將相機朝上（見圖B）
- 您可以透過反轉臂組件記錄頭頂上方的被攝體。顛倒臂組件，將其安裝到連接扣環，然後將它們重新安裝到固定架。
- 如果相機有垂直翻轉功能，請將相機設定設為[FLIP]（垂直翻轉）。如需詳細資訊，請參閱相機的使用說明書。

注意
相機顛倒安裝時，GPS接收靈敏度可能會降低，可能無法使用GPS功能測量您的位置。

在充電期間記錄影像時（見圖C）
注意
調整電纜位置，以免彎折端子。

若要取下
若要從背包上取下背包固定架，請按照安裝時的相反步驟操作。

規格
相機和已安裝附件的總質量
最多250 g

設計和規格若有變更，恕不另行通知。

中文（简）
注意事项
安全注意事项
- 驾驶员有遵守道路交通法规的义务。忽视“小心行驶”等违反道路交通法规的行为属于违法行为，可能会造成事故或人身伤害。
- 请勿在驾驶时操作本机。
- 请勿将本装置安装在会妨碍驾驶操作的地方。否则可能会造成事故。请遵守以下事项。
  – 确保方向盘、变速杆、刹车等可以正常操作。
- 根据当地法规，请勿将本装置安装在可能会影响前进视野的地方。影响前进视野可能会造成事故或人身伤害。
- 请使用提供的附件将本装置牢固安装。使用非提供附件可能会损坏本装置或造成部件松动。这可能会造成事故或人身伤害。
- 请勿拆卸或改装。这可能会造成事故或人身伤害。
- 请勿闲置安装有本机的背包。将本机置放在易受直射阳光、炎热或潮湿的地方，可能造成电池漏液/爆裂，从而造成人身伤害。
- 请按照本手册中的说明牢固安装本机和调节扣。如果未牢固安装，本机和/或调节扣可能会掉落，并造成事故或人身伤害。确保本机和调节扣安装牢固。
- 由于振动、冲击、掉落、受热、阳光直射、污物、细石颗粒、灰尘、雨水等原因，可能会造成一些斑点、划痕和损坏。请在合适的环境中使用安装的设备。
- 所安装的设备可能因振动等原因而无法正常使用。
- 请将调节扣远离儿童。吞下或掉落小零件可能会导致意外或严重伤害。
- 如果在驾驶时调节扣脱落并掉落，可能会造成交通事故或人身伤害。为避免这种情况，请务必使用提供的紧固带。

保养
- 请勿使用任何酒精、清洁剂等。
- 请勿让水进入调节扣，否则可能造成故障。

部件列表（见图A）
Ⓐ臂组件
①相机底座
②/④度盘螺钉A
③/⑤螺钉帽
⑥接头底座
⑦连接臂A
Ⓑ调节扣
Ⓒ稳定器衬垫
Ⓓ紧固带
Ⓔ连接搭扣（见图1。本产品不提供。）

安装（见图1 – 7）
安装前
- 将本机提供的防水套装或三脚架适配器安装到本机上。
- 推荐使用该配件将摄像机稳妥固定在背包上。
  确保收紧背包肩带，使背包尽可能靠近身体。如果肩带松动，影像将受影响。

安装时
- 将紧固带穿过稳定器衬垫盖下方Ⓐ，安装到稳定器衬垫上方（见图5）。
- 将调节扣紧固带的另一端穿入调节扣侧面的开口（见图6）。
- 确保紧固带（尼龙搭扣）的凸起面Ⓑ（见图6）固定在稳定器衬垫盖内。
- 穿戴背包调节扣时，确保不要让紧固带（尼龙搭扣）的凸面Ⓑ（见图6）弄坏您的衣服。
- 确保收紧紧固带。
- 本机角度可调节。调节相机底座和连接臂A的角度（见图7）。

将本机朝上（见图B）
- 通过倒置臂组件，您可以记录头顶上方的拍摄对象。颠倒臂组件，将其安装到连接搭扣，然后将它们重新安装到调节扣。
- 如果本机有垂直翻转功能，请将本机设定设为[FLIP]（垂直翻转）。有关详情，请参阅本机的使用说明书。

注意
当本机颠倒安装时，GPS接收灵敏度可能会降低，因此可能无法用GPS功能测量您的位置。

在充电期间记录影像时（见图C）
注意
调节电缆位置，以免使端子弯曲。

拆卸
若要从背包上拆下背包调节扣，请按照安装时的相反步骤操作。

规格
本机和已安装附件的总质量
最大250 g

设计和规格如有变更，恕不另行通知。

한국어
주의사항
안전 주의사항
- 운전자는 다음 교통 법규를 준수해야 합니다. "서행" 등의 도로 안전 수칙 위반은 불법이며 사고나 부상으로 이어질 수 있습니다.
- 운전 중에 카메라를 조작하지 마십시오.
- 주행에 방해가 되는 장소에 기기를 설치하지 마십시오. 그러면 사고가 발생할 수 있습니다. 다음 사항에 주의하십시오.
  – 핸들, 기어 레버, 브레이크 등이 제대로 작동하는지 확인하십시오.
- 해당 지역의 규정에 따라 전방 시야가 차단될 수 있는 장소에 기기를 설치하지 마십시오. 전방 시야가 차단되면 사고나 부상으로 이어질 수 있습니다.
- 부속된 액세서리 부품을 사용하여 기기를 단단히 설치하십시오. 부속된 부품이 아닌 다른 부품을 사용하면 기기 내부가 손상되거나 부품이 헐거워질 수 있습니다. 그 결과 사고가 나거나 부상을 입을 수 있습니다.
- 분해하거나 개조하지 마십시오. 그러면 사고가 나거나 부상을 입을 수 있습니다.
- 백팩에 카메라가 부착된 상태로 두지 마십시오. 직사광선이 비추거나 고온 또는 습한 장소에 카메라를 두면 배터리가 터지거나 누전되어 부상을 입을 수 있습니다.
- 이 설명서의 지침에 따라 카메라와 마운트를 안전하게 설치하십시오. 카메라와 마운트를 단단히 부착하지 않으면 떨어져서 사고나 부상을 당할 수 있습니다. 단단히 부착되었는지 확인하십시오.
- 마운팅 장비가 진동, 충격, 낙하, 열, 직사광선, 먼지, 미세한 돌가루, 비 또는 수분 등에 노출되면 흠집 또는 스크래치가 생기거나 훼손될 수 있습니다. 적절한 환경에서 마운팅 장비를 사용하십시오.
- 진동이 있을 경우 마운팅 장비가 제 기능을 하지 못할 수 있습니다.
- 마운트를 어린이의 손이 닿지 않는 장소에 두십시오. 소형 부품을 삼키거나 떨어뜨리면 사고나 중상으로 이어질 수 있습니다.
- 운전 중에 마운트가 분리되어 떨어지면 교통 사고가 나거나 부상을 입을 수 있습니다. 이를 방지하려면 반드시 부속된 벨트를 사용하십시오.

유지 관리
- 알코올, 세제 등을 사용하지 마십시오.
- 고장의 원인이 될 수 있으므로 마운트가 물에 젖지 않도록 하십시오.

부품 목록(그림 A 참조)
Ⓐ 암 키트
① 카메라 받침대
②/④ 다이얼 나사 A
③/⑤ 나사 캡
⑥ 조인트 받침대
⑦ 조인트 암 A
Ⓑ 마운트
Ⓒ 고정용 패드
Ⓓ 벨트
Ⓔ 장착 버클(그림 1 참조. 이 제품에는 부속되지 않음.)

설치(그림 1 – 7 참조)
부착하기 전에
- 카메라에 부속된 삼각대 어댑터나 방수 케이스를 카메라에 장착하십시오.
- 카메라를 단단히 고정시키려면 백팩을 사용하는 것이 좋습니다. 백팩이 몸에 최대한 밀착되도록 백팩 어깨 벨트를 조이십시오. 어깨 벨트가 느슨하면 화상에 영향을 줄 수 있습니다.

부착 시
- 커버 Ⓐ 아래로 가게 한 다음 고정용 패드 위쪽으로 벨트를 부착하십시오(그림 5 참조).
- 마운트의 벨트 반대쪽을 마운트 측면의 슬롯에 부착하십시오 (그림 6 참조).
- 벨트(후크와 고리 고정장치)의 볼록한 쪽 Ⓑ(그림 6 참조)가 고정용 패드 커버에 들어갔는지 확인하십시오.
- 백팩 마운트를 착용 시 벨트(후크와 고리 고정장치)의 볼록한 쪽 Ⓑ(그림 6 참조) 때문에 옷이 손상되지 않도록 주의하십시오.
- 벨트를 단단히 조이십시오.
- 카메라의 각도를 조정할 수 있습니다. 카메라 받침대와 조인트 암 A의 각도를 조정하십시오(그림 7 참조).

카메라의 방향을 위로 조정(그림 B 참조)
- 암 키트를 뒤집어 위쪽 피사체를 녹화할 수 있습니다. 암 키트를 뒤집고 장착 버클에 부착한 다음, 마운트에 다시 장착하십시오.
- 카메라에 상하 뒤집기 기능이 있으면 카메라 설정을 [FLIP] (상하 뒤집기)으로 설정하십시오. 자세한 내용은 카메라의 사용 설명서를 참조하십시오.

주의
카메라를 반대로 부착하는 경우 GPS 수신 감도가 줄어들어 GPS 기능이 위치를 측정하지 못할 수도 있습니다.

충전 중에 영상을 녹화하는 경우(그림 C 참조)
주의
단자가 휘지 않도록 케이블 위치를 조정하십시오.

제거
백팩 마운트를 백팩에서 분리하는 순서는 장착 순서의 역순입니다.

사양
카메라와 마운트된 부속품의 총 무게
최대 250 g

디자인 및 사양은 예고 없이 변경될 수 있습니다.

عربي
الاحتياطات
احتياطات السلامة
- السائق ملتزم باتباع قوانين المرور الخاصة بالطرق. ويعد انتهاك قوانين السلامة على الطرق، مثل إهمال «المتابعة مع الحذر» إلخ، مخالفًا للقانون، وقد يؤدي إلى وقوع حادث أو إصابة.
- لا تقم بتشغيل الكاميرا أثناء القيادة.
- لا تقم بتركيب الوحدة في مكان قد يعوق عمليات القيادة. فقد يؤدي ذلك إلى وقوع حادث. لاحظ ما يلي.
  – تأكد من أنه يمكن تشغيل عجلة القيادة وذراع تغيير السرعات والفرامل، إلخ بشكل صحيح.
- لا تقم بتركيب الوحدة في أماكن قد تعوق الرؤية الأمامية، وفقًا للوائح المحلية. فقد تؤدي إعاقة الرؤية إلى وقوع حادث أو إصابة.
- قم بتثبيت الوحدة جيدًا باستخدام قطع الملحقات المرفقة. قد يؤدي استخدام أية قطع أخرى بخلاف ذلك إلى إتلاف هذه الوحدة أو عدم تثبيت الأجزاء جيدًا. فقد يؤدي ذلك إلى وقوع حادث أو إصابة.
- لا تقم بالفك أو التعديل. فقد يؤدي القيام بذلك إلى وقوع حادث أو إصابة.
- لا تترك حقيبة الظهر متصلة بالكاميرا. قد يؤدي ترك الكاميرا في مكان عرضة لضوء الشمس المباشر، أو مكان حار أو رطب، إلى تسرب/انفجار البطارية مما قد يتسبب في حدوث إصابة.
- قم بإرفاق الكاميرا والسناد وتثبيتهما جيدًا باتباع التعليمات الواردة في هذا الدليل. وإذا لم يتم تثبيت الكاميرا و/أو السناد جيدًا، فقد يسقطا مما يؤدي إلى حدوث حادثة أو إصابة. لذا، يجب التأكد من تركيبهما بإحكام.
- قد يظهر على جهاز التركيب بعض البقع والخدوش والتلف نتيجة لاهتزازه أو تعرضه للاصطدام أو السقوط أو الحرارة أو ضوء الشمس المباشر أو الأتربة أو جسيمات حصرية صغيرة أو الغبار أو الأمطار أو المياه. لذا، يجب استخدام جهاز التركيب في بيئة مناسبة.
- قد لا يعمل الجهاز المركب بطريقة صحيحة نتيجة لاهتزازه.
- احتفظ بالحامل بعيدًا عن متناول الأطفال. قد يؤدي ابتلاع جزء صغير أو سقوطه إلى وقوع حادث أو إصابة خطيرة.
- إذا انفصل السناد أو سقط أثناء القيادة، فقد يقع حادث سير أو إصابة. ولمنع حدوث ذلك، يتعين عليك استخدام الحزام المرفق.

الصيانة
- لا تستخدم أي محلول تنظيف مخفف أو كحوليات أو غير ذلك.
- لا تسمح بتسرب المياه إلى السناد لأن هذا قد يتسبب في تعطله عن العمل.

قائمة قطع الغيار (انظر الشكل A)
Ⓐ مجموعة أدوات الذراع
① قاعدة الكاميرا
②/④ برغي القرص A
③/Ⓢ غطاء البرغي
⑥ قاعدة الوصلة
⑦ ذراع التوصيل A
Ⓑ السناد
Ⓒ لوحة التثبيت
Ⓓ الحزام
Ⓔ مشبك التوصيل (انظر الشكل 1. غير مرفق مع هذا المنتج.)

التركيب (انظر الشكل 7 - 1)
قبل الإرفاق
- قم بإرفاق مهايئ الحامل ثلاثي الأرجل أو علبة مقاومة الماء المرفقة مع الكاميرا، بالكاميرا.
- يوصى بالاستخدام مع حقيبة الظهر لتثبيت الكاميرا جيدًا.
- تأكد من إحكام ربط حزام كتف حقيبة الظهر لتقريب الحقيبة من الجسم إلى أقصى قدر ممكن. إذا كان حزام الكتف غير محكم الربط، فسيؤثر ذلك على الصورة.

عند الإرفاق
- قم بإرفاق الحزام بالجزء العلوي من لوحة التثبيت، أسفل الغطاء Ⓐ (انظر الشكل 5).
- قم بإرفاق الطرف الآخر من حزام السناد بالفتحات الموجودة على جوانب السناد (انظر الشكل 6).
- تأكد من ملاءمة الجانب المقوس Ⓑ (انظر الشكل 6) من الحزام (مثبت الحلقة والخطاف) في غطاء لوحة التثبيت.
- عند ارتداء سناد حقيبة الظهر، احرص على عدم إتلاف ملابسك بسبب الجانب المقوس Ⓑ (انظر الشكل 6) من الحزام (مثبت الحلقة والخطاف).
- تأكد من إحكام ربط الحزام جيدًا.
- زاوية الكاميرا قابلة للضبط. اضبط زاوية قاعدة الكاميرا وذراع التوصيل A (انظر الشكل 7).

توجيه الكاميرا لأعلى (انظر الشكل B)
- يمكنك تسجيل صور للأجسام الموجودة بالأعلى عن طريق عكس اتجاه مجموعة أدوات الذراع. اعكس مجموعة أدوات الذراع وقم بتوصيلها بمشبك التوصيل ثم أعد توصيلها بالسناد مرة أخرى.
- إذا كانت الكاميرا مزودة بوظيفة الانعكاس الرأسي، فاضبط إعدادات الكاميرا على [FLIP] (انعكاس رأسي). للحصول على تفاصيل، ارجع إلى الإرشادات الموجودة في دليل الكاميرا.

ملاحظة
عند إرفاق الكاميرا بشكل معكوس، قد تقل حساسية GPS وربما يتعذر تحديد موقعك باستخدام وظيفة GPS.

عند تسجيل صور أثناء الشحن (انظر الشكل C)
ملاحظة
اضبط وضع الكبل لتفادي ثني الأطراف.

للإزالة
عند إزالة سناد حقيبة الظهر عن الحقيبة، قم بنفس إجراءات التوصيل بترتيب عكسي.

المواصفات
الوزن الإجمالي للكاميرا والملحقات المثبتة
الحد الأقصى 250 جم

التصميم والمواصفات عرضة للتغيير بدون إخطار.