Nikon

with **WARRANTY**

NIKKOR

AF-P DX NIKKOR 70–300mm f/4.5–6.3G ED VR
AF-P DX NIKKOR 70–300mm f/4.5–6.3G ED

Ru Руководство пользователя (с гарантийным талоном)
Ua Посібник користувача (з гарантійним формуляром)
Kk Қолданушы нұсқаулығы (кепілдік бар)
Gr Εγχειρίδιο οδηγιών χρήσης (με Εγγύηση)
Ro Manualul utilizatorului (cu garanție)
Tr Kullanım Kılavuzu (Garanti Belgesi ile)
Hu Használati útmutató (jótállási jeggyel)

CE

Printed in Thailand
7MA0327H-01

NIKON CORPORATION

Nikon Worldwide Service Warranty Card

Название модели/ Назва модель/Үлгі атауы/ Ονομα μοντέλο/Name model/ Model adı/Modell neve	AF-P DX NIKKOR 70–300mm f/4.5–6.3G ED VR AF-P DX NIKKOR 70–300mm f/4.5–6.3G ED
Серийный №/Серійний номер/ Сериялық номер/ Σειριακός Αρ./Numărul seriei/ Seri No./ Sorozatszám	
Дата покупки/ Дата покупки/ Сатып алу күні/ Ημερομηνία αγοράς/ Data achiziționării/ Satın alım tarihi/ Vásárlás dátuma	
Имя и адрес клиента/ Ім'я та адреса користувача/ Тұтынушының аты және мекенжайы/ Όνομα και διεύθυνση πελάτη/Numele și adresa clientului/Müşterinin adı ve adresi/ Vásárló neve és címe	
Дилер/ Дилер/Дилер/Πωλητής/Vânzător/Satıcı/Viszoneladó	
Дистрибьютор/ Дистриб'ютор/Дистрибьютор/ Διανομέας/Distributor/Distribütör/Forgalmazó	

Nikon Europe B.V.
Tripolis 100, Burgerweeshuispad 101, 1076 ER Amsterdam,
The Netherlands

Изготовитель/Виробник/Өндіруші/Κατασκευαστής/Producător/Üretici/Gyártó

NIKON CORPORATION
Shinagawa Intercity Tower C, 2-15-3, Konan, Minato-ku,
Tokyo 108-6290 Japan

SAMPLE

Warranty Terms - Nikon Worldwide Service Warranty

Ru **Международная гарантия сервисного обслуживания Nikon**
Ваше оборудование Nikon гарантированно от любых видов производственных дефектов в течение одного года с даты покупки. В течение этого срока ремонт или настройка будут производиться бесплатно только при предъявлении Международного гарантийного талона сервисного обслуживания Nikon вместе с товарным чеком или иным доказательством покупки в любом авторизованном сервисном центре Nikon. Установление даты покупки должно производиться первоначальным покупателем посредством товарного чека или иного доказательства. Гарантийный талон не подлежит передаче и не будет выдан повторно. Гарантия не покрывает повреждения в результате несчастных случаев, неправильного использования или несанкционированного ремонта, повреждения в результате падения, неправильного ухода или хранения, или повреждения в результате воздействия песка или воды. Гарантия действительна только в авторизованных сервисных центрах Nikon.
Данная гарантия заменяет собой все другие явные или подразумеваемые гарантии и любые иные обязательства со стороны производителя и дистрибьютора, за исключением обязательств, предусмотренных действующим законодательством.
Для получения информации об авторизованных сервисных центрах Nikon посетите *http://imaging.nikon.com/support/index.htm*

Ua **Міжнародна гарантія сервісного обслуговування Nikon**
На обладнання Nikon надається гарантія відсутності дефектів виготовлення протягом одного повного року з дати покупки. Протягом цього терміну ремонт або налаштування здійснюватиметься безкоштовно тільки за умови пред'явлення міжнародного гарантійного формуляра сервісного обслуговування Nikon та товарного чека або іншого документа, що засвідчує покупку, будь-якому авторизованому сервісному центру Nikon. Установлення дати початкової покупки має здійснюватися першим покупцем за допомогою товарного чека або іншого докази. Гарантія не передається іншим особам і не надається повторно. Гарантія не покриває/не поширюється на пошкодження, що виникли внаслідок нещасного випадку, неправильного використання або несанкціонованого ремонту, пошкодження, що виникли в результаті падіння, неналежного догляду або зберігання, та пошкодження, що виникли внаслідок дії піску чи води. Вона дійсна лише в авторизованих сервісних центрах Nikon.
Ця гарантія замінює всі інші явні або непрямі гарантії та будь-які інші зобов'язання з боку виробника та дистриб'ютора за винятком зобов'язань, передбачених чинним законодавством.
Щоб отримати відомості про авторизовані сервісні центри Nikon, відвідайте веб-сайт *http://imaging.nikon.com/support/index.htm*

Kk **Nikon дүниежүзілік қызмет көрсету кепілдігі**
Nikon жабдығыңызды сатып алу күнінен бастап, тоғыз ай ішінде дайын жұмыс істейтін ақаулардан болмауына кепілдік береді. Бұл кезеңде жөндеулер немесе реттеулер, тек Nikon дүниежүзілік қызмет көрсету кепілдік картасын, әрі түбіртекті немесе басқа сатып алу айғақын көз көтере келіп Nikon сервистік орталығына бергенде ғана тегін орындалады. Бастапқы сатып алу күнін анықтауды, бастапқы тұтынушы-сатып алушы түбіртек немесе басқа айғақ арқылы орындауы керек. Кепілдік талонын тапсыруға болмайды, әрі ол қайта шығарылмайды. Кепілдік талоны сатқа жауапкершілік, дұрыс емес пайдаланудың немесе рұқсатсыз жөндеу тұдырған зақымын, құлатып алу, дұрыс емес күту немесе сақтау тұдырған зақымды, я болмаса құмнан немесе судан болатын зақымды қамтымайды. Он тек өкілетті Nikon сервистік орталықтарында жарамды.
Кепілдік талондары өндіруші және дистрибьютор тарапынан, барлық басқа анық немесе тұспалды кепілдіктерді және кез келген басқа міндеттемені қамтиды, тек заңға тікті бөлігін міндеттемелерді қоспағанда.
Өнімнің Nikon сервистік орталықтары туралы ақпарат алу үшін мына бетке кіріңіз: *http://imaging.nikon.com/support/index.htm*

Gr **Πολυχώρο Εγγύηση Σέρβις της Nikon**
Ο Nikon εξοπλισμός σας καλύπτεται από εγγύηση έναντι οποιωνδήποτε κατασκευαστικών σπάλιων για ένα έτος από την ημερομηνία αγοράς. Κατά τη διάρκεια αυτής της περιόδου, οι επισκευές ή οι προσαρμογές θα γίνονται δωρεάν μόνο με την προσκόμιση της Πανελλήνιας Κάρτας Εγγύησης Σέρβις της Nikon μαζί με την απόδειξη αγοράς ή οποιοδήποτε άλλο αποδεικτικό αγοράς από εξουσιοδοτημένο συνεργάτη σπηριεκτών της Nikon. Η ημερομηνία αγοράς θα πρέπει να αναφέρεται από τον αρχικό πελάτη μέσω της απόδειξης αγοράς ή άλλου αποδεικτικού. Η εγγύηση δεν είναι μεταβιβάσιμη και δεν υπάρχει δυνατότητα επανέκδοσης. Η εγγύηση δεν καλύπτει ζημιές που προκλήθηκαν από ατυχήματα, κακή χρήση ή μη εξουσιοδοτημένη επισκευή, βλάβη που προκλήθηκε από πτώση, ακατάλληλη χρήση ή αποθήκευση, ή ζημιά που προκλήθηκε από άμμο ή νερό. Είναι έγκυρη μόνο σε εξουσιοδοτημένες συνεργατικούς σπηριεκτών της Nikon.
Οι εγγυήσεις αντικαθιστούν όλες τις άλλες (ανφανείς ή σιωπηρές) εγγυήσεις και κάθε άλλης υποχρέωσης από την πλευρά του κατασκευαστή και του διανομέα, εκτός από τις υποχρεώσεις που προβλέπονται από την ισχύουσα νομοθεσία.
Για πληροφορίες σχετικά με τις εξουσιοδοτημένες συνεργατικούς σπηριεκτών της Nikon, επισκεφθείτε την ιστοσελίδα *http://imaging.nikon.com/support/index.htm*

Ro **Garanție internațională de service Nikon**
Echipamentul dumneavoastră Nikon este garantat împotriva oricărei defecte de fabricație timp de un an de la data achiziționării. În cursul acestei perioade, reparațiile sau reglajele se vor realiza gratuit în orice unitate de service autorizată Nikon, numai la prezentarea cardului international de garanție de service Nikon împreună cu chitanța sau o altă dovadă a achiziției. Data inițială a achiziției trebuie să fie dovedită de cumpărătorul inițial prin intermediul chitanței sau al altei dovezi. Garanția nu este transferabilă și nici nu va fi emisă din nou. Garanția nu acoperă deteriorările cauzate de accidente, utilizarea necorespunzătoare sau reparațiile neautorizate, deteriorările cauzate prin cădere, de lingrijirea sau păstrarea necorespunzătoare sau deteriorările provocate de nisip sau apă. Aceasta este valabilă numai la unitățile de service autorizate Nikon.
Aceste garanții înlocuiesc orice alte garanții indicate expres sau implicite și orice alte obligații din partea producătorului și a distribuitorului, cu excepția obligațiilor prevăzute de legislația aplicabilă.
Pentru informații privind unitățile de service Nikon autorizate, vizitați *http://imaging.nikon.com/support/index.htm*

Tr **Nikon Dünya Çapında Servis Garanti Belgesi**
Nikon cihazınız satın alma tarihinden itibaren tam bir yıl boyunca tüm üretim hatalarına karşı garantili altındadır. Bu süre boyunca, tamir veya ayarlamalar yalnızca Nikon Dünya Çapında Servis Garanti Belgesi Kartı ile birlikte fatura veya satın almanın başka bir kanıtının herhangi bir yetkili Nikon servis merkezine sunulması üzerine ücretsiz olarak yapılacaktır. Orijinal satın alma tarihinin belirlenmesi satın alan tüketici tarafından fatura ibraz ile yapılmalıdır. Garanti belgesi devredilemez veya yeniden düzenlenemez. Garanti belgesi kaza, yanlış kullanım veya yetkisiz onarım, düşme, yanlış bakım veya depolama ya da kum veya sıvı temasından dolayı oluşan hasarı kapsamaz. Garanti yalnızca yetkili Nikon servis merkezlerinde geçerlidir.
Garanti belgeleri, uygun yasalar ile belirlenen zorunluluklar dışında, beyan edilen veya ima edilen diğer tüm garanti belgeleri ve üretici ve distribütörün tarafındaki diğer tüm zorunluluklar geregincedir.
Yetkili Nikon servis merkezlerine ilişkin bilgi için, *http://imaging.nikon.com/support/index.htm adresini ziyaret edin*

Hu **Nikon Világgarancia Jegy**
Az On Nikon készülékét a vásárlás dátumától számított egy teljes éven keresztül jótállás védi az esetleges gyártási hibákkal szemben. Ezen időszak alatt a készülék javítása vagy beszabályzása térítésmentesen történik, amennyiben bemutatja a Nikon Világgarancia Jegyet a szükséges vagy a vásárlást igazoló egyéb bizonylattal együtt egy, a Nikon által engedélyezett hivatalos Nikon szervisben. A vásárlás ennek dátumát az eredeti vételbizonylatnak kell igazolnia számla vagy egyéb vásárlási bizonylat útján. A jótállási jegy nem ruházható át és nem állítható ki újra. A jótállási jegy nem fedezi a baleset, helytelen használat vagy jogosulatlan javítás, bejtés, nem megfelelő kezelés vagy tárolás, illetve por, homok, egyéb szennyeződés, vagy folyadék készülékbe juttása következtében keletkezett károkat. A jótállási jegy kizárólag engedélyezett Nikon szervisben érvényes.
A jótállási jegyek kiváltanak minden egyéb kifejezett vagy ki nem fejezett jótállási igényt, valamint a gyártó és a forgalmazó valamennyi egyéb kötelezettségét, kivéve a hatályos jogszabályok által előírt kötelezettségvállalásokat.
A Nikon márkaszervizekkel kapcsolatos információkért látogasson el a következő honlapra: *http://imaging.nikon.com/support/index.htm*

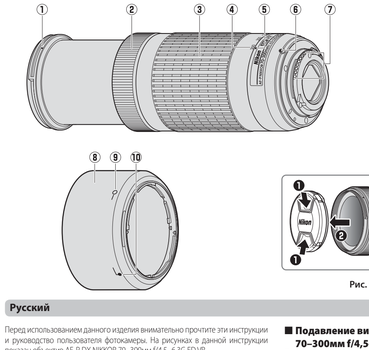

Рис. /Рисунок /Сурет

Русский

Перед использованием данного изделия внимательно прочтите эти инструкции и руководство пользователя фотокамеры. На рисунках в данной инструкции показан объектив AF-P DX NIKKOR 70–300мм f/4,5–6,3G ED VR.

Примечание: Объективы DX предназначены для использования с цифровыми зеркальными фотокамерами формата DX Nikon. Угол зрения объектива на фотокамере формата DX эквивалентен углу зрения объектива с фокусным расстоянием примерно в 1,5 × больше, установленного на фотокамере формата 35 мм.
Данный объектив не поддерживает цифровые зеркальные фотокамеры или пленочные зеркальные фотокамеры серии D4, серии D3, серии D2, серии D1, серии D800, D700, D610, D600, серии D300, D200, D100, F90, D80, серий D70, D60, D50, серий D40, D7000, D5100, D5000, D3200, D3100 та D3000, а также пленкой дверкальной фотокамерам з одним об'єктивом. У разі використання з фотокамерою D5500, D5300 або D3300 обов'язково оновіть мікропрограму фотокамери до останньої версії. Якщо фотокамеру виявлено або таймер режиму очікування завершив відлік, кільце фокусування не можна використовувати для фокусування, і прокручування кільця масштабування призведе до того, що об'єкт зйомки опиниться поза фокусом. Перед фокусуванням необхідно увімкнути фотокамеру або повторно активувати таймер режиму очікування, натиснувши кнопку спуску затвора наполовину.
Функції автофокусування та далекоміра підтримуються не для всіх значень фокусної відстані. У разі використання цього об'єктива не беріть до уваги ті розділи посібника до фотокамери, у яких наведено обмеження щодо використання автофокусування та далекоміра для об'єктивів з максимальною діафрагмою, меншою за f/5.6.

Правила безпеки

⚠ ПОПЕРЕДЖЕННЯ

- ***Не розбирайте та не змінюйте виріб.*** У разі несправності ремонт виробу має виконувати лише кваліфікований технічний персонал. Якщо виріб розбʼється в результаті падіння або з іншої причини, не торкайтеся його внутрішніх деталей. Недотримання цих застережень може призвести до ураження електричним струмом або отримання інших травм.
- ***Негайно вимкніть фотокамеру у разі несправності.*** Якщо помітите дим або відчуєте незвичайний запах від обладнання, негайно вимкніть з мережі адаптер змінного струму та вийміть елемент живлення фотокамери. Будьте обережні, щоб уникнути опіків. Продовження роботи може призвести до пожежі або травмування. Після виймання елемента живлення віднесіть обладнання до авторизованого сервісного центру Nikon на огляд.
- ***Бережіть виріб від вологи.*** Не піддавайте виріб дії води та не торкайтеся його вологими руками. Недотримання цього застереження може призвести до пожежі або ураження електричним струмом.
- ***Не користуйтеся приладом за наявності легкозаймистого газу.*** Експлуатація обладнання на заправних станціях, а також у присутності пропану чи іншого легкозаймистого газу або пилу може призвести до вибуху або пожежі.
- ***Не дивіться на сонце крізь об'єктив або видошукач фотокамери.*** Якщо дивитися на сонце або інші джерела яскравого світла крізь об'єктив або видошукач, можна отримати незворотне ушкодження зору.

⚠ ЗАСТЕРЕЖЕННЯ

- ***Зберігайте виріб у місцях, недоступних для дітей.*** Недотримання цього застереження може призвести до травмування або виходу виробу з ладу.
- ***Не фокусуйте сонячне проміння крізь об'єктив.*** Сонячне проміння, сфокусоване об'єктивом, може спричинити загоряння. Під час зйомки об'єктів, освітлених ззаду, уникайте потрапляння сонця в кадр. Якщо об'єктив не буде використовуватись протягом тривалого часу, встановіть на місце ковпачки об'єктива та зберігайте його у місці, захищеному від прямого сонячного проміння.
- ***Не допускайте перегрівання виробу.*** Не залишайте виріб у місцях, що зазнають дуже високих температур, наприклад, у закритому автомобілі під прямим сонячним промінням, або загорніть його в рушник чи носову хустку чи накрийте в інший спосіб під час використання. Недотримання цих застережень може призвести до пожежі або виходу виробу з ладу.

Будова об'єктива (рисунок)

① Мітка кріплення бленди
② Кільце фокусування
③ Кільце масштабування
④ Шкала фокусної відстані
⑤ Мітка фокусної відстані
⑥ Мітка встановлення об'єктива
⑦ Контакти процесора
⑧ Бленда об'єктива*
⑨ Мітка блокування бленди
⑩ Мітка вирівнювання бленди
* Додатковий аксесуар.

Приєднання і від'єднання об'єктива

Приєднання об'єктива

1 Вимкніть фотокамеру і зніміть захисну кришку.
2 Зніміть задню кришку об'єктива.
3 Приєднайте об'єктив.
Сумістіть мітку встановлення об'єктива з міткою встановлення на корпусі фотокамери, вставте об'єктив у байонет фотокамери, і обертайте об'єктив проти годинникової стрілки, поки він з клацанням не стане на місце, а мітка встановлення об'єктива займе верхнє положення.

Від'єднання об'єктива

1 Вимкніть фотокамеру.
2 Зніміть об'єктив.
Щоб зняти об'єктив, прокрутіть його за годинниковою стрілкою, утримуючи натиснутою кнопку розблокування об'єктива на фотокамері.

Фокусування

Режим фокусування визначається режимом фокусування фотокамери. Відомості про вибір режиму фокусування фотокамери наведено в посібнику з експлуатації фотокамери. Користувачам фотокамер серії D810, Df, D750, D7200, D7100 та D5200 слід мати на увазі, що у разі завершення відліку таймером режиму очікування та його повторної активації положення фокусування зміниться. Повторно сфокусуйтеся перед зйомкою. Рекомендовано вибирати довший час очікування у разі ручного фокусування та в інших ситуаціях, коли можливо, що спуск затвора не відбудеться відразу після фокусування.

Автофокусування

Коли фотокамера працює в режимі автофокусування, фокус налаштовується автоматично. Кільце фокусування також можна використовувати, щоб сфокусуватися, якщо кнопка спуску затвора на фотокамері утримується натиснутою наполовину (або якщо утримується натиснутою кнопка AF-ON) — це так зване «автофокусування із пріоритетом ручного фокусування» (M/A). Автофокусування буде відновлено, коли кнопку спуску затвора буде натиснуто наполовину (або натиснуто кнопку AF-ON) вдруге. Зауважте, що ручне кільце фокусування в той час, коли задіяно автофокусування, призведе до зміни положення фокуса.

Ручне фокусування

Коли фотокамера працює в режимі ручного фокусування, фокус можна налаштувати прокручуванням кільця фокусування об'єктива.

Масштабування

Перед фокусуванням прокрутіть кільце масштабування, щоб встановити фокусну відстань і скомпонувати знімок.

Глибина різкості

Якщо фотокамера має функцію попереднього перегляду глибини різкості, можна попередньо переглянути глибину різкості у видошукачі.

Діафрагма

Діафрагма налаштовується за допомогою елементів керування фотокамери.

Вбудовані спалахи

У разі використання вбудованого спалаху потрібно знімати бленду об'єктива, щоб запобігти віньєтуванню (тіні, що утворюються, коли край об'єктива затуляє вбудований спалах).

Українська

Перед використанням цього виробу уважно прочитайте ці інструкцію та посібник до фотокамери. На рисунках, наведених у цій інструкції, показано об'єктив AF-P DX NIKKOR 70–300мм f/4,5–6,3G ED VR.

Примітка. Об'єктиви формату DX призначені для використання з дзеркальними фотокамерами з одним об'єктивом Nikon формату DX. Кут огляду об'єктива фотокамери формату DX еквівалентний значенню для об'єктива з фокусною відстанню, більшою приблизно у 1,5 рази, встановленого на фотокамері формату 35 мм.
Цей об'єктив не підтримує цифрові дзеркальні фотокамери з одним об'єктивом серії D4, серії D3, серії D2, серії D1, серії D800, D700, D610, D600, серії D300, D200, D100, F90, D80, серії D70, D60, D50, серії D40, D7000, D5100, D5000, D3200, D3100 та D3000, а також плівкові дзеркальні фотокамери з одним об'єктивом. У разі використання з фотокамерою D5500, D5300 або D3300 обов'язково оновіть мікропрограму фотокамери до останньої версії. Якщо фотокамеру виявлено або таймер режиму очікування завершив відлік, кільце фокусування не можна використовувати для фокусування, і прокручування кільця масштабування призведе до того, що об'єкт зйомки опиниться поза фокусом. Перед фокусуванням необхідно увімкнути фотокамеру або повторно активувати таймер режиму очікування, натиснувши кнопку спуску затвора наполовину.
Функції автофокусування та далекоміра підтримуються не для всіх значень фокусної відстані. У разі використання цього об'єктива не беріть до уваги ті розділи посібника до фотокамери, у яких наведено обмеження щодо використання автофокусування та далекоміра для об'єктивів з максимальною діафрагмою, меншою за f/5.6.

Правила безпеки

⚠ ПОПЕРЕДЖЕННЯ

- ***Не розбирайте та не змінюйте виріб.*** У разі несправності ремонт виробу має виконувати лише кваліфікований технічний персонал. Якщо виріб розбʼється в результаті падіння або з іншої причини, не торкайтеся його внутрішніх деталей. Недотримання цих застережень може призвести до ураження електричним струмом або отримання інших травм.
- ***Негайно вимкніть фотокамеру у разі несправності.*** Якщо помітите дим або відчуєте незвичайний запах від обладнання, негайно вимкніть з мережі адаптер змінного струму та вийміть елемент живлення фотокамери. Будьте обережні, щоб уникнути опіків. Продовження роботи може призвести до пожежі або травмування. Після виймання елемента живлення віднесіть обладнання до авторизованого сервісного центру Nikon на огляд.
- ***Бережіть виріб від вологи.*** Не піддавайте виріб дії води та не торкайтеся його вологими руками. Недотримання цього застереження може призвести до пожежі або ураження електричним струмом.
- ***Не користуйтеся приладом за наявності легкозаймистого газу.*** Експлуатація обладнання на заправних станціях, а також у присутності пропану чи іншого легкозаймистого газу або пилу може призвести до вибуху або пожежі.
- ***Не дивіться на сонце крізь об'єктив або видошукач фотокамери.*** Якщо дивитися на сонце або інші джерела яскравого світла крізь об'єктив або видошукач, можна отримати незворотне ушкодження зору.

⚠ ЗАСТЕРЕЖЕННЯ

- ***Зберігайте виріб у місцях, недоступних для дітей.*** Недотримання цього застереження може призвести до травмування або виходу виробу з ладу.
- ***Не фокусуйте сонячне проміння крізь об'єктив.*** Сонячне проміння, сфокусоване об'єктивом, може спричинити загоряння. Під час зйомки об'єктів, освітлених ззаду, уникайте потрапляння сонця в кадр. Якщо об'єктив не буде використовуватись протягом тривалого часу, встановіть на місце ковпачки об'єктива та зберігайте його у місці, захищеному від прямого сонячного проміння.
- ***Не допускайте перегрівання виробу.*** Не залишайте виріб у місцях, що зазнають дуже високих температур, наприклад, у закритому автомобілі під прямим сонячним промінням, або загорніть його в рушник чи носову хустку чи накрийте в інший спосіб під час використання. Недотримання цих застережень може призвести до пожежі або виходу виробу з ладу.

Будова об'єктива (рисунок)

① Мітка кріплення бленди
② Кільце фокусування
③ Кільце масштабування
④ Шкала фокусної відстані
⑤ Мітка фокусної відстані
⑥ Мітка встановлення об'єктива
⑦ Контакти процесора
⑧ Бленда об'єктива*
⑨ Мітка блокування бленди
⑩ Мітка вирівнювання бленди
* Додатковий аксесуар.

Приєднання і від'єднання об'єктива

Приєднання об'єктива

1 Вимкніть фотокамеру і зніміть захисну кришку.
2 Зніміть задню кришку об'єктива.
3 Приєднайте об'єктив.
Сумістіть мітку встановлення об'єктива з міткою встановлення на корпусі фотокамери, вставте об'єктив у байонет фотокамери, і обертайте об'єктив проти годинникової стрілки, поки він з клацанням не стане на місце, а мітка встановлення об'єктива займе верхнє положення.

Від'єднання об'єктива

1 Вимкніть фотокамеру.
2 Зніміть об'єктив.
Щоб зняти об'єктив, прокрутіть його за годинниковою стрілкою, утримуючи натиснутою кнопку розблокування об'єктива на фотокамері.

Фокусування

Режим фокусування визначається режимом фокусування фотокамери. Відомості про вибір режиму фокусування фотокамери наведено в посібнику з експлуатації фотокамери. Користувачам фотокамер серії D810, Df, D750, D7200, D7100 та D5200 слід мати на увазі, що у разі завершення відліку таймером режиму очікування та його повторної активації положення фокусування зміниться. Повторно сфокусуйтеся перед зйомкою. Рекомендовано вибирати довший час очікування у разі ручного фокусування та в інших ситуаціях, коли можливо, що спуск затвора не відбудеться відразу після фокусування.

Автофокусування

Коли фотокамера працює в режимі автофокусування, фокус налаштовується автоматично. Кільце фокусування також можна використовувати, щоб сфокусуватися, якщо кнопка спуску затвора на фотокамері утримується натиснутою наполовину (або якщо утримується натиснутою кнопка AF-ON) — це так зване «автофокусування із пріоритетом ручного фокусування» (M/A). Автофокусування буде відновлено, коли кнопку спуску затвора буде натиснуто наполовину (або натиснуто кнопку AF-ON) вдруге. Зауважте, що ручне кільце фокусування в той час, коли задіяно автофокусування, призведе до зміни положення фокуса.

Ручне фокусування

Коли фотокамера працює в режимі ручного фокусування, фокус можна налаштувати прокручуванням кільця фокусування об'єктива.

Масштабування

Перед фокусуванням прокрутіть кільце масштабування, щоб встановити фокусну відстань і скомпонувати знімок.

Глибина різкості

Якщо фотокамера має функцію попереднього перегляду глибини різкості, можна попередньо переглянути глибину різкості у видошукачі.

Діафрагма

Діафрагма налаштовується за допомогою елементів керування фотокамери.

Вбудовані спалахи

У разі використання вбудованого спалаху потрібно знімати бленду об'єктива, щоб запобігти віньєтуванню (тіні, що утворюються, коли край об'єктива затуляє вбудований спалах).

Русский

Перед использованием данного изделия внимательно прочтите эти инструкции и руководство пользователя фотокамеры. На рисунках в данной инструкции показан объектив AF-P DX NIKKOR 70–300мм f/4,5–6,3G ED VR.

Примечание: Объективы DX предназначены для использования с цифровыми зеркальными фотокамерами формата DX Nikon. Угол зрения объектива на фотокамере формата DX эквивалентен углу зрения объектива с фокусным расстоянием примерно в 1,5 × больше, установленного на фотокамере формата 35 мм.
Данный объектив не поддерживает цифровые зеркальные фотокамеры или пленочные зеркальные фотокамеры серии D4, серии D3, серии D2, серии D1, серии D800, D700, D610, D600, серии D300, D200, D100, F90, D80, серий D70, D60, D50, серии D40, D7000, D5100, D5000, D3200, D3100 или D3000. При использовании с фотокамерой D5500, D5300 или D3300, убедитесь, что прошивка фотокамеры обновлена до последней версии.
Если фотокамера выключена или истек таймер режима ожидания, кольцо фокусировки нельзя использовать для фокусировки фотокамеры, а при повороте кольца зуммирования объект выйдет из фокуса. Перед фокусировкой, включите фотокамеру или перезапустите таймер режима ожидания, нажав спусковую кнопку затвора наполовину.
Функции автофокусировки и дальномера поддерживаются при всех фокусных расстояниях. При использовании данного объектива не обращайте внимания на какие-либо разделы руководства пользователя фотокамеры, в которых приводятся ограничения относительно автофокусировки и дальномера для объективов с максимальной диафрагмой длиннее f/5,6.

Для вашей безопасности

⚠ ПРЕДУПРЕЖДЕНИЯ

- ***Не разбирайте и не модифицируйте изделие.*** В случае неисправности, ремонт изделия должен выполняться только квалифицированным специалистом. Если изделие разломилось в результате падения или другого несчастного случая, избегайте касания внутренних деталей. Несоблюдение этих мер предосторожности может привести к поражению электрическим током или другой травме.
- ***Немедленно выключите фотокамеру в случае неисправности.*** При появлении дыма или необычного запаха, исходящих из фотокамеры, немедленно отсоедините сетевой блок питания и извлеките батарею из фотокамеры, соблюдая осторожность, чтобы избежать ожогов. Продолжение работы может привести к пожару или травмам. После извлечения батареи отнесите изделие для проверки в официальный сервисный центр Nikon для проверки.
- ***Не допускайте попадания влаги на фотокамеру.*** Не подвергайте изделие воздействию воды и не берите изделие мокрыми руками. Несоблюдение этой меры предосторожности может привести к возгоранию или поражению электрическим током.
- ***Не пользуйтесь устройством в присутствии горючего газа.*** Использование данного оборудования на заправочных станциях или в присутствии пропана или другого горючего газа или пыли может привести к взрыву или пожару.
- ***Не смотрите на солнце через объектив или видоискатель фотокамеры.*** Если смотреть на солнце или другой источник яркого света через объектив или видоискатель, то это может вызвать необратимое ухудшение зрения.

⚠ МЕРЫ ПРЕДОСТОРОЖНОСТИ

- ***Держите подальше от детей.*** Несоблюдение этой меры предосторожности может привести к травме или неисправности изделия.
- ***Не фокусуйте солнечный свет через объектив.*** Сфокусированный через объектив солнечный свет может привести к возгоранию. При съемке освещенных сзади объектов не допускайте попадания солнца в кадр; если объектив не будет использоваться в течение длительного времени, установите на место крышки объектива и храните их подальше от прямого солнечного света.
- ***Не перегревайте изделие.*** Не оставляйте изделие в местах, подвергающихся воздействию очень высоких температур, например, в закрытом автомобиле или под прямыми солнечными лучами;или оберните изделие в полотенце или носовой платок или иным образом накройте изделие во время его использования. Несоблюдение этих мер предосторожности может привести к возгоранию или неисправности изделия.

Детали объектива (Рис.)

① Метка крепления бленды
② Кольцо фокусировки
③ Кольцо зуммирования
④ Шкала фокусного расстояния
⑤ Метка фокусного расстояния
⑥ Метка установки объектива
⑦ Контакты микропроцессора
⑧ Бленда*
⑨ Метка закрепления бленды
⑩ Метка установки бленды
* Дополнительно.

Установка и снятие объектива

Установка объектива

1 Выключите фотокамеру и снимите защитную крышку.
2 Снимите заднюю защитную крышку.
3 Установите объектив.
Удерживая метку крепления объектива на одной линии с меткой крепления на корпусе фотокамеры, установите объектив в байонет фотокамеры, затем поворачивайте объектив против часовой стрелки до щелчка, при этом метка крепления объектива должна находиться сверху.

Снятие объектива

1 Выключите фотокамеру.
2 Снимите объектив.
Чтобы снять объектив, нажмите кнопку освобождения объектива на фотокамере, поворачивайте его по часовой стрелке.

Фокусировка

Режим фокусировки определяется режимом фокусировки фотокамеры. См. руководство фотокамеры для получения информации о выборе режима фокусировки фотокамеры. Пользователи фотокамер D810-серии, Df, D750, D7200, D7100 или D5200 должны иметь в виду, что если разрешено истечение таймера режима ожидания, то положение фокуса изменяется, когда таймер перезапустается. Выполните повторную фокусировку перед съемкой. Более длительное время ожидания рекомендуется использовать для ручной фокусировки и в других ситуациях, в которых Вы не сможете произвести спуск затвора сразу после фокусировки.

Автофокусировка

Фокусировка регулируется автоматически, когда фотокамера находится в режиме автофокусировки. Кольцо фокусировки также можно использовать для фокусировки фотокамеры, если спусковая кнопка затвора удерживается нажатой наполовину (или если удерживается нажатой кнопка «AF-ON»); это называется «автофокусировка с ручной донастройкой» (M/A). Автофокусировка возобновит работу, когда спусковая кнопка затвора нажата наполовину (или нажата кнопка «AF-ON») повторно. Имейте в виду, что при касании кольца фокусировки во время работы автофокусировки, изменится положение фокусировки.

Ручная фокусировка

Когда фотокамера находится в режиме ручной фокусировки, фокусировку можно настроить, поворачивая кольцо фокусировки объектива.

Масштаб

Перед фокусировкой, поверните кольцо зуммирования, чтобы настроить фокусное расстояние и навести кадр.

Глубина резко изображаемого пространства

Если фотокамера имеет предварительный просмотр глубины резко изображаемого пространства, то глубину резко изображаемого пространства можно предварительно просмотреть в видоискателе.

Диафрагма

Диафрагма регулируется с помощью элементов управления фотокамеры.

Встроенные вспышки

При использовании встроенной вспышки на фотокамерах, оборудованных встроенной вспышкой, снимите бленду объектива, чтобы избежать виньетирования (теней, образующихся там, где край объектива загораживает встроенную вспышку).

Подавление вибраций (только VR, AF-P DX NIKKOR 70–300мм f/4,5–6,3G ED VR)

Подавление вибраций (VR) доступно, когда на фотокамере установлен объектив AF-P DX NIKKOR 70–300мм f/4,5–6,3G ED VR и при нажатии спусковой кнопки затвора наполовину. Функцию подавления вибраций можно включить или отключить с помощью параметра **Оптический VR** в меню фотокамеры; при выборе Вкл., уменьшается смазывание, вызванное дрожанием фотокамеры, позволяя использовать выдержку до 4,0 остановок длиннее, чем имело бы место в других случаях, увеличивая диапазон доступных значений выдержки. Влияние VR на выдержку измеряется в соответствии со стандартами Camera and Imaging Products Association (CIPA; Ассоциация производителей фотокамер и устройств обработки изображений); объективы формата FX измеряются с помощью цифровых фотокамер формата FX, объективы формата DX измеряются с помощью фотокамер формата DX. Эффективность измеряется при максимальном увеличении.

Использование подавления вибраций: Примечания

- При использовании подавления вибраций нажмите спусковую кнопку затвора наполовину и перед тем как нажать спусковую кнопку затвора полностью, дождитесь, пока изображение в видоискателе стабилизируется.
- Если подавление вибраций активно, изображение в видоискателе может сказаться после отпускания затвора. Это не является неисправностью.
- Когда фотокамера панорамирует, подавление вибраций применяется только для движений, которые не являются частью панорамирования (например, если фотокамера панорамируется по горизонтали, то подавление вибраций будет применяться только для вертикальных сотрясений), что значительно облегчает плавное панорамирование фотокамерой широкой дугой.
- Если фотокамера оборудована встроенной вспышкой, подавление вибраций будет заблокировано во время зарядки вспышки.
- Подавление вибраций обычно рекомендуется использовать, когда фотокамера установлена на штатив, хотя можно также выключить данную функцию в зависимости от условий съемки и типа штатива.
- Подавление вибраций рекомендуется, когда фотокамера установлена на монопод.

Дополнительная бленда

Бленда защищает объектив и блокирует прямые лучи, которые могут стать причиной бликов и дымки в изображения.

Установка бленды

Совместите метку крепления бленды (●) с меткой установки бленды (◢), а затем поворачивайте бленду (●) до тех пор, пока метка ● не будет совмещена с меткой закрепления бленды (—○).

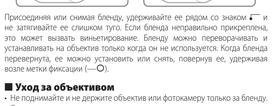

Присоединяя или снимая бленду, удерживайте ее рядом со знаком ◢, и не затягивайте на слишком туго. Если бленда неправильно прикреплена, это может вызвать виньетирование. Бленду можно переворачивать и устанавливать на объектив только когда он не используется. Когда бленда перевернута, ее можно установить или снять, повернув ее, удерживая возле метки фиксации (—○).

Уход за объективом

- Не подпимайте и не держите объектив или фотокамеру только за бленду.
- Содержите контакты микропроцессора в чистоте.
- Используйте грушу для удаления с поверхности объектива пыли и ворсинок. Чтобы удалить пятна и отпечатки пальцев, добавьте небольшое количество спирта или очистителя для объективов на влажную, чистую хлопковую ткань или ткань для очистки объектива и, начиная от центра, очистите его круговыми движениями, стараясь не поставить пятно и не дотронуться пальцами до стекла.
- Никогда не используйте для очистки объектива органические растворители, такие как разбавитель для краски или бензин.
- Бленду или фильтры NC можно использовать для защиты переднего элемента объектива.
- Установите заднюю и надевающуюся свободно переднюю защитную крышку, прежде чем поместить объектив в футляр для объектива.
- Если объектив не будет использоваться в течение продолжительного времени, храните его в прохладном, сухом месте, чтобы предотвратить появление плесени и ржавчины. Не храните под воздействием прямого солнечного света или вместе с нафталиновыми или камфорными шариками против моли.
- Храните объектив сухим. Ржавление внутреннего механизма может привести к непоправимому повреждению фотокамеры.
- Если оставить объектив в чрезвычайно жарком месте, это может привести к повреждению или деформации частей, сделанных из усиленного пластика.

Входящие в комплект принадлежности

- Передняя защелкивающаяся крышка объектива LC-58 диаметром 58 мм
- Задняя защитная крышка объектива

Совместимые принадлежности

- 58 мм навинчивающиеся фильтры
- Бленда с байонетным креплением HB-77
- Чехол для объектива CL-1020
- Задняя защитная крышка объектива LF-4

Спецификации

Тип	Объ

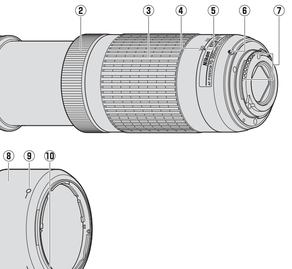

Σχήμα /Figura /Şekil /Ábra

Ελληνικά

Πριν από τη χρήση αυτού του προϊόντος, διαβάστε προσεκτικά τις οδηγίες και το εγχειρίδιο της φωτογραφικής μηχανής. Οι εικόνες σε αυτές τις οδηγίες παρουσιάζουν έναν φακό AF-P DX NIKKOR 70–300 mm f/4.5–6.3G ED VR.

Σημείωμα. Οι φακοί DX προορίζονται για χρήση με ψηφιακές μονοοπτικές φωτογραφικές μηχανές reflex με φορμά DX της Nikon. Η νωνίν παρόβαλης ενός φακού σε μία φωτογραφική μηχανή με φορμά DX είναι ισοδύναμη με εκείνη ενός φακού με εστιακή απόσταση περίπου 1,5 × μεγαλύτερη, τοποθετημένου σε φωτογραφική μηχανή με φορμά 35 mm.

Αυτός ο φακός δεν υποστηρίζει τις ψηφιακές φωτογραφικές μηχανές SLR της σειράς D1, της σειράς D3, της σειράς D2, της σειράς D1, της σειράς D800, D700, D610, D600, της σειράς D300, D300S, D100, D90, D80, της σειράς D70, D60, D50, της σειράς D40, D7000, D5100, D5000, D3200, D3100 ή D3000 ή φωτογραφικές μηχανές με φλς SLR. Στον τον χρησιμοποιείτε με μία φωτογραφική μηχανή D5500, D5300 ή D3300, βεβαιωθείτε ότι το firmware της μηχανής έχει ενημερωθεί με την πιο πρόσφατη έκδοση.

Αν φωτογραφική μηχανή είναι απενεργοποιημένη ή λήξει χρονομετρητής αναμονής, δεν μπορεί να χρησιμοποιηθεί ο δακτύλιος εστίασης για εστίαση της φωτογραφικής μηχανής, και περιστρέφοντας τον δακτύλιο ζοστ το βέμα θα βγει εκτός εστίασης. Πριν από την εστίαση, ενεργοποιήστε τη φωτογραφική μηχανή ή επανεκκινήστε τον χρονομετρητή αναμονής πατώντας το κουμπί λήψης μέχρι τέρμα.

Οι λειτουργίες της αυτόματης εστίασης και της αναζήτησης εύρους υποστηρίζονται σε όλες τις εστιακές αποστάσεις. Κατά τη χρήση αυτού του φακού, αγνοήστε οποιεσδήποτε ενότητες του εγχειρίδιου της φωτογραφικής μηχανής σχετικά με τους περιορισμούς για την αυτόματη εστίαση και την ανάλογη χρήση του φακού με μέγιστο διάφραγμα πιο αργό από f/5.6.

Για την Ασφάλειά Σας

⚠ ΠΡΟΕΙΔΟΠΟΙΗΣΕΙΣ

- ***Μην αποσυναρμολογείτε ή τροποποιείτε.*** Σε περίπτωση δυαλεπτουργίας, το προϊόν θα πρέπει να επισκευαστεί μόνο από εξειδικευμένο τεχνικό. Σε περίπτωση που το προϊόν σπάσει και ανοίξει ως αποτέλεσμα πτώσης ή άλλου ατυχήματος, μην αγγίζετε τα εκτεθειμένα μέρη. Η μη τήρηση αυτών των προφυλάξεων μπορεί να προκαλέσει ηλεκτροπληξία ή άλλο τραυματισμό.
- ***Σε περίπτωση δυαλεπτουργίας απενεργοποιήστε αμέσως τη φωτογραφική μηχανή.*** Αν παρατηρήσετε καπνό ή ασυνήθιστη μυρωδιά προερχόμενη από τον εξοπλισμό, αποσυνδέστε αμέσως τον μετασχηματιστή ρεύματος και αφαιρέστε την μπαταρία της φωτογραφικής μηχανής, φροντίζοντας να αποφύγετε τυχόν εγκαύματα. Η συνεχής λειτουργία μπορεί να προκαλέσει φωτιά ή τραυματισμό. Αφού αφαιρέσετε την μπαταρία, παραδώστε τον εξοπλισμό σε εξουσιοδοτημένο κέντρο σέρβις της Nikon για επιθεώρηση.
- ***Διατηρείτε το προϊόν στεγνό.*** Μην εκθέτετε το προϊόν σε νερό και μην το χειρίζεστε με βρεγμένα χέρια. Η μη τήρηση αυτής της προφύλαξης μπορεί να προκαλέσει φωτιά ή ηλεκτροπληξία.
- ***Μην το χρησιμοποιείτε παρουσία εύφλεκτου αερίου.*** Η λειτουργία του εξοπλισμού σε περιτάρια καυσίμων ή σε χώρο με παρουσία προπανίου ή άλλων εύφλεκτων αερίων ή σκόνης μπορεί να οδηγήσει σε έκρηξη ή φωτιά.
- ***Μην κοιτάτε τον ήλιο μέσα από τον φακό ή τη σκόπευτρο της φωτογραφικής μηχανής.*** Το κοίταγμα του ηλίου ή άλλης πηγής ισχυρού φωτός μέσα από τον φακό ή το σκόπευτρο μπορεί να προκαλέσει μόνιμη βλάβη στην όραση.

⚠ ΠΡΟΦΥΛΑΞΕΙΣ

- ***Κρατήστε το μακριά από παιδιά.*** Η μη τήρηση αυτής της προφύλαξης μπορεί να προκαλέσει τραυματισμό ή δυαλεπτουργία του προϊόντος.
- ***Μην εστιάζετε στο φως του ήλιου μέσα από τον φακό.*** Όταν το φως του ήλιου εστιάζεται μέσα από τον φακό ενδέχεται να προκληθεί φωτιά. Όταν φωτογραφίζετε θέματα φωτισμένα από ήλιο ο ήλιος δεν πρέπει να περιλαμβάνεται στο κάδρο. Αν ο φακός δεν πρόκειται να χρησιμοποιηθεί για μεγάλο χρονικό διάστημα, τοποθετήστε ξανά τα καπάκια του φακού και αποθηκεύετε τον μακριά από άμεσο ηλιακό φως.
- ***Μην υπερβράνετε.*** Μην αφήνετε το προϊόν σε μέρη που εκτίθενται σε πολύ υψηλές θερμοκρασίες, όπως σε ένα κλειστό όχημα κάτω από άμεσο ηλιακό φως, ή μην τυλίγετε το προϊόν σε πετσέτα ή μαντήλι ή μην καλύπτετε με οποιονδήποτε τρόπο το προϊόν ενώ είναι σε χρήση. Η μη τήρηση αυτών των προφυλάξεων μπορεί να προκαλέσει φωτιά ή δυαλεπτουργία του προϊόντος.

■ Μέρη του Φακού (Εικόνα)

① Σημάδι τοποθέτησης σκιάστρου φακού
② Δακτύλιος εστίασης
③ Δακτύλιος ζοστ
④ Κλίμακα εστιακής απόστασης
⑤ Σημάδι εστιακής απόστασης
⑥ Σημάδι μοντούρας φακού
⑦ Επαφές CPU
⑧ Σκίαστρο φακού*
⑨ Σημάδι ασφάλειας σκιάστρου φακού
⑩ Σημάδι ευθυγράμμισης σκιάστρου φακού
* Προαιρετικό.

■ Προσάρτηση και Αφαίρεση του Φακού

Προσάρτηση του Φακού

1 Απενεργοποιήστε τη φωτογραφική μηχανή και αφαιρέστε το καπάκι σώματος της μηχανής.
2 Αφαιρέστε το πίσω κάλυμμα του φακού.
3 Προσαρτήστε τον φακό.
Διατηρώντας το σημάδι μοντούρας του φακού ευθυγραμμισμένο με το σημάδι μοντούρας στο σώμα της μηχανής, τοποθετήστε τον φακό στη μοντούρα μπαγιονέτ της φωτογραφικής μηχανής και στη συνέχεια περιστρέψτε αριστερόστροφα τον φακό μέχρι να ασφαλίσει στη θέση του με το σημάδι μοντούρας φακού προς τα πάνω.

Αφαίρεση του Φακού

1 Απενεργοποιήστε τη φωτογραφική μηχανή.
2 Αφαιρέστε τον φακό.
Για να αφαιρέσετε τον φακό, πατήστε το κουμπί απελευθέρωσης του φακού ενώ περιστρέφετε τον φακό δεξιόστροφα.

■ Εστίαση

Η λειτουργία εστίασης καθορίζεται από τη λειτουργία εστίασης της φωτογραφικής μηχανής. Ανατρέξτε στο εγχειρίδιο της φωτογραφικής μηχανής για πληροφορίες σχετικά με την επιλογή λειτουργίας εστίασης της μηχανής. Οι χρήστες των φωτογραφικών μηχανών σειράς D810, Df, D750, D7200, D7100 ή D5200 θα πρέπει να έχουν υπόψη ότι αν ακύρωσν τον χρονομετρητή αναμονής να λήξει, η θέση εστίασης θα αλλάξει όταν γίνει επανεκκίνηση του χρονομετρητή. Εστιάστε ξανά πριν από τη λήψη. Συνιστώνται μεγαλύτεροι χρόνοι αναμονής για χειροκίνητη εστίαση και σε άλλες περιπτώσεις, στις οποίες δεν μπορεί να απελευθερωθεί το κλείστρο αμέσως μετά την εστίαση.

Αυτόματη Εστίαση

Η εστίαση ρυθμίζεται αυτόματα όταν η φωτογραφική μηχανή βρίσκεται σε λειτουργία αυτόματης εστίασης. Ο δακτύλιος εστίασης μπορεί επίσης να χρησιμοποιηθεί για εστίαση της φωτογραφικής μηχανής αν το κουμπί λήψης κρατηθεί πατημένο μέχρι τη μέση (ή αν το κουμπί AF-ON κρατηθεί πατημένο). Η λειτουργία αυτή είναι γνωστή ως «αυτόματη εστίαση με χειροκίνητη παράκαμψη αυτοματισμού» (M/A). Η αυτόματη εστίαση θα συνεχιστεί όταν το κουμπί λήψης πατηθεί μέχρι τη μέση (ή πατηθεί το κουμπί AF-ON) για δεύτερη φορά. Σχετικά υπόψη ότι αν αγγίξετε τον δακτύλιο εστίασης ενώ γίνεται αυτόματη εστίαση θα αλλάξει η θέση εστίασης.

Χειροκίνητη Εστίαση

Όταν η φωτογραφική μηχανή βρίσκεται σε λειτουργία χειροκίνητης εστίασης, η εστίαση μπορεί να ρυθμιστεί περιστρέφοντας τον δακτύλιο εστίασης του φακού.

■ Zoom

Πριν την εστίαση, περιστρέψτε τον δακτύλιο ζοστ για να προσαρμόσετε την εστιακή απόσταση και να καδράρετε τη φωτογραφία.

■ Βάθος Πεδίου

Αν η φωτογραφική μηχανή προσφέρει προεπισκόπηση βάθους πεδίου, μπορεί να γίνει προεπισκόπηση του βάθους πεδίου στο σκόπευτρο.

■ Διάφραγμα

Το διάφραγμα προσαρμόζεται χρησιμοποιώντας τα χειριστήρια της φωτογραφικής μηχανής.

■ Μονάδες Ενσωματωμένου Φλας

Όταν χρησιμοποιείτε το ενσωματωμένο φλας σε φωτογραφικές μηχανές που είναι εξοπλισμένες με μονάδα ενσωματωμένου φλας, αφαιρέστε το σκίαστρο φακού για να αποφύγετε τη δημιουργία βινιέτας (σκιές που δημιουργούνται εκεί όπου η άκρη του φακού εμποδίζει το ενσωματωμένο φλας).

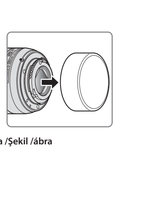

■ Απόσβεση Κραδασμών (VR, Μόνο AF-P DX NIKKOR 70–300 mm f/4.5–6.3G ED VR)

Η απόσβεση κραδασμών (VR) είναι διαθέσιμη όταν έναις φακός AF-P DX NIKKOR 70–300 mm f/4.5–6.3G ED VR είναι τοποθετημένος στη φωτογραφική μηχανή και πατηθεί το κουμπί λήψης μέχρι τη μέση. Η απόσβεση κραδασμών μπορεί να ενεργοποιηθεί και να απενεργοποιηθεί χρησιμοποιώντας την επιλογή **Οπτικό VR** στα μενού της φωτογραφικής μηχανής. Όταν είναι ενεργοποιημένη, μειώνει το θάμπωμα που προκαλείται από το κούνημα της φωτογραφικής μηχανής, επιτρέποντας ταχύτητες κλείστρου έως 4,0 στοπ πιο αργά από ό,τι θα ήταν διαφορετικά στην περίπτωση αυτή, αυξάνοντας το εύρος των διαθέσιμων ταχυτήτων κλείστρου. Τα αποτελέσματα του VR στην ταχύτητα κλείστρου μετρήθηκαν σύμφωνα με τα πρότυπα της Camera and Imaging Products Association (CIPA-Σύνδεσμος Προϊόντων Φωτογραφικών Μηχανών και Απεικόνισης). Οι φακοί με φορμά FX μετρήθηκαν με ψηφιακές φωτογραφικές μηχανές με φορμά FX, με φακούς με φορμά DX χρησιμοποιώντας φωτογραφικές μηχανές με φορμά DX. Οι φακοί με ζοστ μετρώνται στο μέγιστο ζοστ.

Χρήση της Απόσβεσης Κραδασμών: Σημειώσεις

- Όταν χρησιμοποιείτε την απόσβεση κραδασμών, πατήστε το κουμπί λήψης μέχρι τη μέση και περιμένετε έως ότου να σταθεροποιηθεί η εικόνα στο σκόπευτρο πριν πατήσετε το κουμπί λήψης μέχρι τέρμα.
- Εάν είναι ενεργοποιημένη η απόσβεση κραδασμών, η εικόνα στο σκόπευτρο ενδέχεται να είναι θολή μετά την απελευθέρωση του κλείστρου. Κάτι τέτοιο δεν αποτελεί ένδειξη δυαλεπτουργίας.
- Όταν ή φωτογραφική μηχανή είναι τοποθετημένη, η απόσβεση κραδασμών ισχύει μόνο για κίνηση που δεν είναι μέρος της εκτέλεσης πανοραμικής λήψης (για τη φωτογραφική μηχανή μετακινηθεί οριζόντια, για παράδειγμα, η απόσβεση κραδασμών θα εφαρμοστεί μόνο στο κάθετο κούνημα), διευκολύνοντας έτσι την ομαλή τοποθέτηση της φωτογραφικής μηχανής σε ευρύ τόξο.
- Αν η φωτογραφική μηχανή είναι εξοπλισμένη με ενσωματωμένο φλας, η απόσβεση κραδασμών θα απενεργοποιηθεί κατά τη φόρτιση του φλας.
- Η απόσβεση κραδασμών γίνονά συνιστάται όταν ή φωτογραφική μηχανή είναι τοποθετημένη σε τρίποδο, αλλά μπορείτε να την απενεργοποιήσετε ανάλογα με τις συνθήκες λήψης και τον τύπο του τριπόδου.
- Η απόσβεση κραδασμών συνιστάται όταν ή φωτογραφική μηχανή είναι τοποθετημένη σε μονόποδο.

■ Το Προαιρετικό Σκίαστρο Φακού

Τα σκίαστρα φακού προστατεύουν τον φακό και εμποδίζουν την απευθείας έκθεση στο φως που θα μπορούσε διαφορετικά να προκαλέσει αντανάκλαση ή βιπλά είδωλα.

Προσάρτηση του Σκίαστρου

Ευθυγραμμίστε το σημάδι τοποθέτησης σκιάστρου φακού (⚫) με το σημάδι ευθυγράμμισης σκιάστρου φακού (⚊) και στη συνέχεια, περιστρέψτε το σκίαστρο (🔵) έως ότου το σημάδι (⚫) να είναι ευθυγραμμισμένο με το σημάδι ασφάλειας σκιάστρου φακού (—O).

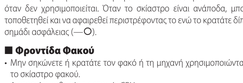

Κατά την προσάρτηση ή την αφαίρεση του σκιάστρου, κρατήστε το βίπλα στο σώμαλο ⚊ πάνω στη βάση του και μην το σφίξετε πολύ. Ενδέχεται να προκληθεί δημιουργία βινιέτας αν το σκίαστρο δεν προσαρτηθεί σωστά. Το σκίαστρο μπορεί να ανταταρεί και να τοποθετηθεί πάνω στον φακό όταν δεν χρησιμοποιείται. Όταν το σκίαστρο είναι ανάποδα, μπορεί να τοποθετηθεί και να αφαιρεθεί περιστρέφοντας το ενώ το κρατάτε βίπλα στο σημάδι ασφάλειας (—O).

■ Φροντίδα Φακού

- Μην σηκώνετε ή κρατάτε τον φακό ή τη μηχανή χρησιμοποιώντας μόνο το σκίαστρο φακού.
- Διατηρείτε καθαρές τις επαφές CPU.
- Χρησιμοποιείτε ένα φυσητήρι για να απομακρύνετε σκόνη και χνούδια από τις επιφάνειες του φακού. Για να απομακρύνετε λεκέδες και δακτυλικά αποτυπώματα, απλώστε μια μικρή ποσότητα συνιστώμενου ή καθαριστικού φακών σε ένα μαλακό, καθαρό βαμβακερό πανί ή ύφασμα καθαρισμού φακών και καθαρίστε από το κέντρο προς τα άκρα με κυκλική κίνηση, φροντίζοντας να μην αφήσετε κηλίδες ή αγγίξετε το γυαλί με τα δάχτυλά σας.
- Μη χρησιμοποιείτε ποτέ οργανικούς διαλύτες όπως νέφτι ή βενζίνη για να καθαρίσετε το φακό.
- Το σκίαστρο φακού ή τα φίλτρα ουδέτερου χρώματος NC μπορούν να χρησιμοποιηθούν για την προστασία του μπροστινού στοιχείου του φακού.
- Προσαρτήστε το πίσω και το μπροστινό εφαρμοζόμενο κάλυμμα πριν τοποθετήσετε τον φακό στη θήκη του.
- Εάν ο φακός δεν πρόκειται να χρησιμοποιηθεί για εκτεταμένο χρονικό διάστημα, αποθηκεύστε τον σε ένα δροσερό, ξηρό χώρο για να αποφύγετε τη μούχλα και τη σκουριά. Μην τον αποθηκεύετε σε άμεσο ηλιακό φως ή με μπάλες ναφθαλίνης ή καμφοράς.
- Διατηρείτε τον φακό στεγνό. Εάν σκουριάσει ο εσωτερικός μηχανισμός, μπορεί να προκληθεί ανεπανόρθωτη ζημιά.
- Η εναπόθεση του φακού σε εξαιρετικά θερμούς χώρους ενδέχεται να καταστρέψει ή να στρεβλώσει μέρη που είναι κατασκευασμένα από ενισχυμένο πλαστικό.

■ Παρεχόμενα Εξαρτήματα

- Κουμπωτό Κατάκι Μπροστινού Φακού 58 mm LC-58
- Πίσω Κάλυμμα Φακού

■ Συμβατά Εξαρτήματα

- Βιδωτά φίλτρα 58 mm
- Σκίαστρο Bayonet HB-77
- Θήκη Φακού CL-1020
- Πίσω Κάλυμμα Φακού LF-4

■ Προδιαγραφές

Τύπος	Φακός AF-P DX τύπου G με ενσωματωμένο CPU και μοντούρα F
Εστιακή απόσταση	70 – 300 mm
Μέγιστο διάφραγμα	f/4.5 – 6.3
Κατασκευή φακού	14 στοιχεία σε 10 ομάδες (συμπεριλαμβανομένων 1 στοιχείου φακού ED)
Γωνία προβολής	22° 50′ – 5° 20′
Κλίμακα εστιακής απόστασης	Διαβαθμισμένη σε χιλιοστόμετρα (70, 100, 135, 200, 300)
Πληροφορίες απόστασης	Μετάδοση στη μηχανή
Zoom	Χειροκίνητο zoom με χρήση ανεξάρτητου δακτυλίου zoom
Εστίαση	Αυτόματη εστίαση που ελέγχεται με βαθμιδωτό μοτέρ. Ξεχωριστός δακτύλιος εστίασης για χειροκίνητη εστίαση
Απόσβεση κραδασμών (AF-P DX NIKKOR 70–300 mm f/4.5–6.3G ED VR μόνο)	Μετατόπιση φακού με χρήση voice coil motors (VCMs)
Ελάχιστη απόσταση εστίασης	1,1 m από εστιακό επίπεδο σε όλες τις θέσεις zoom
Λεπίδες διαφράγματος	7 (στρογγυλό άνοιγμα διαφράγματος)
Διάφραγμα	Πλήρως αυτοματοποιημένο
Εύρος διαφράγματος	• Εστιακή απόσταση 70 mm: f/4.5 – 22 • Εστιακή απόσταση 300 mm: f/6.3 – 32
Μέτρηση	Πλήρες διάφραγμα
Μέγεθος προσαρτήματος φίλτρου	58 mm (P = 0,75 mm)
Διαστάσεις	Περίπου 72 mm μέγιστη διάμετρος × 125 mm (απόσταση από το κολάρο μοντούρας φακού της μηχανής)
Βάρος	AF-P DX NIKKOR 70–300 mm f/4.5–6.3G ED VR: Περίπου 415 g AF-P DX NIKKOR 70–300 mm f/4.5–6.3G ED: Περίπου 400 g

Η Nikon διατηρεί το δικαίωμα να αλλάξει τις προδιαγραφές του υλικού που περιγράφονται στο παρόν εγχειρίδιο οποιαδήποτε στιγμή χωρίς προηγούμενη προειδοποίηση.

Română

Înainte de utilizarea acestui produs, vă rugăm să citiți cu atenție ăstă acestei instrucțiuni, cât și manualul aparatului foto. Imaginile din aceste instrucțiuni prezintă un obiectiv AF-P DX NIKKOR 70–300 mm f/4.5–6.3G ED VR.

Notă: Obiectivele DX sunt destinate utilizării cu aparatele foto digitale Nikon format DX reflex cu vizare prin obiectiv. Unghiul de câmp al unui obiectiv pe un aparat foto format DX este echivalent cu cel al unui obiectiv cu o distanță focală de aproximativ 1,5 × mai mare montat pe un aparat foto în format de 35 mm.

Acest obiectiv nu acceptă aparatele foto digitale SLR seria D4, seria D3, seria D2, seria D1, seria D800, D700, D610, D600, seria D300, D200, D100, D90, D80, seria D70, D60, D50, seria D40, D7000, D5100, D5000, D3200, D3100 și D3000 sau aparatele foto SLR cu film. Când se utilizează cu D5500, D5300 sau D3300, asigurați-vă că firmware-ul aparatului foto a fost actualizat la ultima versiune.

Dacă aparatul foto este oprit sau dacă a expirat temporizatorul standby, inelul de focalizare nu poate fi folosit pentru a focaliza aparatul foto, iar ciorba inelului zoom va face ca subiectul să fie în afara focalizării. Înainte de a focaliza, porniți aparatul foto sau reporniți temporizatorul standby prin apăsarea la jumătate a butonului de declanșare.

Funcțiile focalizare automată și măsurarea distanței sunt acceptate la toate distanțele focale. Atunci când utilizați acest obiectiv nu țineți cont de niciuna dintre secțiunile manualului aparatului foto care menționează limitări pentru focalizarea automată și măsurarea distanței pentru obiectivele cu o diafragmă maximă mai mică de f/5.6.

Pentru siguranța dumneavoastră

⚠ AVERTISMENTE

- ***Nu demontați și nu modificați.*** În cazul defectării, produsul trebuie să fie reparat numai de un tehnician calificat. În cazul în care produsul se sparge ca urmare a căderii sau a unui alt accident, evitați să atingeți componentele expuse. Nerespectarea acestor precauții poate duce la șoc electric sau la alte răniri.
- ***În cazul defectării, opriți imediat aparatul foto.*** În caz că observați fum sau un miros neobișnuit ce provine din echipament, scoateți imediat din priză adaptorul la rețeaua electrică și scoateți acumulatorul aparatului foto, având grijă să nu vă ardeți. Continuarea utilizării poate duce la incendiu sau la răniri. După scoaterea acumulatorului, duceți echipamentul la un service autorizat Nikon pentru verificare.
- ***A se menține ucscat.*** Nu expuneți produsul la apă și nu îl manipulați cu mâinile ude. Nerespectarea acestei precauții poate duce la incendiu sau la șoc electric.
- ***Nu utilizați în prezența gazelor inflamabile.*** Operarea echipamentelor electronice în benzinării sau în prezența propanului sau a altor gaze inflamabile ar putea provoca explozie sau incendiu.
- ***Nu priviți spre soare prin obiectiv sau prin vizorul aparatului foto.*** Privirea soarelui sau a altor surse de lumină puternică prin obiectiv sau prin vizor ar putea duce la afectarea permanentă a vederii.

⚠ ATENȚIONĂRI

- ***A nu se lăsa la îndemâna copiilor.*** Nerespectarea acestei precauții poate duce la răniri sau la defectarea produsului.
- ***A nu se focaliza lumina soarelui prin obiectiv.*** Lumina soarelui focalizată prin obiectiv poate produce incendii. Nu prindeți soarele în cadru când fotografiați subiecte cu fundal luminat; dacă obiectivul nu va fi utilizat o perioadă lungă de timp, puneți la loc capacele obiectivului și depozitați-l într-un loc ferit de lumina directă a soarelui.
- ***A nu se supraîncălzi.*** Nu lăsați produsul în locuri expuse la temperaturi extrem de ridicate, cum ar fi un vehicul închis aflat în lumina directă a soarelui, nu îl înfășurați într-un prosop sau într-o batistă și nu îl acoperiți în alt mod în timp ce este folosit. Nerespectarea acestor precauții poate duce la incendiu sau la defectarea produsului.

■ Componentele obiectivului (Figura)

① Marcaj montare parasolar obiectiv
② Inel focalizare
③ Inel zoom
④ Scală lungime focală
⑤ Marcaj lungime focală
⑥ Marcaj montură obiectiv
⑦ Contacte CPU
⑧ Parasolar obiectiv*
⑨ Marcaj fixare parasolar obiectiv
⑩ Marcaj aliniere parasolar obiectiv
* Opțional.

■ Atașarea și scoaterea obiectivului

Atașarea obiectivului

1 Închideți aparatul foto și scoateți capacul corpului aparatului foto.
2 Scoateți capacul posterior al obiectivului.
3 Atașați obiectivul.
Păstrând marcajul de montură al obiectivului aliniat cu marcajul de montare de pe corpul aparatului foto, poziționați obiectivul în montura tip baionetă a aparatului foto și apoi rotiți obiectivul în sens invers acelor de ceasornic până când se fixează cu un clic în locul său cu marcajul monturii obiectivului la partea superioară.

Scoaterea obiectivului

1 Închideți aparatul foto.
2 Scoateți obiectivul.
Pentru a scoate obiectivul, apăsați butonul aparatului foto pentru decuplarea obiectivului în timp ce întoarceți obiectivul în sensul acelor de ceasornic.

■ Focalizare

Modul de focalizare este determinat de modul de focalizare al aparatului foto. Consultați manualul aparatului foto pentru informații despre selectarea modului de focalizare al aparatului foto. Utilizatorii aparatelor foto seria D810, Df, D750, D7200, D7100 sau D5200 trebuie să rețină faptul că dacă temporizatorul standby ajunge să expire, poziția de focalizare se va modifica la repornirea temporizatorului. Focalizați din nou înainte de fotografiere. Se recomandă mai mult timp standby pentru focalizarea manuală și în alte situații în care nu se eliberează obturatorul imediat după focalizare.

Focalizare automată

Focalizarea este reglată automat când aparatul foto este în modul de focalizare automată. Inelul de focalizare poate fi utilizat și pentru a focaliza aparatul foto dacă butonul de declanșare este menținut apăsat la jumătate (sau dacă butonul AF-ON este menținut apăsat); acest lucru este cunoscut ca „focalizare automată cu supracomandă manuală" (M/A). Focalizarea automată se va relua când este apăsat la jumătate butonul de declanșare (sau când este apăsat butonul AF-ON) pentru a doua oară. Rețineți că atingerea inelului de focalizare în timp ce focalizarea automată este activă va modifica poziția focalizării.

Focalizare manuală

Când aparatul foto este în modul de focalizare manuală, focalizarea poate fi reglată prin rotirea inelului de focalizare al obiectivului.

■ Zoom

Înainte de a focaliza, rotiți inelul de zoom pentru reglarea distanței focale și încadrarea fotografiei.

■ Profunzime de câmp

Dacă aparatul foto permite previzualizarea profunzimii de câmp, profunzimea de câmp poate fi previzualizată în vizor.

■ Diafragmă

Diafragma se reglează folosind comenzile aparatului foto.

■ Unități bliț încorporate

Când utilizați blițul încorporat pe aparate foto echipate cu o unitate de bliț încorporat, scoateți parasolarul obiectivului pentru a preveni vignetarea (umbre create acolo unde capătul obiectivului acoperă blițul încorporat).

■ Reducerea vibrațiilor (VR, numai AF-P DX NIKKOR 70–300 mm f/4,5–6,3G ED VR)

Reducerea vibrației (VR) este disponibilă când aparatul foto are montat un obiectiv AF-P DX NIKKOR 70–300 mm f/4,5–6,3G ED VR și când este apăsat butonul de declanșare la jumătate. Reducerea vibrației poate fi pornită și oprită utilizând opțiunea **VR optic** din meniurile aparatului foto; când este pornită, reduce estomparea cauzată de tremuratul aparatului foto, permițând un timp de expunere cu până la 4 stopuri mai lung decât ar fi cazul, crescând gama de timpi de expunere disponibili. Efectele VR asupra timpului de expunere sunt măsurate în funcție de standardele Camera and Imaging Products Association (Asociația pentru aparate foto și produse de imagine) (CIPA); obiectivele format FX sunt măsurate utilizând aparatele foto digitale format FX, iar obiectivele format DX utilizând aparatele foto digitale format DX. Obiectivele cu zoom se măsoară la zoom maxim.

Utilizarea reducerii vibrațiilor: Note

- La utilizarea reducerii vibrațiilor, apăsați butonul de declanșare la jumătate și așteptați ca imaginea din vizor să se stabilizeze înainte de a apăsa butonul de declanșare până la capăt.
- Când reducerea vibrațiilor este activă, imaginea din vizor poate fi încețoșată după ce obturatorul este declanșat. Acest lucru nu este o defecțiune.
- Când aparatul foto este oprit, reducerea vibrației se aplică numai mișcării care nu face parte din rotirea pentru panning (de, de exemplu, aparatul foto este rotit orizontal, reducerea vibrației se aplică numai tremuratului vertical), făcând mult mai ușoară rotirea lină a aparatului foto într-un arc de cerc larg.
- Dacă aparatul foto este dotat cu un bliț încorporat, reducerea vibrațiilor va fi dezactivată în timp ce blițul se încarcă.
- În general, se recomandă reducerea vibrațiilor atunci când aparatul foto este montat pe un trepied, deși ați putea prefera să o opriți în funcție de condițiile de fotografiere și de tipul trepiedului.
- Se recomandă reducerea vibrațiilor când aparatul foto este montat pe un monopod.

■ Parasolarul opțional pentru obiectiv

Parasolarele protejează obiectivul și blocheazălumina difuză care altfel ar duce la apariția reflexiilor parazite sau a formelor dublate.

Atașarea parasolarului

Aliniați marcajul de montare parasolar obiectiv (⚫) cu marcajul de aliniere parasolar obiectiv (⚊) și apoi rotiți parasolarul (🔵) până când marcajul (⚫) este aliniat cu marcajul de fixare parasolar obiectiv (—O).

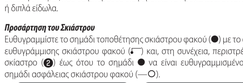

Când atașați sau scoateți parasolarul, țineți-l în apropierea simbolului ⚊ de pe baza sa și evitați să-l strângeți prea tare. Dacă parasolarul nu este atașat corect, poate apărea vignetarea. Parasolarul poate fi fixat și montat pe obiectiv când acesta nu este folosit. Când parasolarul este fixat, acesta poate fi atașat și scos prin rotire în timp ce este ținut în apropiere de marcajul de blocare (—O).

■ Îngrijirea obiectivului

- Nu apucați și nu țineți obiectivul sau aparatul foto doar de parasolarul obiectivului.
- Mențineți contactele CPU curate.
- Utilizați o suflantă pentru a îndepărta praful și scamele de pe suprafețele obiectivului. Pentru îndepărtarea petelor și a urmelor de degete, aplicați o cantitate mică de etanol sau de soluție pentru curățarea lentilelor pe o lavetă moale și curată din bumbac sau pe un șervețel pentru curățarea lentilelor și curățați dinspre centru spre exterior folosind o mișcare circulară, având grijă să nu lăsați urme sau să atingeți sticla cu degetele.
- Nu folosiți niciodată solvenți organici, cum sunt diluantul pentru vopsea sau benzenul, pentru a curăța obiectivul.
- Pentru a proteja elementul frontal al obiectivului, se poate folosi parasolarul obiectivului sau filtrele NC.
- Atașați capacul posterior și cel frontal înainte de a pune obiectivul în cutia sa.
- Dacă obiectivul nu va fi folosit o perioadă îndelungată, depozitați-l într-un loc răcoros și uscat pentru a preveni apariția mucegaiului și a ruginii. Nu depozitați obiectivul în cămăruțe ale aparatelor de fotografiat cu naftalină sau bilițe de camfor împotriva moliilor.
- Mențineți obiectivul uscat. Ruginirea mecanismului intern poate determina defecțiuni ireparabile.
- Lăsarea obiectivului în locuri extrem de calde ar putea deteriora sau deforma componentele realizate din plastic ranforsat.

■ Accesorii furnizate

- Capac frontal pentru obiectiv de 58 mm cu prindere rapidă LC-58
- Capac posterior pentru obiectiv

■ Accesorii compatibile

- Filtre cu înșurubare de 58 mm
- Parasolar tip baionetă HB-77
- Husă pentru obiectiv CL-1020
- Capac posterior pentru obiectiv LF-4

■ Specificații

Tip	Obiectiv AF-P DX tip G cu CPU încorporat și montură F
Distanță focală	70 – 300 mm
Diafragma maximă	f/4,5 – 6,3
Construcția obiectivului	14 elemente în 10 grupuri (include 1 element optic ED)
Unghi de câmp	22° 50′ – 5° 20′
Scală lungime focală	Gradată în milimetri (70, 100, 135, 200, 300)
Informații distanță	Trimise către aparatul foto
Zoom	Zoom manual utilizând un inel zoom independent
Focalizare	Focalizarea automată controlată printr-un motor în trepte; inel de focalizare separat pentru focalizarea manuală
Reducere vibrații (numai AF-P DX NIKKOR 70–300 mm f/4,5–6,3G ED VR)	Mecanică, cu motor electromagnetic (VCM)
Distanța focală minimă	1,1 m de la planul focal la toate pozițiile de zoom
Lamele diafragmă	7 (deschidere diafragmă circulară)
Diafragmă	Complet automată
Interval diafragmă	• Distanță focală 70 mm: f/4,5 – 22 • Distanță focală 300 mm: f/6,3 – 32
Măsurare	Deschidere maximă
Dimensiune filtru atașat	58 mm (P = 0,75 mm)
Dimensiuni	Diametru maxim de aprox. 72 mm × 125 mm (distanța de la flanșa de montare a obiectivului la aparatul foto)
Greutate	AF-P DX NIKKOR 70–300 mm f/4,5–6,3G ED VR: Aprox. 415 g AF-P DX NIKKOR 70–300 mm f/4,5–6,3G ED: Aprox. 400 g

Nikon își rezervă dreptul de a modifica, oricând și fără notificare prealabilă, specificațiile echipamentului descris în acest manual.

Türkçe

Bu ürünü kullanmadan önce, lütfen hem bu talimatları hem de fotoğraf makinesi kitabını dikkatlice okuyun. Bu talimatlardaki çizimler bir AF-P DX NIKKOR 70–300 mm f/4,5–6,3G ED VR objektifi gösterir.

Not: DX objektifler, Nikon DX biçimli dijital tek objektif yansıtma fotoğraf makinelerinde kullanım içindir. DX biçimli bir fotoğraf makinesi üzerindeki bir objektifin görüş açısı, odak uzaklığı yaklaşık 1,5 × daha uzun olan 35 mm formatı fotoğraf makinesine takılı olan bir objektife eşdeğerdir.

Bu objektif D4 serisi, D3 serisi, D2 serisi, D1 serisi, D800 serisi, D700, D610, D600, D300 serisi, D200, D100, D90, D80, D70 serisi, D60, D50, D40 serisi, D7000, D5100, D5000, D3200, D3100 veya D3000 dijital SLR fotoğraf makineleri ya da film SLR fotoğraf makineleri ile kullanılamaz. Objektifi bir D5500, D5300 veya D3300 ile kullanırken fotoğraf makinesi donanım yazılımının en son sürüme güncellendiğinden emin olun.

Fotoğraf makinesi kapalıysa veya bekleme zamanlayıcısının süresi dolmuşsa netleme halkası fotoğraf makinesini netlemek için kullanılamaz ve zoom halkasını çevirmek konunun netleme noktası dışına çıkmasına neden olabilir. Netleme yapmadan önce, fotoğraf makinesini açın ve deklanşöre yarım basarak bekleme zamanlayıc